LIVARNOLUX

LED SOLAR WALL LIGHT

GB CY
LED SOLAR WALL LIGHT
Assembly, operating and safety instructions

HR
LED SOLARNA ZIDNA SVJETILJKA
Upute za montažu, uporabu i sigurnost

RS
LED SOLARNA ZIDNA LAMPA
Uputstva za montažu, rukovanje i bezbednost

RO
LAMPĂ SOLARĂ DE PERETE, CU LED
Indicații de montare, operare și siguranță

BG
LED СОЛАРНА СТЕННА ЛАМПА
Указания за монтаж, експлоатация и за безопасност

GR CY
ΗΛΙΑΚΌ ΕΠΙΤΟΊΧΙΟ ΦΩΤΙΣΤΙΚΌ LED
Υποδείξεις μοντάζ, χειρισμού και ασφαλείας

DE AT CH
LED-SOLAR-WANDLEUCHTE
Montage-, Bedienungs- und Sicherheitshinweise

IAN 340606_1910

HR RS BG GR

A
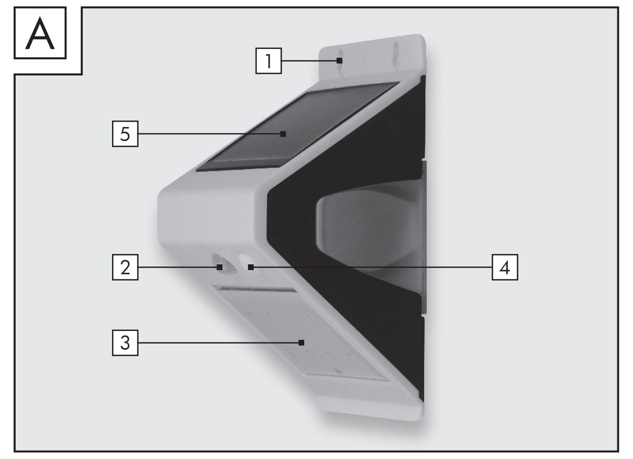

B
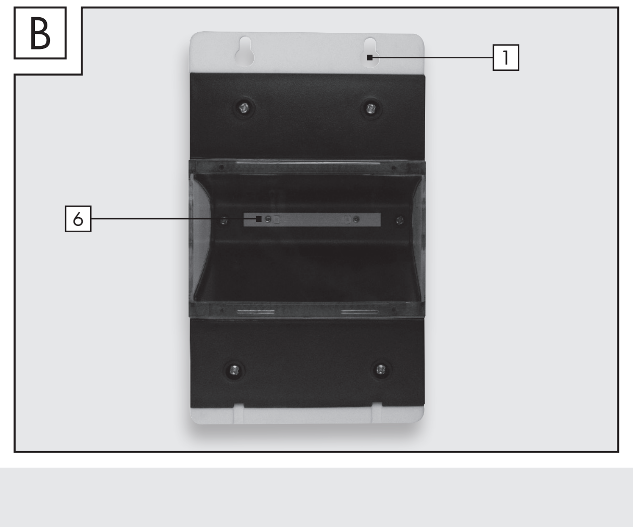

Legend of the symbols used

	Read the operating instructions!
⎓	Direct current
⚠	Observe warning and safety instructions!
	Danger of death and accidents for infants and children!
	Explosion hazard!
	Wear protective gloves!
	Dispose of packaging and equipment in an environmentally friendly manner!
	Environmental damage caused by incorrect battery disposal!
III	(Protection class III) This symbol means that the product operates with safety extra-low voltage (SELV / PELV).
	Not suitable as indoor lighting
	Detection range approx. 2-5 m
	Detection angle motion sensor: approx. 90°
IP65	Dust tight and jet water protected

LED Solar Wall Light

Introduction

Congratulations on the purchase of your new device. You have chosen a high-quality product. Please read these operating instructions thoroughly and carefully. This manual belongs to this product and contains important information concerning setup and operation. Always observe all safety instructions. If you have any questions or are unsure how to operate the device, please contact your dealer or service centre. Please keep this manual in a safe place and pass it on to third parties where necessary.

Intended use

This is a special product because it can be operated at temperatures below - 20°C and fulfils its function.
The solar light LED with motion detector is intended for automatic outdoor lighting (e.g. garden, terrace, etc.). The light must not be installed indoors, as the battery cannot be charged. The light is not suitable for room lighting in the household. The device is intended for private use only.

Description of parts

1 Mounting holes
2 Motion detector
3 LED spotlight
4 ON/OFF switch
5 Solar cell
6 LEDs for accent lighting

Scope of delivery

1x LED solar light with motion detector
1x assembly material
1x assembly and operating manual

Technical specifications

Solar cell:	Monocrystalline, 0.8 W
Li-ion battery:	3.7V ⎓, 1,200 mAh (non-replaceable)
Light source:	2 x LED (accent lighting) 8 x LED (front lighting)
Rated input:	3W
Motion detector:	Range: max. 5 m Angle of detection: approx. 90°
Burn time:	The burn time is approx. 12.5 hours (accent lighting only).Spotlight (8 LEDs) lights for 15 seconds after detecting motion.The burn time is 1 hour if all LEDs are lit.
Protection level:	IP65 (weatherproof and splash-proof)
Dimensions:	approx. W 9.5 c x H 15.7 cm x D 7.8 cm
Luminous flux (accent lighting):	approx. 6 lm
Luminous flux (with triggered motion detector):	approx. 200 lm
Recommended installation height:	2 – 4 m
Model number:	BMSL1249

Safety information

- ⚠ **WARNING! DANGER OF DEATH AND ACCIDENTS FOR INFANTS AND CHILDREN!** Never leave children unsupervised with the packaging material. There is a danger of suffocation from the packaging material. Children often underestimate the dangers. Always keep children away from the product.
- **DANGER OF DEATH!** Keep children away from the work area during assembly. Delivery includes a number of screws and other small parts. These can be fatal if they are swallowed or inhaled.
- This product can be used by children aged 8 years and over, as well as by persons with limited physical, sensory or mental abilities or lacking in experience and knowledge if they have been supervised and instructed as to the safe use of the product and understand the resulting hazards. Do not let children play with the product. Cleaning and maintenance may not be carried out by children without proper supervision.
- Do not use the product if you notice any defects.
- Once the lamp has reached its end of life, it must be disposed of in accordance with local disposal regulations. The LEDs are non-replaceable.

Safety Instructions for Batteries/ Rechargeable Batteries

- **DANGER OF DEATH!** Keep all batteries out of reach of children. If swallowed, seek medical advice immediately!
- **PLEASE NOTE!** The battery is non-replaceable. When it is worn out, the entire light must be replaced.
- **EXPLOSION HAZARD!** Never recharge non-rechargeable batteries. Do not short-circuit and/or open batteries/rechargeable batteries. They could overheat, cause a fire or explode.
- Never throw the batteries into fire or water.
- Do not expose the batteries to mechanical stress.

Risk of batteries leaking

- Avoid exposing the batteries to extreme conditions and temperatures, e.g. radiators or direct sunlight.
- Avoid contact with skin, eyes and mucous membranes! In the event of skin contact with battery acid, rinse the affected area immediately with plenty of clean water and seek medical advice immediately!
- **WEAR PROTECTIVE GLOVES!** Leaking or damaged batteries can cause chemical burns if they come into contact with skin. Therefore, wear suitable protective gloves in such cases.
- In the event that a battery leaks, remove it from the product immediately to avoid damage.

Operation

The solar cell transforms the sun's rays into electrical energy, which it stores in the built-in battery. When the battery is fully charged, the burn time is approx. 12.5 hours for accent lighting. The battery must be charged prior to the first time it is used (see chapter "Charging the Battery"). The accent lighting is permanently switched on in the dark.

Charging the Battery

Charging the Battery with the Solar Cell

☐ Turn the product off if necessary by pressing the ON/OFF switch [4], to avoid interfering with the charging process when the product is switched on.

Please note: The battery is charged after 4 to 6 days of good sunlight. The duration of the charging process depends on the battery's charge level and the quality of sunlight.

Please note: If the battery is faulty, the entire product must be properly disposed of.

Mounting

Please note: Dispose of all packaging material. Decide prior to mounting where the product is to be mounted.

⚠ Ensure that you will not come into contact with electricity, gas or water pipes when drilling into the wall. Use a drill to drill the holes into the masonry. Observe all safety instructions provided in the operation and safety manual for your drill. Otherwise there is a risk of death or injury from electric shock.

When deciding where to mount the light, pay attention to the following:

☐ Ensure the product illuminates the desired area.
☐ Ensure the motion sensor [2] covers the desired area. The motion sensor [2] has a detection area of max. 5 m and a detection angle of approx. 90°.
☐ Ensure that the motion sensor [2] is not illuminated by street lighting at night. This may impair the function.
☐ The solar cell [5] requires direct sunlight. Even partial shade during the day can significantly impair the charging process of the solar cell [5].
☐ The recommended mounting height is 2 to 4 m. Use the mounting hole [1] to mark the position of the drill hole.
☐ Drill the holes (ø 6 mm).
☐ Screw one of the supplied rawlplugs and screws into each drilled hole. Leave a small gap between the screw head and wall.
☐ Now fix the product by placing it on the screws using the mounting holes [1].
☐ Align the product and screw the screw in the mounting holes [1] tight.

Cardinal point:

The optimum alignment is south. Choose an alignment with slight deviations to the west rather than a slight deviation to the east.

Setup

☐ Press the ON/OFF switch [4] to turn on the product. The motion sensor [2] will react and activate the LED spotlight [3] as soon as the ambient light is < 30 lx (lux).
☐ Press the ON/OFF switch [4] again to turn off the product.

Cleaning and Storage

☐ Switch off the product by pressing the ON/OFF switch [4] when you do not want to use the product and want to store it.
☐ Check the motion sensor [2] and the solar cell [5] regularly for dirt. Remove any dirt to ensure the product works correctly.

☐ Keep the product, especially the solar cell [5], free of snow and ice in winter.
☐ Clean the product with a clean, damp cloth and a mild detergent.

Troubleshooting

● = Fault
◉ = Cause
○ = Solution

● = the product will not switch on.
◉ = the product is switched off.
○ = press the ON/OFF switch [4] to turn on the product.
◉ = the motion sensor [2] is dirty.
○ = clean the motion sensor [2].
◉ = the battery is dead.
○ = charge the battery (see chapter "Charging the Battery").

● = the light is flickering.
◉ = the battery is almost empty.
○ = charge the battery (see chapter "Charging the Battery").

● = the battery does not last very long.
◉ = the solar cell [5] is dirty.
○ = clean the solar cell [5].

Disposal

Note the label on the packaging materials when separating the waste, these are marked with abbreviations (a) and numbers (b) with the following meanings:

1– 7:	Plastic
20 – 22:	Paper and cardboard
80 – 98:	Composite materials

You can find out how to dispose of the used product by contacting your local or city council.

In the interest of environmental protection, do not dispose of the product via the household waste, but rather dispose of it properly. For information on collection points and their opening times, please contact your local council.

Faulty or used batteries must be recycled in accordance with Directive 2006 / 66 / EC and its amendments. Return batteries and/or the product via the offered collection facilities.

Environmental damage caused by incorrect battery disposal! Batteries must not be disposed of via the household waste. They may contain toxic heavy metals and are subject to special waste treatment. The chemical symbols of the heavy metals are as follows:
Cd = cadmium, Hg = mercury, Pb = lead.

Warranty

The product was carefully manufactured according to the strictest quality guidelines and thoroughly tested before delivery. In the event that this product is faulty, you have legal rights against the seller of the product. These statutory rights are not restricted by our warranty as set out below. This product comes with a 3-year warranty from the date of purchase. The warranty period begins with the date of purchase.
Please keep the original receipt in a safe place. This document is required as proof of purchase. If a material or manufacturing defect occurs within 3 years of the date of purchase, we will repair or replace the product for you free of charge, at our discretion. This warranty is void if the product has been damaged, improperly used or serviced. The warranty applies to material or manufacturing defects.
This warranty does not apply to product parts that are subject to normal wear and tear (e.g. batteries) and can therefore be regarded as wearing parts or damage to fragile parts, such as switches, rechargeable batteries or parts that are made of glass.

Service

GB
Hotline: 00800 80040044
E-Mail: administration@mynetsend.de

IE
Hotline: 00800 80040044
E-Mail: administration@mynetsend.de

IAN 340606_1910

Please have the receipt and the article number (e.g. IAN 12345) ready as proof of purchase for all enquiries.

CE IP65

Legenda korištenih piktograma

	Pročitajte upute za uporabu!
⎓	Istosmjerna struja
⚠	Pridržavajte se upozorenja i sigurnosnih uputa!
	Opasnost po život i od nesreća za malu djecu i djecu!
	Opasnost od eksplozije!
	Nosite zaštitne rukavice!
	Ambalažu i uređaj zbrinite na ekološki prihvatljiv način!
	Oštećenja okoliša zbog nepravilnog odlaganja baterija!
III	(Klasa zaštite III) Ovaj simbol označava da proizvod radi sa sigurnosnim malim naponom (SELV/PELV).
	Nije prikladna za osvjetljavanje unutarnjih prostorija
	Domet cca 2–5 m
	Obuhvatni kut senzora pokreta: cca 90°
IP65	Nepropusno za prašinu i zaštićeno od vodenog mlaza

PDF ONLINE
www.lidl-service.com

citygate24 GmbH
Lange Mühren 1
20095 Hamburg, GERMANY

Model no.: BMSL1249
Manufactured: 01/2020

Ident.-No.: 340606_1910

LED solarna zidna svjetiljka

Uvod

Čestitamo Vam na kupnji Vašeg novog uređaja. Ovime ste se odlučili za kvalitetan proizvod. Molimo pažljivo i do kraja pročitajte ove upute za uporabu. Ove su upute dio ovog proizvoda i sadrže važne napomene za stavljanje u pogon i rukovanje. Uvijek se pridržavajte svih sigurnosnih uputa.
Ako imate bilo kakvih pitanja ili niste sigurni u vezi rukovanja uređajem, obratite se Vašem prodavaču ili servisnom centru. Molimo čuvajte ove upute na sigurnom mjestu i proslijedite ih trećim osobama, ako je potrebno.

Namjenska upotreba

Ovaj proizvod je specijalan proizvod jer može raditi na temperaturama ispod - 20 °C i ispunjava svoju funkciju.
LED solarna svjetiljka sa senzorom pokreta predviđena je za automatsko osvjetljenje u vanjskom prostoru (npr. vrt, terasa, itd.). Svjetiljka ne smije biti montirana u unutarnjim prostorijama jer se baterija tada ne može puniti. Svjetiljka nije prikladna za osvjetljavanje prostorija u domaćinstvu. Uređaj je namijenjen samo za uporabu u privatne svrhe.

Opis dijelova

1 Rupe za pričvršćivanje
2 Senzor pokreta
3 LED reflektor
4 ON/OFF prekidač
5 Solarna ćelija
6 LED žaruljice za akcentno osvjetljenje

Opseg isporuke

1x LED solarna svjetiljka sa senzorom pokreta
1x Materijal za montažu
1x Upute za montažu i uporabu

Tehnički podaci

Solarna ćelija:	monokristal, 0,8 W
Li-Ion baterija:	3,7V ⎓, 1200 mAh (nije zamjenjiva)
Rasvjetno sredstvo:	2x LED žaruljica (akcentno osvjetljenje) 8x LED žaruljica (prednje osvjetljenje)
Dimenzionirana potrošnja:	3W
Senzor pokreta:	Domet: maks. 5 m Obuhvatni kut: cca 90°
Trajanje svjetla:	Trajanje svjetla od cca 12,5 sati (vrijedi samo za akcentno osvjetljenje). Reflektor (8 LED žaruljica) svjetli 15 sekundi nakon što percipira pokret. Trajanje svjetla od 1 sata ako svijetle sve LED žaruljice.
Razred zaštite:	IP65 (otporno na prašinu i zaštićeno od mlaza vode)
Dimenzije:	cca Š 9,5 cm x V 15,7 cm x D 7,8 cm
Svjetlosni tok (akcentno osvjetljenje):	cca 6 lm
Svjetlosni tok (pri aktiviranom senzoru pokreta):	cca 200 lm
Preporučena visina instalacije:	2 – 4 m
Broj modela:	BMSL1249

Sigurnosne napomene

- ⚠ **UPOZORENJE! OPASNOST PO ŽIVOT I OD NESREĆA ZA MALU DJECU I DJECU!** Nikada ne ostavljajte djecu bez nadzora s ambalažom. Postoji opasnost od gušenja zbog ambalaže. Djeca često podcjenjuju opasnosti. Djecu uvijek držite podalje od proizvoda.
- **OPASNOST PO ŽIVOT!** Tijekom montaže držite djecu podalje od radnog područja. Opseg isporuke uključuje različite vijke i druge sitne dijelove. Oni mogu biti opasni po život ako se progutaju ili udišu.
- Ovaj proizvod mogu koristiti djeca u dobi od 8 i više godina te osobe sa smanjenim fizičkim, osjetilnim ili mentalnim sposobnostima ili nedostatkom iskustva i znanja, ako su nadzirane ili upućene u sigurnu uporabu proizvoda i razumiju opasnosti koje iz toga proizlaze. Djeci nije dopušteno igrati se s proizvodom. Čišćenje i održavanje od strane korisnika ne smiju izvoditi djeca bez nadzora.
- Nemojte koristiti proizvod ako primijetite bilo kakvu vrstu oštećenja.

- Ako je svjetiljka dosegla kraj svog životnog vijeka, svjetiljku se mora zbrinuti u skladu s lokalnim propisima o odlaganju otpada. LED žaruljice nisu zamjenjive.

Sigurnosne upute za baterije / punjive baterije

- **OPASNOST PO ŽIVOT!** Držite baterije / punjive baterije podalje od djece. U slučaju gutanja odmah potražiti liječničku pomoć!
- **NAPOMENA!** Baterija nije zamjenjiva. Jednom kada je potrošena, potrebno je zbrinuti cijelu svjetiljku.
- **OPASNOST OD EKSPLOZIJE!** Nikada nemojte puniti baterije koje se ne mogu ponovo puniti. Nemojte kratko spajati baterije / punjive baterije i/ili nemojte ih otvarati. Rezultat može biti pregrijavanje, opasnost od požara ili pucanje.
- Nikada ne bacajte baterije / punjive baterije u vatru ili vodu.
- Ne izlažite baterije / punjive baterije mehaničkom opterećenju.

Opasnost od curenja baterije / punjive baterije

- Izbjegavajte ekstremne uvjete i temperature koji mogu utjecati na baterije / punjive baterije, npr. na radijatorima / izravnoj sunčevoj svjetlosti.
- Izbjegavajte kontakt s kožom, očima i sluznicama! Ako dođete u kontakt s kiselinom iz baterije, odmah isperite pogođena područja s velikom količinom čiste vode i odmah potražite liječničku pomoć!
- **NOSITE ZAŠTITNE RUKAVICE!** Baterije koje su iscurile ili oštećene mogu uzrokovati nagrizanje ako dođu u dodir s kožom. Stoga u tom slučaju nosite odgovarajuće zaštitne rukavice.
- Ako neka od baterija procuri, odmah je izvadite iz proizvoda kako biste izbjegli oštećenja.

Način funkcioniranja

Kada je izložena suncu, solarna ćelija pretvara svjetlo u električnu energiju i pohranjuje je u ugrađenu punjivu bateriju. Kada je baterija potpuno napunjena, trajanje svjetla akcentnog osvjetljenja iznosi 12,5 sati. Bateriju je potrebno napuniti prije prve uporabe (pogledajte poglavlje "Punjenje baterije"). Akcentno osvjetljenje trajno je upaljeno po mraku.

Punjenje baterije

Punjenje baterije solarnom ćelijom

☐ Ako je potrebno, proizvod isključite pritiskom ON/OFF prekidača [4] kako se proces punjenja ne prekida uključivanjem proizvoda.

Napomena: Nakon 4 do 6 dana dobrog utjecaja sunčeve svjetlosti baterija je napunjena. Trajanje procesa punjenja ovisi o stanju napunjenosti baterije i kvaliteti sunčevih zraka.

Napomena: Ako je baterija neispravna, cjelokupni se proizvod mora propisno zbrinuti.

Montaža

Napomena: U potpunosti uklonite ambalažu. Prije montaže odlučite gdje ćete postaviti proizvod.

⚠ Uvjerite se da nećete nailaziti na strujne, plinske ili vodovodne cijevi kada budete bušili zid. Koristite bušilicu za bušenje rupa u zidnu konstrukciju. Pridržavajte se sigurnosnih uputa iz uputa za uporabu i sigurnost bušilice. U protivnom postoji opasnost od smrti ili ozljede zbog električnog udara.

Pripazite prilikom odabira mjesta montaže na sljedeće stvari:

☐ Uvjerite se da proizvod osvjetljava željeno područje.
☐ Uvjerite se da senzor pokreta [2] obuhvaća željeno područje. Senzor pokreta [2] ima obuhvatno područje od maks. 5 m, uz obuhvatni kut od cca 90°.
☐ Pripazite da na senzor pokreta [2] noću ne pada svjetlo ulične rasvjete. To može utjecati na njegovu funkcionalnost.
☐ Solarnoj ćeliji [5] potreban je što izravniji utjecaj sunčeve svjetlosti. Čak i djelomično zasjenjenje solarne ćelije [5] tijekom dana može značajno utjecati na punjenje.
☐ Preporučena visina instalacije iznosi 2 m do 4 m. Upotrebljavajte rupe za pričvršćivanje [1] kako biste označili položaj rupe za bušenje.
☐ Izbušite rupe (ø 6 mm).
☐ Zavijte po jednu isporučenu tiplu i jedan vijak u izbušene rupe. Ostavite mali razmak između glave vijka i zida.
☐ Pričvrstite proizvod tako što ćete ga s rupama za pričvršćivanje [1] staviti na vijke.
☐ Namjestite proizvod na točan položaj i zategnite vijke u rupama za pričvršćivanje [1].

Orijentacija:

Optimalna je orijentacija prema jugu. Radije odaberite orijentaciju koja je blago okrenuta prema zapadu nego li prema istoku.

Stavljanje u pogon

☐ Pritisnite ON/OFF prekidač [4] kako biste uključili proizvod. Senzor pokreta [2] reagira i uključuje LED reflektor [3], čim okolna svjetlost bude <30 lx (luks).
☐ Pritisnite ponovo ON/OFF prekidač [4] kako biste isključili proizvod.

Čišćenje i skladištenje

☐ Isključite proizvod pritiskom ON/OFF prekidača [4] ako proizvod ne želite koristiti te ga skladištiti.
☐ Redovito pregledajte senzor pokreta [2] i solarne ćelije [5] na eventualnu prljavštinu. Uklonite je kako biste osigurali ispravan rad proizvoda.
☐ Pobrinite se da su proizvod, a posebno solarne ćelije [5], zimi slobodni od snijega i leda.
☐ Proizvod čistite lagano vlažnom krpom koja ne pušta vlakna i blagim sredstvom za čišćenje.

Otklanjanje kvarova

● = kvar
◉ = uzrok
○ = rješenje

● = Proizvod se ne uključuje.
◉ = Proizvod je isključen.
○ = Pritisnite ON/OFF prekidač [4] kako biste uključili proizvod.
◉ = Senzor pokreta [2] je onečišćen.
○ = Očistite senzor pokreta [2].
◉ = Baterija je prazna.
○ = Napunite bateriju (vidi poglavlje "Punjenje baterije").

● = Svjetlo treperi.
◉ = Baterija je gotovo prazna.
○ = Napunite bateriju (vidi poglavlje "Punjenje baterije").

● = Baterija se isprazni u kratkom vremenu.
◉ = Solarna ćelija [5] je onečišćena.
○ = Očistite solarnu ćeliju [5].

Zbrinjavanje

Pri razvrstavanju otpada vodite računa o oznakama na ambalaži, ona je označena kraticama (a) i brojevima (b) sa sljedećim značenjem:

1– 7:	Plastika
20 – 22:	Papir i karton
80 – 98:	Kompozitni materijali

Možete se obratiti Vašoj općinskoj ili gradskoj upravi za opcije odlaganja dotrajalog proizvoda.

U interesu zaštite okoliša, nemojte odlagati Vaš dotrajali proizvod kao kućni otpad, nego ga zbrinite na profesionalan način. Za doznati mjesta prikupljanja i njihovo radno vrijeme možete se obratiti nadležnoj lokalnoj upravi.

Neispravne ili iskorištene baterije moraju se reciklirati u skladu s Direktivom 2006/66/EZ i njezinim izmjenama. Vratite baterije i/ili proizvod kod ponuđenih mjesta za prikupljanje.

Oštećenja okoliša zbog nepravilnog odlaganja baterija! Baterije se ne smiju odlagati zajedno s kućnim otpadom. One mogu sadržavati otrovne teške metale i podliježu obradi opasnog otpada. Kemijski simboli teških metala su sljedeći: Cd = kadmij, Hg = živa, Pb = olovo.

Jamstvo

Proizvod je pažljivo proizveden u skladu sa strogim smjernicama za kvalitetu te je uredno testiran prije isporuke. U slučaju nedostataka na ovom proizvodu imate zakonska prava u odnosu na prodavatelja proizvoda. Ova zakonska prava nisu ograničena našim niže navedenim jamstvom.
Za ovaj proizvod dobivate 3 godine jamstva od datuma kupnje. Jamstveni rok počinje teći s datumom kupnje.
Molimo dobro čuvajte originalni račun. Ovaj je dokument potreban kao dokaz o kupnji. Ako se pojave nedostaci u materijalu ili izradi unutar 3 godine od datuma kupnje ovog proizvoda, proizvod će se - po našem izboru - besplatno popraviti ili zamijeniti.
Ovo jamstvo prestaje važiti ako je proizvod oštećen, nepravilno korišten ili servisiran. Jamstvo se odnosi na materijalne ili proizvodne nedostatke.
Ovo jamstvo ne obuhvaća dijelove proizvoda koji su podložni normalnom trošenju (npr. baterije) i stoga se mogu smatrati potrošnim dijelovima niti oštećenja lomljivih dijelova, kao što su prekidači, baterije ili dijelovi proizvedeni od stakla.

Servis

HR
Hotline: 00800 - 80040044
E-Mail: administration@mynetsend.de

IAN 340606_1910

Molimo Vas da za sve upite imate pri ruci račun i broj artikla (npr. IAN 12345) kao dokaz.

CE IP65

Legenda korišćenih piktograma

	Pročitati uputstvo za rukovanje!
⎓	Jednosmerna struja
⚠	Voditi računa o upozorenjima i bezbednosnim napomenama!
	Opasnost po život i opasnost od nesreća po manju i veću decu!
	Opasnost od eksplozije!
	Nositi zaštitne rukavice!
	Ambalažu i uređaj odložite na ekološki prihvatljiv način!
	Pogrešno odlaganje punjivih baterija je štetno po životnu sredinu!
III	(Klasa zaštite III) Ovaj simbol znači da proizvod radi sa niskim naponom (SELV/PELV).
	Nije pogodno za osvetljavanje zatvorenih prostora.
	Domet detekcije oko 2–5 m
	Ugao detekcije senzora kretanja: oko 90°
IP65	Nepropusno za prašinu i zaštićeno od vodenog mlaza

LED solarna zidna lampa

Uvod

Čestitamo Vam na kupovini novog uređaja. Odlučili ste se za veoma kvalitetan proizvod. Potrebno je da pažljivo pročitate kompletno uputstvo za rukovanje. Ovo uputstvo je sastavni deo proizvoda i sadrži važne instrukcije za puštanje u rad i rukovanje. Uvek se pridržavajte svih bezbednosnih napomena.
Ako imate bilo kakvih pitanja ili niste sigurni u rukovanje uređajem, obratite se prodavcu ili servisnom centru. Pažljivo čuvajte ovo uputstvo i po potrebi ga prosledite drugima.

Namena

Ovaj proizvod je proizvod specijalne namene, jer može da radi i pri temperaturama ispod -20 °C.
LED solarna lampa sa detektorom kretanja je predviđena za automatsko osvetljavanje na otvorenom prostoru (npr. u baštama, na terasama itd.). Lampu ne montirati u zatvorenim prostorima zato što se punjiva baterija tada ne može puniti. Lampa nije pogodna za osvetljenje prostorija u domaćinstvu. Uređaj je predviđen isključivo za privatnu upotrebu.

Opis delova

1 Otvori za pričvršćivanje
2 Senzor kretanja
3 LED reflektor
4 Prekidač za uključivanje/isključivanje
5 Solarna ćelija
6 LED lampice za ambijentalno osvetljenje

Obim isporuke

1x LED solarna lampa sa detektorom kretanja
1x materijal za montažu
1x uputstvo za montažu i rukovanje

Tehnički podaci

Solarna ćelija:	monokristalna, 0,8 W
Li-jonska punjiva baterija:	3,7V ⎓, 1200 mAh (ne može se zameniti)
Sijalica:	2 x LED sijalica (ambijentalno osvetljenje) 8 x LED sijalica (glavno osvetljenje)
Nominalna potrošnja:	3W
Detektor kretanja:	Domet: maks. 5 m Ugao detekcije: oko 90°
Trajanje svetla:	Trajanje svetla iznosi oko 12,5 sati (važi samo za ambijentalno osvetljenje). Reflektor (8 LED sijalica) svetli 15 sekundi nakon detekcije kretanja. Trajanje svetla iznosi 1 sat kada su upaljene sve LED sijalice.
Klasa zaštite:	IP65 (zaštita od prašine i mlaza vode)
Dimenzije:	pribl. Š 9,5 cm x V 15,7 cm x D 7,8 cm
Svetlosni fluks (ambijentalno osvetljenje):	oko 6 lm
Svetlosni fluks (pri aktiviranom detektoru kretanja):	oko 200 lm
Preporučena visina instalacije:	2 – 4 m
Broj modela:	BMSL1249

Bezbednosne napomene

- ⚠ **UPOZORENJE! OPASNOST PO ŽIVOT I OPASNOST OD NESREĆA PO MANJU I VEĆU DECU!** Nikada nemojte da ostavljajte decu bez nadzora sa ambalažnim materijalom. Postoji opasnost od gušenja ambalažnim materijalom. Deca često potcenjuju opasnosti. Udaljite decu od proizvoda.
- **OPASNOST PO ŽIVOT!** Prilikom montaže udaljite decu od radnog područja. U obimu isporuke se nalazi veliki broj zavrtnjeva i drugih sitnih delova. Oni mogu da se progutaju ili udahnu, što može biti opasno po život.
- Ovaj proizvod mogu koristiti deca u uzrastu od 8 godina i više, kao i osobe sa smanjenim fizičkim, senzoričkim ili mentalnim sposobnostima, ili osobe sa nedostatkom iskustva i znanja, ako su nadgledane ili upućene u bezbedno korišćenje proizvoda i shvataju opasnosti koje iz toga proizlaze. Deca ne smeju da se igraju sa proizvodom. Čišćenje i održavanje koje obavlja korisnik ne smeju da obavljaju deca ako nisu pod nadzorom.

- Nemojte da koristite proizvod ako ustanovite bilo kakva oštećenja.
- Na kraju veka trajanja lampe, lampu treba odložiti u skladu sa lokalnim propisima za odlaganje otpada. LED sijalice se ne mogu zameniti.

Bezbednosne napomene za baterije / punjive baterije

- **OPASNOST PO ŽIVOT!** Baterije / punjive baterije držite van domašaja dece. Ako se progutaju, odmah potražite medicinsku pomoć!
- **NAPOMENA!** Punjiva baterija ne može da se zameni. Kada se istroši, mora da se zameni kompletna lampa.
- **OPASNOST OD EKSPLOZIJE!** Nemojte da punite baterije koje nisu punjive. Nemojte da kratkospajate baterije / punjive baterije niti da ih otvarate. Posledice mogu biti pregrevanje, opasnost od požara ili pucanja.
- Nikada nemojte da bacate baterije / punjive baterije u vatru ili vodu.
- Nemojte da izlažete baterije / punjive baterije mehaničkom opterećenju.

Opasnost od isticanja tečnosti iz baterija / punjivih baterija

- Izbegavajte ekstremne uslove i temperature, kao na primer grejna tela / direktno sunčevo zračenje, jer mogu uticati na rad baterija / punjivih baterija.
- Izbegavajte kontakt sa kožom, očima i sluzokožom! U slučaju kontakta sa kiselinom iz baterije, pogođena mesta odmah isperite sa puno vode i obavezno potražite medicinsku pomoć!
- **NOSITI ZAŠTITNE RUKAVICE!** Iscurele ili oštećene baterije / punjivi akumulatori pri kontaktu mogu da dovedu do oštećenja kože. U takvom slučaju obavezno nosite odgovarajuće zaštitne rukavice.
- U slučaju curenja baterija, odmah ih uklonite iz proizvoda da biste sprečili oštećenja.

Način rada

Solarna ćelija pretvara sunčevu svetlost u električnu energiju i skladišti je u ugrađenoj punjivoj bateriji. Kada je punjiva baterija potpuno napunjena, trajanje svetla za ambijentalno osvetljenje iznosi 12,5 sati. Pre prvog puštanja u rad, punjiva baterija mora biti napunjena (pogledajte poglavlje „Punjenje punjive baterije"). Ambijentalno osvetljenje se trajno uključuje pri sumraku.

Punjenje punjive baterije

Punjenje punjive baterije preko solarne ćelije

☐ Isključite proizvod, tako što ćete pritisnuti prekidač za uključivanje / isključivanje [4], da ne bi došlo do ometanja procesa punjenja zbog uključivanja proizvoda.

Napomena: Punjiva baterija će nakon 4 do 6 dana pri dobrom sunčevom zračenju biti napunjena. Trajanje punjenja zavisi od nivoa napunjenosti punjive baterije, kao i kvaliteta sunčevog zračenja.

Napomena: U slučaju da se punjiva baterija pokvari, kompletan proizvod treba pravilno odložiti u otpad.

Montaža

Napomena: Uklonite sav ambalažni materijal. Pre montaže izaberite mesto montaže.

⚠ Pazite da pri bušenju zida ne probijete električnu, gasnu i vodovodnu instalaciju. Za bušenje rupa u zidu upotrebite bušilicu. Vodite računa o bezbednosnim napomenama iz uputstva za rukovanje i bezbednost za bušilicu. U suprotnom preti opasnost od smrtnog ishoda ili povreda usled strujnog udara.

Pri izboru mesta postavljanja vodite računa o sledećem:

☐ Obezbedite da proizvod osvetljava željenu oblast.
☐ Obezbedite da senzor kretanja [2] obuhvata željenu oblast. Senzor kretanja [2] ima domet detekcije od maks. 5 m, pri uglu detekcije od oko 90°.
☐ Pobrinite se da se senzor kretanja [2] noću ne obasjava uličnim osvetljenjem. To može uticati na njegov rad.
☐ Solarna ćelija [5] zahteva što je moguće direktnije sunčevo zračenje. Delimično zaklanjanje solarne ćelije [5] tokom dana može negativno da utiče na punjenje.
☐ Preporučena visina montaže iznosi 2 m do 4 m. Iskoristite otvore za pričvršćivanje [1] da obeležite položaj rupa za bušenje.
☐ Izbušite rupe (ø 6 mm).
☐ Zavrnite po jedan isporučeni tipl i jedan zavrtanj u svaku izbušenu rupu. Ostavite mali zazor između glave zavrtnja i zida.
☐ Sada pričvrstite proizvod tako što ćete otvore za pričvršćivanje [1] zakačiti na zavrtnje.
☐ Usmerite proizvod i čvrsto pritegnite zavrtnje u otvore za pričvršćivanje [1].

Orijentacija:

Optimalna orijentacija je prema jugu. Bolje je da izaberete usmerenje sa manjim odstupanjem prema zapadu nego prema istoku.

Puštanje u rad

☐ Pritisnite prekidač za uključivanje/isključivanje [4] da biste uključili proizvod. Detektor kretanja [2] reaguje i uključuje LED reflektor [3] čim osvetljenje okoline padne na vrednost < 30 lx (luks).
☐ Ponovo pritisnite prekidač za uključivanje/isključivanje [4] da biste isključili proizvod.

Čišćenje i skladištenje

☐ Isključite proizvod pritiskom na prekidač za uključivanje / isključivanje [4] kada više ne želite da koristite proizvod i kada hoćete da ga uskladištite.
☐ Redovno proveravajte senzor kretanja [2] i solarnu ćeliju [5] u pogledu zaprljanosti. Očistite ih da bi se obezbedio nesmetan rad proizvoda.
☐ Obezbedite da proizvod, a posebno solarna ćelija [5], tokom zime ne budu pod snegom i ledom.
☐ Proizvod čistite makom, blago navlaženom krpom koja ne ostavlja vlakna i blagim sredstvom za čišćenje.

Otklanjanje smetnji

● = smetnja
◉ = uzrok
○ = rešenje

● = Proizvod se ne uključuje.
◉ = Proizvod je isključen.
○ = Pritisnite prekidač za uključivanje/isključivanje [4] da biste uključili proizvod.
◉ = Senzor kretanja [2] je zaprljan.
○ = Očistite senzor kretanja [2].
◉ = Punjiva baterija je ispražnjena.
○ = Napunite punjivu bateriju (pogledajte poglavlje „Punjenje punjive baterije").

● = Svetlo treperi.
◉ = Punjiva baterija je skoro prazna.
○ = Napunite punjivu bateriju (pogledajte poglavlje „Punjenje punjive baterije").

● = Punjiva baterija se prazni nakon kraćeg vremena.
◉ = Solarna ćelija [5] je zaprljana.
○ = Očistite solarnu ćeliju [5].

Odlaganje u otpad

Pri razvrstavanju otpada obratite pažnju na oznaku ambalažnog materijala koji se označava skraćenicama (a) i brojevima (b) sa sledećim značenjem:

1– 7:	plastika
20 – 22:	papir i karton
80 – 98:	kompozitni materijal

Mogućnosti za odlaganje dotrajalog proizvoda možete saznati u opštinskoj ili gradskoj upravi.

U interesu zaštite životne sredine, nemojte odlagati svoj dotrajali proizvod kao kućni otpad, već ga odložite na stručan način. O mestima za prikupljanje i radnom vremenu možete se informisati kod lokalne uprave.

Neispravne ili istrošene punjive baterije moraju se reciklirati u skladu sa direktivom 2006 / 66 / EC i njenim izmenama. Punjive baterije i / ili proizvod predajte preko sistema za prikupljanje koji se nude kod vas.

Pogrešno odlaganje punjivih baterija je štetno po životnu sredinu! Punjive baterije ne smeju da se odlažu u kućni otpad. One mogu da sadrže otrovne teške metale i podležu propisima za rukovanje posebnim otpadom. Hemijski simboli teških metala su sledeći: Cd = kadmijum, Hg = živa, Pb = olovo.

Garancija

Proizvod je pažljivo proizveden u skladu sa strogim smernicama kvaliteta i pažljivo testiran pre isporuke. U slučaju kvara na ovom proizvodu, imate zakonska prava na reklamaciju kod prodavca proizvoda. Ova zakonska prava nisu ograničena našom garancijom kao što je navedeno u nastavku. Za ovaj proizvod dobijate garanciju od 3 godine od datuma kupovine. Garantni rok počinje od datuma kupovine. Sačuvajte originalni račun, isečak sa kase. Ova dokumentacija je potrebna kao dokaz o kupovini. Ako dođe do greške u materijalu ili izradi u roku od 3 godine od datuma kupovine ovog proizvoda, proizvod će biti besplatno popravljen ili zamenjen po našem nahođenju. Ova garancija prestaje da važi ako je proizvod oštećen, nepravilno korišćen ili servisiran. Garancija se odnosi na greške u materijalu ili izradi.
Ova garancija ne pokriva delove proizvoda koji su podložni normalnom trošenju i habanju (npr. baterije) i stoga se mogu smatrati habajućim delovima i ne pokriva oštećenje lomljivih delova, kao što su prekidači, punjive baterije ili delovi od stakla.

Servis

RS
Hotline: 00800 - 80040044
E-Mail: administration@mynetsend.de

IAN 340606_1910

Za sva pitanja pripremite račun i broj proizvoda (npr. IAB 12345) kao dokaz o kupovini.

CE IP65

Legenda pictogramelor folosite

	A se citi manualul de utilizare!
⎓	Curent continuu
⚠	A se respecta indicațiile de siguranță și avertismentele!
	Pericol de vătămare și de deces pentru copii!
	Pericol de explozie!
	A se folosi mănuși de protecție!
	Eliminarea ambalajului și a dispozitivului trebuie să se facă într-un mod corespunzător, fără a dăuna mediului înconjurător!
	Eliminarea necorespunzătoare a acumulatorilor poate provoca daune mediului înconjurător!
III	(clasa de protecție III) Acest simbol indică faptul că dispozitivul funcționează cu tensiune mică de protecție (SELV/PELV).
	Dispozitivul nu este adecvat iluminării spațiilor interioare
	Raza detecției cca 2-5 m
	Raza unghiului de detecție a senzorului de mișcare: cca 90°
IP65	Etanș la praf și rezistent la jet de apă

Lampă solară de perete, cu LED

Introducere

Vă felicităm pentru achiziționarea noului dumneavoastră dispozitiv. Ați luat decizia de a cumpăra un produs de mare valoare. Vă rugăm să citiți cu atenție și în întregime acest manual de utilizare. Acest manual aparține produsului și conține indicații importante pentru punerea în funcțiune și manipularea dispozitivului. Vă rugăm să acordați atenție deosebită tuturor indicațiilor de siguranță. Dacă aveți întrebări sau nu sunteți sigur cu privire la manipularea dispozitivului, vă rugăm să vă adresați distribuitorului dumneavoastră sau atelierului service din proximitatea dumneavoastră. Vă rugăm să păstrați cu grijă acest manual și să-l transmiteți terților dacă situația o impune.

Destinația utilizării

Acesta este un produs special deoarece poate fi utilizat la temperaturi sub -20 °C, totodată îndeplinindu-și funcția prevăzută.
Lampa solară LED cu detector de mișcare este prevăzută pentru iluminarea automată în spațiile exterioare (ex. grădini, terase etc.). Lampa nu trebuie să fie montată în interior deoarece acumulatorul nu se va putea încărca. Lampa nu este adecvată iluminării camerelor din gospodărie. Dispozitivul este prevăzut exclusiv utilizării private.

Descrierea componentelor

1 găuri de fixare
2 senzor de mișcare
3 reflector LED
4 comutator PORNIT/OPRIT
5 celulă solară
6 LED-uri pentru iluminare accentuată

Furnitura

1 x lampă solară LED cu detector de mișcare
1 x materiale de montare
1 x manual de utilizare și de montare

Date tehnice

Celulă solară:	Monocristalin, 0,8 W
Acumulator litiu-ion:	3,7V ⎓, 1200 mAh (neînlocuibil)
Corpuri de iluminat:	2 x LED-uri (iluminare accentuată) 8 x LED-uri (iluminare frontală)
Consum de putere nominal:	3W
Detector de mișcare:	Rază de detecție: max. 5 m Raza unghiului de detecție: cca 90°
Durata de iluminare:	Durata de iluminare este de cca 12,5 ore (se aplică doar iluminării accentuate). Reflectorul (8 LED-uri) luminează timp de 15 secunde după mișcarea de detectare. Durata de iluminare este de 1 oră la utilizarea cu toate LED-urile.
Grad de protecție:	IP65 (rezistent la praf și protejat împotriva jeturilor de apă)
Dimensiuni:	cca B 9,5 cm x H 15,7 cm x T 7,8 cm
Flux luminos (iluminarea accentuată):	cca 6 lm
Flux luminos (la declanșarea detectorului de mișcare):	cca 200 lm
Înălțimea de instalare recomandată:	2 -4 m
Număr model:	BMSL1249

Indicații de siguranță

- ⚠ **AVERTISMENT! PERICOL DE VĂTĂMARE ȘI DE DECES PENTRU COPII!** Nu lăsat niciodată ambalajul la îndemâna copiilor nesupravegheați. Există pericol de înec din cauza materialelor de ambalare. Copiii subestimează adesea pericolele. Nu lăsați produsul la îndemâna copiilor.
- **PERICOL DE DECES!** Nu permiteți copiilor să se apropie de zona de lucru pe durata montajului. Furnitura cuprinde un număr mare de șuruburi și alte piese mici. Acestea pot fi înghițite sau inhalate, existând pericol de deces.
- Acest produs poate fi utilizat de copii începând cu vârsta de 8 ani și de persoane cu abilități fizice, senzoriale sau mentale reduse sau fără experiență și fără cunoștințe necesare, dacă sunt supravegheați sau dacă au fost instruiți cu privire la utilizarea sigură a acestui aparat și dacă au înțeles pericolele ce pot rezulta cu privire la acesta. Copiilor le este interzis să se joace cu aparatul. Curățarea și acțiunile de întreținere destinate utilizatorului nu se vor efectua de către copii fără supraveghere.

- Încetați utilizarea produsului, dacă observați orice fel de defecțiune.
- Dacă durata de viață a lămpii s-a încheiat, aceasta trebuie să fie eliminată în conformitate cu prevederile locale privind eliminarea deșeurilor. LED-urile nu sunt înlocuibile.

Indicații de siguranță pentru baterii/ acumulatori

- **PERICOL DE DECES!** Nu lăsați bateriile/acumulatorii la îndemâna copiilor. În caz de înghițire accidentală, adresați-vă imediat unui medic!
- **INDICAȚIE!** Acumulatorul nu este înlocuibil. Dacă este uzat, întreaga lampă trebuie să fie eliminată.
- **PERICOL DE EXPLOZIE!** Nu reîncărcați niciodată bateriile care nu sunt reîncărcabile. Nu scurtcircuitați bateriile/acumulatorii și nu încercați să le deschideți. Urmările acestor acțiuni pot fi supraîncălzirea, pericolul de incendiu sau pericolul de explozie.
- Nu aruncați niciodată bateriile/acumulatorii în foc sau apă.
- Nu supuneți bateriile/acumulatorii sarcinilor mecanice.

Risc de scurgere al bateriilor/acumulatorilor

- Evitați condițiile extreme și temperaturile care pot afecta bateriile/acumulatorii, de ex. radiatoarele/lumina directă a razelor solare.
- Evitați contactul cu pielea, ochii sau mucoasa nazală! În caz de contact cu acidul scurs din baterii, spălați imediat zona afectată cu apă limpede din abundență și adresați-vă de îndată unui medic!
- **A SE FOLOSI MĂNUȘI DE PROTECȚIE!** Scurgerea bateriilor/acumulatorilor defecți poate provoca arsuri la contactul cu pielea. Din acest motiv, vă rugăm să purtați mănuși de protecție.
- În caz de scurgere a bateriilor, îndepărtați-le imediat din produs pentru a evita eventualele defecțiuni.

Modul de funcționare

Celula solară preia razele solare și convertește lumina acestora în energie electrică și o stochează în acumulatorul încorporat. Când acumulatorul este complet încărcat, durata de iluminare a lămpii este de 12,5 ore la utilizarea cu iluminare accentuată. Înainte de prima punere în funcțiune, acumulatorul trebuie să fie încărcat (a se vedea capitolul „Încărcarea acumulatorului"). Iluminarea accentuată este permanent activată în întuneric.

Încărcarea acumulatorului

Încărcarea acumulatorului cu celula solară

☐ Dacă este necesar, opriți produsul prin apăsarea comutatorului PORNIT/OPRIT 4 pentru a evita întreruperea procesului de încărcare prin pornirea produsului.

Indicație: La expunerea la raze solare puternice, durata de încărcare a acumulatorului este de 4 până la 6 zile. Durata procesului de încărcare depinde de starea de încărcare a acumulatorului precum și de calitatea razelor solare.

Indicație: Dacă acumulatorul se defectează, întregul produs trebuie eliminat în mod corespunzător.

Montaj

Indicație: Îndepărtați complet ambalajul. Decideți-vă înainte de montaj asupra persoanei care va urma să monteze produsul.

⚠ Asigurați-vă că nu perforați țevi de curent, gaz sau apă la utilizarea burghiului. Utilizați un burghiu pentru a face găuri în zidărie. Aveți grijă la indicațiile de siguranță din manualul de utilizare al burghiului. În caz contrar, există pericol de vătămare sau de deces din cauza electroșocurilor.

Aveți grijă la următoarele lucruri când alegeți locul de montaj:

☐ Asigurați-vă că produsul va ilumina zona dorită.
☐ Asigurați-vă că senzorul de mișcare 2 cuprinde zona dorită. Senzorul de mișcare 2 dispune de o rază de acțiune de max. 5 m, la o rază a unghiului de detecție de cca 90°.
☐ Aveți grijă ca senzorul de mișcare 2 să nu fie expus iluminării stradale pe timp de noapte. Acest lucru poate afecta funcția aferentă.
☐ Celula solară 5 necesită cât mai multă lumină directă a razelor solare. De asemenea, o umbrire parțială a celulei solare 5 pe timpul zilei poate afecta semnificativ încărcarea.
☐ Înălțimea de instalare recomandată este de la 2 m până la 4 m. Folosiți găurile de fixare 1 pentru a marca poziția găurilor de burghiu.
☐ Perforați găurile (ø 6 mm).
☐ Înșurubați oricare diblu furnizat și un șurub în găurile perforate. Lăsați un spațiu mic între capul șurubului și perete.
☐ Fixați acum produsul prin așezarea acestuia pe șuruburi cu găurile de fixare 1 .
☐ Centrați produsul și fixați prin strângere șuruburile în găurile de fixare 1

Orientarea:
Orientarea către sud este optimală. Alegeți, de preferință, mai degrabă o orientare cu mici deviații spre vest decât una cu mici deviații spre est.

Punerea în funcțiune

☐ Apăsați pe comutatorul PORNIT/OPRIT 4 pentru a porni produsul. Detectorul de mișcare 2 se activează și pornește reflectorul LED 3 de îndată ce lumina ambientală este < 30 lx (lux).
☐ Apăsați din nou pe comutatorul PORNIT/OPRIT 4 pentru a opri produsul.

Curățare și depozitare

☐ Opriți produsul prin apăsarea comutatorului PORNIT/OPRIT 4 dacă nu folosiți produsul și doriți să îl depozitați.
☐ Examinați periodic senzorul de mișcare 2 și celula solară 5 pentru murdărie. Îndepărtați-le pentru a asigura funcționarea corectă a produsului.
☐ Păstrați produsul ferit de ninsoare și îngheț, mai ales celula solară 5
☐ Curățați produsul cu o lavetă fără scame ușor umedă și cu un detergent neagresiv.

Remedierea defecțiunilor

● = Defecțiune
◉ = Cauză
○ = Soluție
● = Produsul nu se pornește.
◉ = Produsul este oprit.
○ = Apăsați pe comutatorul PORNIT/OPRIT 4 pentru a porni produsul.
◉ = Senzorul de mișcare 2 este murdar.
○ = Curățați senzorul de mișcare 2 .
◉ = Acumulatorul este descărcat.
○ = Încărcați acumulatorul (a se vedea capitolul „Încărcarea acumulatorului").
● = Lumina pâlpâie.
◉ = Acumulatorul este aproape descărcat.
○ = Încărcați acumulatorul (a se vedea capitolul „Încărcarea acumulatorului").
● = Acumulatorul se va descărca în scurt timp.
◉ = Celula solară 5 este murdară.
○ = Curățați celula solară 5 .

Eliminare

Aveți grijă la marcajul materialelor de ambalare la separarea deșeurilor. Acestea sunt notate cu prescurtări (a) și numere (b) având următoarele înțelesuri:

1-7:	Plastice
20-22:	Hârtii și cartoane
80-98:	Materiale compozite

Vă puteți adresa administrației localității dumneavoastră pentru a afla posibilitățile de eliminare a produsului.

În scopul protejării mediului înconjurător, nu aruncați produsul dumneavoastră la deșeuri menajere, după ce acesta și-a încheiat durata de viață, ci eliminați-l în mod corespunzător. Vă puteți adresa administrației localității dumneavoastră pentru a vă informa cu privire la locurile de colectare și orele acestora de deschidere.

Acumulatorii defecți sau uzați trebuie reciclați conform Directivei 2006/66/CE și amendamentelor sale. Returnați acumulatorii și/sau produsul prin facilitățile de colectare oferite.

Eliminarea necorespunzătoare a acumulatorilor poate provoca daune mediului înconjurător! Acumulatorii nu trebuie eliminați cu deșeurile menajere. Ei pot conține metale grele toxice și sunt supuse tratării deșeurilor periculoase. Simbolurile chimice ale metalelor grele sunt după cum urmează: Cd = Cadmiu, Hg = Mercur, Pb = Plumb.

Garanție

Produsul a fost manufacturat cu grijă și în conformitate cu regulamente stricte privind calitatea și a fost minuțios verificat înainte de livrare. În cazurile în care produsul vă este livrat cu defecțiuni, aveți drepturi legale față de vânzătorul produsului. Aceste drepturi legale nu sunt limitate de garanția prezentată mai jos. Dispuneți de o garanție de 3 ani din momentul cumpărării acestui produs. Perioada de garanție începe de la data cumpărării produsului. Vă rugăm să păstrați cu grijă bonul fiscal original. Acest document servește ca dovadă de cumpărare. Dacă în decursul a 3 ani de la data cumpărării apar defecțiuni de fabricare sau materiale, dumneavoastră aveți posibilitatea să ne solicitați repararea sau înlocuirea produsului. Această garanție devine nulă în cazurile în care produsul se defectează ca urmare a unei utilizări sau întreținerii necorespunzătoare. Serviciile acordate în baza garanției se aplică defecțiunilor de fabricare sau materiale. Această garanție nu acoperă părți ale produsului care sunt supuse unei uzuri normale (ex. baterii) și, prin urmare, pot fi considerate părți uzate. De asemenea, garanția nu acoperă nici deteriorarea pieselor fragile, cum ar fi comutatorii, acumulatorii sau cele realizate din sticlă.

Service

RO

zeitlos GmbH
Servicelogistik
Nachtwaid 6
79206 Breisach

Hotline: 00800 80040044
E-Mail: administration@mynetsend.de

IAN 340606_1910

Vă rugăm să păstrați bonul fiscal și numărul articolului (ex. IAN 12345) ca dovadă a achiziției în cazul în care veți avea întrebări ulterioare.

CE IP65

Легенда на използваните пиктограми

ℹ	Прочетете ръководството за експлоатация!
⎓	Постоянен ток
⚠	Спазвайте предупредителните указания и тези за безопасност!
	Опасност за живота и от злополуки за деца!
⚠	Опасност от експлозия!
	Носете защитни ръкавици!
	Изхвърлете опаковката и уреда по екологосъобразен начин!
	Щети за околната среда поради неправилно изхвърляне на батериите!
III	(Защитен клас III) Този символ означава, че продуктът работи с безопасно ниско напрежение (SELV / PELV).
	Не е подходящ за вътрешно осветление.
	Диапазон на покритие прибл. 2-5 м.
	Ъгъл на покритие-сензор за движение: прибл. 90°
IP65	Прахоустойчив и защитен от водни струи

LED соларна стенна лампа

Въведение

Поздравяваме Ви с покупката на вашия нов уред. Вие избирате един висококачествен продукт. Моля, прочетете напълно и внимателно това ръководство за експлоатация. Това ръководство принадлежи към този продукт и съдържа важни указания за въвеждане в експлоатация и работа. Спазвайте винаги указанията за безопасност.
Ако имате въпроси или не сте сигурни в работата с устройството, моля, свържете се с вашия дилър или сервизен център. Моля, пазете това ръководство внимателно и го предайте на трети лица, ако е необходимо.

Употреба по предназначение

Този продукт е специален продукт, тъй като може да работи при температури под -20 °C и може да изпълнява функцията си.
LED соларната лапа с детектор за движение е предназначена за автоматично външно осветление (например за градина, тераса и др.). Лампата не трябва да се инсталира във вътрешни помещения, тъй като там батерията не може да се зареди. Лампата не е подходяща за домашно вътрешно осветление. Уредът е предназначен само за лична употреба.

Описание на частите

1 Монтажни отвори
2 Сензор за движение
3 LED излъчвател
4 Превключвател за ВКЛ./ИЗКЛ.
5 Соларна клетка
6 LED за акцентно осветление

Обхват на доставката

1x LED соларна лампа със сензор за движение
1x монтажен материал
1x ръководство за монтаж и експлоатация

Технически данни

Соларна клетка:	Монокристален, 0,8 W
Литиево-йонна батерия:	3,7V ⎓ , 1200 mAh (без замяна)

Лампа:	2 x LED (акцентно осветление) 8 x LED (предно осветление)
Номинална мощност:	3W
Сензор за движение:	Обхват: макс. 5 м Ъгъл на покритие: прибл. 90° Продължителността на осветлението е около 12,5 часа (важи само за акцентно осветление).
Продължителност на осветление:	Излъчвател (8 светодиода) светва за 15 секунди след усещане на движение. Продължителността на осветлението е 1 час, когато светят всички светодиоди.
Степен на защита:	IP65 (прахоустойчив и защитен от водни струи)
Размери:	прибл. широч. 9,5 cm x височ. 15,7 cm x дълб. 7,8 cm
Светлинен поток (акцентно осветление):	прибл. 6 lm
Светлинен поток (при задействан сензор за движение):	прибл. 200 lm
Препоръчителна височина на монтаж:	2 – 4 m
Номер на модел:	BMSL1249

Указания за безопасност

- **⚠ ПРЕДУПРЕЖДЕНИЕ! ОПАСНОСТ ЗА ЖИВОТА И ОТ ЗЛОПОЛУКИ ЗА ДЕЦА!** Никога не оставяйте децата без надзор с опаковъчния материал. Има опасност от задушаване чрез опаковъчния материал. Децата често подценяват опасностите. Винаги дръжте децата далеч от продукта.
- **ОПАСНОСТ ЗА ЖИВОТА!** Дръжте децата далеч от работната зона по време на монтаж. Обхватът на доставката включва различни винтове и други малки части. Те могат да бъдат животозастрашаващи при поглъщане или вдишване.
- Този продукт може да се използва от деца над 8 и повече години, както и от лица с намалени физически, сетивни или умствени способности или с липса на опит и знания, ако са били наблюдавани или инструктирани за безопасна употреба на продукта и разбират произтичащите опасности. Децата не трябва да играят с продукта. Почистването и поддръжката на потребителя не трябва да се извършват от деца без надзор.

- Не използвайте продукта, ако забележите повреда.
- Ако лампата е достигнала своя експлоатационен край, тя трябва да се изхвърли в съответствие с местните разпоредби за изхвърляне. Светодиодите не могат да се заменят.

Указания за безопасност за батерии / акумулатори

- **ОПАСНОСТ ЗА ЖИВОТА!** Дръжте батериите/акумулаторите далеч от деца. При поглъщане незабавно потърсете лекарска помощ!
- **УКАЗАНИЕ!** Батерията не може да се сменя. Когато тя се изразходи, цялата лампа трябва да се изхвърли.
- **ОПАСНОСТ ОТ ЕКСПЛОЗИЯ!** Никога не презареждайте батериите. Не съединявайте накъсо батерии/акумулатори и/или не ги отваряйте. Резултатът може да бъде прегряване, пожар или взрив.
- Никога не изхвърляйте батерии/акумулатори в огън или вода.
- Не излагайте батериите/акумулаторите на механично натоварване.

Риск от изтичане на батерии/акумулатори

- Избягвайте екстремни условия и температури, които могат да въздействат на батериите/акумулаторите напр. върху радиатори / пряка слънчева светлина.
- Избягвайте контакт с кожата, очите и лигавиците! При контакт с акумулаторна киселина, незабавно изплакнете засегнатите места обилно с чиста вода и незабавно потърсете лекарска помощ!
- **НОСЕТЕ ЗАЩИТНИ РЪКАВИЦИ!** Изтеклите или повредени батерии / акумулатори могат да причинят изгаряния, ако влязат в контакт с кожата. За това в този случай носете подходящи защитни ръкавици.
- В случай на изтичане на батериите, отстранете ги веднага от продукта, за да избегнете повреди.

Начин на функциониране

При излагане на слънчева светлина соларната клетка превръща светлината в електрическа енергия и я съхранява във вградената акумулаторна батерия. Когато батерията е напълно заредена, времето за осветяване за акцентно осветление е 12,5 часа. Батерията трябва да се зареди преди първото въвеждане в експлоатация (вижте глава „Зареждане на батерията"). Акцентното осветление е постоянно включено на тъмно.

Зареждане на батерията

Зареждане на батерията със соларната клетка

☐ Евентуално изключете продукта, като натиснете превключвателя за ВКЛ./ИЗКЛ. 4 , за да не попречите на зареждането чрез включване на продукта.

Указание: След 4 до 6 дни с добра слънчева светлина, батерията е заредена. Продължителността на процеса на зареждане зависи от състоянието на зареждане на батерията и от качеството на слънчевата светлина.

Указание: Ако батерията е дефектна, целият продукт трябва да се изхвърли правилно.

Монтаж

Указание: Напълно отстранете опаковъчния материал. Решете къде да монтирате продукта преди монтаж.

⚠ Уверете се, че няма сблъсък с ел., газови или водни линии, когато пробивате в стената. Използвайте бормашина, за да пробиете отворите в зидарията. Спазвайте указанията за безопасност от инструкциите за експлоатация и безопасност на бормашината. В противен случай съществува риск от смърт или нараняване поради електрически удар.

При избор на място за монтаж обърнете внимание на следното:

☐ Уверете се, че продуктът осветява желаната област.
☐ Уверете се, че сензорът за движение 2 обхваща желаната област. Сензорът за движение 2 има обхват на откриване от макс. 5 m, с ъгъл на откриване от прибл. 90 °
☐ Обърнете внимание сензорът за движение 2 да не е осветен през нощта от уличното осветление. Това може да попречи на функцията.
☐ Слънчевата клетка 5 изисква възможно най-много директна слънчева светлина. Частичното засенчване на соларната клетка 5 през деня може също значително да повлияе на процеса на зареждане.
☐ Препоръчителната височина на инсталиране е от 2 до 4 метра. Използвайте монтажните отвори 1 ,за да маркирате положението на отвора.
☐ Пробийте отворите (ø 6 mm).
☐ Завинтете по един доставен дюбел и един винт в пробитите отвори. Оставете малко разстояние между главата на винта и стената.
☐ Сега фиксирайте продукта, като го поставите с отворите за фиксиране 1 при винтовете.

☐ Подравнете продукта и затегнете винтовете в монтажните отвори 1 .

Посока:
Оптимално е ориентацията на юг. По-скоро изберете ориентация с леки отклонения на запад, а не леко отклонение на изток.

Въвеждане в експлоатация

☐ Натиснете превключвателя за ВКЛ./ИЗКЛ. 4 , за да включите продукта. Сензорът за движение 2 реагира и включва светодиодния излъчвател 3 веднага щом околната светлина е < 30 lx (Lux).
☐ Натиснете превключвателя за ВКЛ./ИЗКЛ. 4 отново, за да изключите продукта.

Почистване и съхранение

☐ Изключете превключвателя за ВКЛ./ИЗКЛ. 4 , когато не използвате продукта и искате да го съхранявате.
☐ Проверявайте редовно сензора за движение 2 и соларната клетка 5 за замърсявания. Отстранете ги, за да осигурите правилното функциониране на продукта.
☐ Съхранявайте продукта, особено соларната клетка 5 , без сняг и лед през зимата.
☐ Почистете продукта с леко влажна кърпа без влакна и мек почистващ препарат.

Отстраняване на неизправности

● = грешка
◉ = причина
○ = решение

● = Продуктът не се включва.
◉ = Продуктът е изключен.
○ = Натиснете превключвателя за ВКЛ./ИЗКЛ. 4 , за да включите продукта.
◉ = Сензорът за движение 2 е замърсен.
○ = Почистете сензора за движение 2 .
◉ = Батерията е изтощена.
○ = Заредете батерията (вижте глава „Зареждане на батерията").

● = Светлината мига.
◉ = Батерията е почти изтощена.
○ = Заредете батерията (вижте глава „Зареждане на батерията").

● = Батерията се изтощава в рамките на кратко време.

◉ = Соларната клетка 5 е замърсена.
○ = Почистете соларната клетка 5 .

Изхвърляне

Спазвайте обозначението на опаковъчните материали по време на сортирането на отпадъци, като те са обозначени със съкращения (а) и числа (б) със следното значение:

1– 7:	Пластмаса
20 – 22:	Хартия и картон
80 – 98:	Композитни материали

Можете да се свържете с вашата общинска или градска администрация за опции за изхърляне.

В интерес на опазването на околната среда не изхвърляйте продукта си като битов отпадък, ако е изминал времето си на експлоатация, а вместо това го изхвърлете по компетентен начин. Относно местата за събиране и работното им време можете да се консултирате с местната администрация.
Повредените или използвани батерии трябва да бъдат рециклирани в съответствие с Директива 2006 /66 / EO и нейните изменения. Върнете батериите и / или продукта чрез предлаганите места за събиране.

Щети за околната среда поради неправилно изхвърляне на батериите!
Батериите не трябва да се изхвърлят заедно с битовите отпадъци. Те могат да съдържат токсични тежки метали и подлежат на третиране като опасни отпадъци. Химическите символи на тежките метали са както следва: Cd = кадмий, Hg = живак, Pb = олово.

Гаранция

Продуктът е внимателно произведен съгласно строгите директиви за качество и внимателно тестван преди доставката. В случай на дефекти в този продукт, имате законни права спрямо продавача на продукта. Тези законни права не са ограничени от представената гаранция по-долу.
Получавате 3 години гаранция за този продукт от датата на покупката.
Гаранционният срок започва с датата на покупката.
Моля, съхранявайте добре оригиналния касов бон. Този документ се изисква като доказателство за покупката.
Ако в рамките на 3 години от датата на закупуване на този продукт възникне грешка в материала или изработката, продуктът ще бъде ремонтиран или заменен безплатно по наша преценка.
Тази гаранция е невалидна, ако продуктът е повреден, неправилно използван или поддържан. Гаранцията важи за материални или производствени дефекти.
Тази гаранция не покрива части от продукта, които са обект на нормално износване (напр. батерии) и следователно могат да се считат за износващи се части или повреда на чупливи части, като напр. превключвател, батерии или такива, изготвени от стъкло.

Сервиз

BG

Hotline: 00800 - 80040044
E-Mail: administration@mynetsend.de

IAN 340606_1910

Моля, подгответе касовата бележка и номера на артикула (напр. IAN 12345) като доказателство за покупката при всички запитвания.

CE IP65

Υπόμνημα των χρησιμοποιηθέντων εικονογραφημάτων

ℹ	Διαβάστε τις οδηγίες χρήσης!
⎓	Συνεχές ρεύμα
⚠	Προσέξτε τις υποδείξεις κινδύνου και ασφαλείας!
	Κίνδυνος ζωής και ατυχήματος για βρέφη και μικρά παιδιά!
⚠	Κίνδυνος έκρηξης!
	Φοράτε προστατευτικά γάντια!
	Απορρίψτε τη συσκευασία και τη συσκευή με τρόπο φιλικό προς το περιβάλλον!
	Ζημιές στο περιβάλλον σε περίπτωση λανθασμένης απόρριψης των συσσωρευτών!
III	(κατηγορία προστασίας III) Αυτό το σύστημα σημαίνει, πως το προϊόν λειτουργεί με χαμηλή τάση ασφαλείας (SELV / PELV).
	Δεν ενδείκνυται ως φωτισμός εσωτερικού χώρου
	Περιοχή φώρασης περίπου 2 - 5 μέτρα
	Γωνία ανάκλασης αισθητήρα κίνησης: περίπου 90°
IP65	Ανθεκτικό στη σκόνη και με προστασία από ψεκασμό δέσμης νερού

Ηλιακό επιτοίχιο φωτιστικό LED

Εισαγωγή

Σας συγχαίρουμε για την αγορά της νέας σας συσκευής. Με αυτή σας την αγορά αποφασίσατε να αποκτήσετε ένα προϊόν υψηλής ποιότητας. Παρακαλώ διαβάστε αυτές τις οδηγίες χρήσης πλήρως και προσεκτικά. Αυτές οι οδηγίες ανήκουν στο προϊόν και εμπεριέχουν σημαντικές υποδείξεις για την έναρξη λειτουργίας και τον χειρισμό. Προσέχετε πάντα όλες τις υποδείξεις ασφαλείας. Εάν έχετε ερωτήσεις ή αισθάνεστε ανασφαλής σχετικά με τον χειρισμό της συσκευής, παρακαλώ επικοινωνήστε με τον πωλητή σας ή με το σέρβις. Διαφυλάξτε παρακαλώ αυτές τις οδηγίες επιμελώς και διαβιβάστε τες ενδεχομένως και σε τρίτους.

Κανονική χρήση

Το προϊόν αυτό πρόκειται για ένα ειδικό προϊόν, γιατί μπορεί να λειτουργήσει σε θερμοκρασία κάτω των - 20 °C και πληροί την λειτουργία του.
Το ηλιακό επιτοίχιο φωτιστικό LED με ανιχνευτή κίνησης προβλέπεται για τον αυτόματο φωτισμό σε εξωτερικό χώρο (π.χ. σε κήπο, βεράντα κλπ.). Το φωτιστικό δεν επιτρέπεται να συναρμολογηθεί σε εσωτερικούς χώρους, γιατί τότε ο συσσωρευτής δεν μπορεί να φορτιστεί. Το φωτιστικό δεν ενδείκνυται για φωτισμό χώρου σε νοικοκυριά. Η συσκευή προβλέπεται αποκλειστικά για την ιδιωτική χρήση.

Περιγραφή τεμαχίων

1 Οπές στερέωσης
2 Αισθητήρας κίνησης
3 Εκπομπός LED
4 Διακόπτης ON / OFF
5 Ηλιακό κύτταρο
6 LEDs για φωτισμό έμφασης

Περιεχόμενο συσκευασίας

1x ηλιακό φωτιστικό LED με ανιχνευτή κίνησης
1x υλικό συναρμολόγησης
1x οδηγίες συναρμολόγησης και χρήσης

Τεχνικά στοιχεία

Ηλιακό κύτταρο:	Μονοκρυσταλλίνη, 0,8 W
Συσσωρευτής λιθίου-ιονίου:	3,7V ⎓ , 1200 mAh (μη αντικαταστήσιμο)

Φωτιστικό μέσο:	2 x LED (φωτισμός έμφασης) 8 x LED (εμπρόσθιος φωτισμός)
Φωτό υπολογισμού:	3W
Ανιχνευτής κίνησης:	Ακτίνα δράσης: max. 5 m Γωνία ανάκλασης: περίπου 90° Η διάρκεια φωτισμού ανέρχεται στις περίπου 12,5 ώρες (ισχύει μόνο για τον φωτισμό έμφασης).
Διάρκεια φωτισμού:	Εκπομπός (8 LEDs) φωτίζει για 15 δευτερόλεπτα μετά την αντίληψη της κίνησης. Η διάρκεια φωτισμού ανέρχεται σε 1 ώρα, όταν φωτίζουν όλα τα LED.
Βαθμός προστασίας:	IP65 (προστατευμένο από σκόνη και από πίδακες νερού)
Διαστάσεις:	περ. Π 9,5 cm x Υ 15,7 cm x Β 7,8 cm
Ροή φωτός (φωτισμός έμφασης):	περ. 6 lm
Ροή φωτός (σε ανοικτό ανιχνευτή κίνησης):	περ. 200 lm
Συνιστώμενο ύψος εγκατάστασης:	2 – 4 m
Αριθμός μοντέλου:	BMSL1249

Υποδείξεις ασφαλείας

- **⚠ ΠΡΟΕΙΔΟΠΟΙΗΣΗ! ΚΙΝΔΥΝΟΣ ΖΩΗΣ ΚΑΙ ΑΤΥΧΗΜΑΤΟΣ ΓΙΑ ΜΙΚΡΑ ΠΑΙΔΙΑ ΚΑΙ ΠΑΙΔΙΑ!** Μην αφήνετε ποτέ τα παιδιά μόνα τους με το υλικό συσκευασίας. Υφίσταται κίνδυνος ασφυξίας μέσω του υλικού συσκευασίας. Τα παιδιά συχνά υποτιμούν τους κινδύνους. Κρατάτε πάντα τα παιδιά μακριά από το προϊόν.
- **ΚΙΝΔΥΝΟΣ ΖΩΗΣ!** Κρατάτε τα παιδιά κατά την συναρμολόγηση μακριά από τον τόπο εργασίας. Στο υλικό συσκευασίας συμπεριλαμβάνεται πλήθος βιδών και άλλων μικρών εξαρτημάτων. Αυτά μπορεί να προβούν επικίνδυνα για τη ζωή σε περίπτωση αναπνοής ή κατάποσής τους.

- Το προϊόν αυτό μπορεί να χρησιμοποιηθεί από παιδιά ηλικίας άνω των 8 ετών και πέραν τούτου από άτομα χαμηλής νοημοσύνης και περιορισμένων ψυχικών δυνατοτήτων ή έλλειψης εμπειριών και γνώσεων, εάν αυτά βρίσκονται υπό επίβλεψη κατά την χρήση του προϊόντος ή έχουν καθοδηγηθεί σχετικά με την χρήση και τους σχετικά με την χρήση προβλεπόμενους κινδύνους. Τα παιδιά δεν επιτρέπεται να παίζουν με το προϊόν. Ο καθαρισμός και η συντήρηση εκ μέρους του χρήστη δεν επιτρέπεται να διεξάγεται από παιδιά δίχως επίβλεψη.
- Μην χρησιμοποιείτε το προϊόν, εάν διαπιστώσετε πως υφίστανται κάποιες βλάβες.
- Εάν το φωτιστικό έχει φτάσει στο τέλος της διάρκειας ζωής του, τότε πρέπει ο λαμπτήρας να απορριφθεί σύμφωνα με τους τοπικούς κανονισμούς διάθεσης απορριμμάτων. Οι LED δεν αντικαθίστανται.

Υποδείξεις ασφαλείας για μπαταρίες / συσσωρευτές

- **ΚΙΝΔΥΝΟΣ ΖΩΗΣ!** Κρατάτε τις μπαταρίες / τους συσσωρευτές μακριά από τα παιδιά. Απευθυνθείτε αμέσως σε γιατρό στην περίπτωση κατάποσης!
- **ΥΠΟΔΕΙΞΗ!** Ο συσσωρευτής δεν αντικαθίσταται. 'Όταν έχει καταναλωθεί, τότε πρέπει όλο το φωτιστικό να οδηγηθεί σε απόρριψη.
- **ΚΙΝΔΥΝΟΣ ΕΚΡΗΞΗΣ!** Ποτέ μην επαναφορτίσετε μη φορτιζόμενες μπαταρίες. Μην βραχυκυκλώνετε μπαταρίες/ συσσωρευτές και / ή μην τις ανοίγετε. Υπερθέρμανση, κίνδυνος πυρκαγιάς ή ρήξης μπορεί να είναι οι συνέπειες.
- Μην πετάτε ποτέ μπαταρίες / συσσωρευτές στη φωτιά ή στο νερό.
- Μην εκθέτετε μπαταρίες / συσσωρευτές σε μηχανικές καταπονήσεις.

Κίνδυνος εκροής μπαταριών / συσσωρευτών

- Αποφεύγετε υπερβολικές συνθήκες και θερμοκρασίες που θα μπορούσαν να επιδράσουν σε μπαταρίες / συσσωρευτές π.χ. σε καλοριφέρ / άμεση ηλιακή ακτινοβολία.
- Αποφεύγετε την επαφή με δέρμα, μάτια και βλεννογόνους! Ξεπλύνετε αμέσως σε περίπτωση επαφής με το οξύ της μπαταρίας τα σημεία επαφής με άφθονο καθαρό νερό και επισκεφθείτε αμέσως έναν γιατρό!
- **ΦΟΡΑΤΕ ΠΡΟΣΤΑΤΕΥΤΙΚΑ ΓΑΝΤΙΑ!** Οι διαρρέουσες ή χαλασμένες μπαταρίες / συσσωρευτές μπορεί να προκαλέσουν εγκαύματα αν έρθουν σε επαφή με το δέρμα. Να φοράτε για τον λόγο αυτό σε αυτή την περίπτωση προστατευτικά γάντια.
- Σε περίπτωση που από τις μπαταρίες θα διαρρεύσει οξύ, παρακαλώ αφαιρέστε τες αμέσως από το προϊόν, ώστε να αποφευχθούν ζημιές.

Τρόπος λειτουργίας

Το ηλιακό κύτταρο μετατρέπει σε ακτινοβολία του ήλιου το φως σε ηλεκτρική ενέργεια και την αποθηκεύει στον ενσωματωμένο συσσωρευτή. Σε πλήρως φορτισμένο συσσωρευτή η διάρκεια φωτισμού για τον φωτισμό έμφασης ανέρχεται στις 12,5 ώρες. Πριν την πρώτη έναρξη λειτουργίας πρέπει ο συσσωρευτής να ειναι φορτισμένος (βλέπε κεφάλαιο «φόρτιση συσσωρευτή»). Ο φωτισμός έμφασης είναι συνέχεια ενεργοποιημένος στο σκότος.

Φόρτιση συσσωρευτή

Φόρτιση συσσωρευτή με ηλιακό κύτταρο

☐ Απενεργοποιήστε εάν χρειαστεί το προϊόν, πατώντας τον διακόπτη ON / OFF 4 , για να μην επηρεάσετε την διαδικασία φόρτισης μέσω της ενεργοποίησης του προϊόντος.

Υπόδειξη: Μετά από 4 έως 6 ημέρες με καλή ηλιακή ακτινοβολία έχει φορτιστεί ο συσσωρευτής. Η διάρκεια της διαδικασίας φόρτισης εξαρτάται από την κατάσταση φόρτισης του συσσωρευτή καθώς και από την ποιότητα της ηλιακής ακτινοβολίας.

Υπόδειξη: Εάν ο συσσωρευτής έχει βλάβη, τότε πρέπει να απορρίψετε το πλήρες προϊόν με τον κατάλληλα υποδεδειγμένο τρόπο.

Συναρμολόγηση

Υπόδειξη: Αφαιρέστε πλήρως το υλικό συσκευασίας. Αποφασίστε πριν την συναρμολόγηση, που θα συναρμολογήσετε το προϊόν.

⚠ Επιβεβαιωθείτε, πως δεν θα συναντήσετε αγωγούς ηλεκτρικού ρεύματος, αερίου ή νερού, όταν κάνετε διάτρηση στον τοίχο. Χρησιμοποιήστε ένα ηλεκτρικό τρυπάνι, για να κλανετε διάτρηση στον τοίχο. Προσέξτε τις οδηγίες ασφαλείας που εμπεριέχονται στις οδηγίες χρήσης και ασφαλείας του ηλεκτρικού τρυπανιού. Διαφορετικά απειλούν ο θάνατος ή κίνδυνος τραυματισμού μέσω ηλεκτροπληξίας.

Προσέξτε κατά την επιλογή του τόπου συναρμολόγησης τα εξής πράγματα:

☐ Εξασφαλίστε το ότι το προϊόν φωτίζει τον επιθυμητό τομέα.
☐ Εξασφαλίστε το ότι ο αισθητήρας κίνησης 2 φωτίζει τον επιθυμητό τομέα. Ο ανιχνευτής κίνησης 2 έχει τον τομέα ανίχνευσης των max. 5 m, με γωνία ανίχνευσης των περίπου 90°.
☐ Προσέξτε, ώστε ο αισθητήρας κίνησης 2 να μην φωτίζεται την νύχτα από τον φωτισμό του δρόμου. Αυτό μπορεί να επηρεάσει την λειτουργία.
☐ Το ηλιακό κύτταρο 5 χρειάζεται όσο το δυνατόν άμεση ηλιακή ακτινοβολία. Επίσης η μερική σκίαση του ηλιακού κυττάρου 5 κατά την διάρκεια της ημέρας μπορεί να επηρεάσει σημαντικά την φόρτιση.
☐ Το συνιστώμενο ύψος εγκατάστασης ανέρχεται στα 2 m έως 4 m. Να χρησιμοποιείτε τις οπές στερέωσης 1 , για να επισημάνετε τη θέση της οπής διάτρησης.
☐ Τρυπήστε τις οπές (ø 6 mm).
☐ Βιδώστε από έναν παρεχόμενο πείρο και μια βίδα στις οπές διάτρησης. Αφήστε ένα μικρό κενό μεταξύ της κεφαλής βίδας και του τοίχου.

☐ Στερεώστε τώρα το προϊόν, τοποθετώντας το με τις οπές στερέωσης 1 επάνω στις βίδες.
☐ Τοποθετήστε το προϊόν σωστά και σφίξτε τις βίδες στις οπές στερέωσης 1 .

Κατεύθυνση:
Ιδανική θα ήταν η κατεύθυνση προς τον Νότο. Επιλέξτε μια κατεύθυνση με ελαφρές αποκλίσεις προς την Δύση παρά μια με ελαφρά απόκλιση προς την Ανατολή.

Έναρξη λειτουργίας

☐ Πατήστε τον διακόπτη ON /OFF 4 , για ν ενεργοποιήσετε το προϊόν. Ο ανιχνευτής κίνηση 2 αντιδρά και ενεργοποιεί τον εκπομπό LED 3 , μόλις το φως περιβάλλοντος είναι < 30 lx (Lux).
☐ Πατήστε εκ νέου τον διακόπτη ON /OFF 4 , για να απενεργοποιήσετε το προϊόν.

Καθαρισμός και αποθήκευση

☐ Απενεργοποιήστε το προϊόν πατώντας τον διακόπτη ON /OFF 4 aus, εάν δεν θέλετε να χρησιμοποιήσετε το προϊόν και να το αποθηκεύσετε.
☐ Εξετάζετε τον αισθητήρα κίνησης 2 και το ηλιακό κύτταρο 5 τακτικά ως προς ακαθαρσίες. Εξαλείψτε τες, για να εγγυηθείτε την άψογη λειτουργία του προϊόντος.
☐ Κρατάτε το προϊόν, ιδιαίτερα το ηλιακό κύτταρο 5 , το χειμώνα μακριά από χιόνια και πάγο.
☐ Καθαρίζετε το προϊόν με ένα ελαφρά υγρό, δίχως χνούδια πανάκι και με ήπιο καθαριστικό υγρό.

Άρση σφάλματος

● = Λάθος
◉ = Αιτία
○ = Λύση

● = Το προϊόν δεν ενεργοποιείται.
◉ = Το προϊόν είναι απενεργοποιημένο.
○ = Πατήστε τον διακόπτη ON / OFF 4 , για να ενεργοποιήσετε το προϊόν.
◉ = Ο αισθητήρας κίνησης 2 είναι ακάθαρτος.
○ = Καθαρίστε τον αισθητήρα κίνησης 2 .
◉ = Ο συσσωρευτής είναι αποφορτισμένος.
○ = Φορτίστε τον συσσωρευτή (βλέπε κεφάλαιο «Φόρτιση συσσωρευτή»).

● = Το φως αναβοσβήνει.
◉ = Ο συσσωρευτής είναι σχεδόν αποφορτισμένος.
○ = Φορτίστε τον συσσωρευτή (βλέπε κεφάλαιο «Φόρτιση συσσωρευτή»).
● = Ο συσσωρευτής αποφορτίζεται εντός μικρού χρονικού διαστήματος.
◉ = Το ηλιακό κύτταρο 5 είναι ακάθαρτο.
○ = Καθαρίστε το ηλιακό κύτταρο 5 .

Απόρριψη

Προσέξτε την επισήμανση των υλικών συσκευασίας κατά την διαλογή των απορριμμάτων, αυτά φέρουν τις συντομογραφίες (a) και τους αριθμούς (b) με την εξής σημασία:

1– 7:	Πλαστικές ύλες
20 – 22:	Χαρτί και χαρτόνι
80 – 98:	Συνθετικά υλικά

Για τις δυνατότητες διάθεσης του άχρηστου πλέον προϊόντος μπορείτε να ενημερωθείτε στην κοινοτική ή δημοτική διοίκησή σας.

Μην πετάξετε το προϊόν, όταν είναι πλέον άχρηστο, στα οικιακά απορρίμματα, για λόγους προστασίας περιβάλλοντος, αλλά να φροντίσετε για την κατάλληλη απόρριψη. Για τους τόπους συλλογής απορριμμάτων και τις ώρες λειτουργίας τους, μπορείτε να ενημερωθείτε στην αρμόδια διοίκηση της περιοχής σας.
Οι ελαττωματικοί ή χρησιμοποιημένοι συσσωρευτές πρέπει να ανακυκλώνονται σύμφωνα με την οδηγία 2006 / 66 / ΕΚ και τις τροποποιήσεις αυτής. Επιστρέψτε τους συσσωρευτές και / ή το προϊόν μέσω των προσφερόμενων εγκαταστάσεων συλλογής απορριμμάτων.

Ζημιές στο περιβάλλον σε περίπτωση λανθασμένης απόρριψης των συσσωρευτών!
Οι συσσωρευτές δεν επιτρέπεται να διατίθενται στα οικιακά απορρίμματα. Μπορεί να περιέχουν τοξικά βαριά μέταλλα και υπόκεινται στην επεξεργασία επικίνδυνων αποβλήτων. Τα χημικά σύμβολα των βαριών μετάλλων είναι ως εξής: Cd = Κάδμιο, Hg = Υδράργυρος, Pb = Μόλυβδος.

Εγγύηση

Το προϊόν παρασκευάστηκε προσεκτικά σύμφωνα με αυστηρές οδηγίες ποιότητας και δοκιμάστηκε σχολαστικά πριν από την παράδοση. Σε περίπτωση ελαττωμάτων αυτού του προϊόντος, έχετε νόμιμα δικαιώματα κατά του πωλητή του προϊόντος. Αυτά τα νόμιμα δικαιώματα δεν περιορίζονται από την εγγύηση, στην οποία αναφερόμαστε παρακάτω.
Για το προϊόν αυτό σας παρέχεται 3 χρόνια εγγύηση από την ημερομηνία της αγοράς του.
Η προθεσμία της εγγύησης αρχίζει με την ημερομηνία της αγοράς.
Παρακαλώ φυλάξτε την αυθεντική απόδειξη αγοράς. Τα χαρτιά αυτά χρειάζονται ως απόδειξη για την αγορά.
Εάν προκύψει εντός 3 ετών από την ημερομηνία της αγοράς κάποιο ελάπωμα υλικού ή παραγωγής, τότε το προϊόν θα διορθωθεί ή θα αντικατασταθεί από εμάς κατά την επιλογή μας.
Αυτή η εγγύηση παύει να ισχύει, εάν το προϊόν φέρει βλάβη, δεν χρησιμοποιήθηκε κατάλληλα και δεν συντηρήθηκε. Η παροχή εγγύησης ισχύει για βλάβες υλικού ή παραγωγής.
Η εγγύηση αυτή δεν επεκτείνεται σε εξαρτήματα του προϊόντος, τα οποία εκτίθενται στην κανονική φθορά (π.χ. μπαταρίες) και έτσι θεωρούνται αναλώσιμα υλικά και ούτε σε βλάβες σε εύθραυστα τμήματα, π.χ. διακόπτες, συσσωρευτές ή εξαρτήματα από γυαλί.

Σέρβις

GR

Hotline: 00800- 80040044
E-Mail: administration@mynetsend.de

CY

Hotline: 00800- 80040044
E-Mail: administration@mynetsend.de

IAN 340606_1910

Παρακαλώ να έχετε μαζί σας για ενδεχόμενες ερωτήσεις την απόδειξη ταμείου και τον αριθμό προϊόντος (π.χ. IAN 12345) ως απόδειξη αγοράς.

CE IP65

Legende der verwendeten Piktogramme

ℹ	Bedienungsanleitung lesen!
⎓	Gleichstrom
⚠	Warn- und Sicherheitshinweise beachten!
	Lebens- und Unfallgefahr für Kleinkinder und Kinder!
⚠	Explosionsgefahr!
	Schutzhandschuhe tragen!
	Entsorgen Sie Verpackung und Gerät umweltgerecht!
	Umweltschäden durch falsche Entsorgung der Akkus!
III	(Schutzklasse III) Dieses Symbol bedeutet, dass das Produkt mit Schutzkleinspannung (SELV / PELV) arbeitet.
	Nicht zur Innenraumbeleuchtung geeignet
	Erfassungsreichweite ca. 2–5 m
	Erfassungswinkel Bewegungssensor: ca. 90°
IP65	Staubdicht und strahlwassergeschützt

LED-Solar-Wandleuchte

Einleitung

Wir beglückwünschen Sie zum Kauf Ihres neuen Gerätes. Sie haben Sich damit für ein hochwertiges Produkt entschieden. Bitte lesen Sie diese Bedienungsanleitung vollständig und sorgfältig durch. Diese Anleitung gehört zu diesem Produkt und enthält wichtige Hinweise zur Inbetriebnahme und Handhabung. Beachten Sie immer alle Sicherheitshinweise. Sollten Sie Fragen haben oder unsicher in Bezug auf die Handhabung des Gerätes sein, setzen Sie sich bitte mit Ihrem Händler oder der Servicestelle in Verbindung. Bewahren Sie diese Anleitung bitte sorgfältig auf und geben Sie sie ggf. an Dritte weiter.

Bestimmungsgemäße Verwendung

Bei diesem Produkt handelt es sich um ein Spezialprodukt, da es bei Temperaturen unter -20 °C betrieben werden kann und seine Funktion erfüllt. Die Solarleuchte LED mit Bewegungsmelder ist für eine automatische Beleuchtung im Außenbereich (z. B. Garten, Terrasse, etc.) vorgesehen. Die Leuchte darf nicht in Innenräumen montiert werden, da der Akku dann nicht geladen werden kann. Die Leuchte ist zur Raumbeleuchtung im Haushalt nicht geeignet. Das Gerät ist ausschließlich zur privaten Verwendung vorgesehen.

Teilebeschreibung

1 Befestigungslöcher
2 Bewegungssensor
3 LED-Strahler
4 EIN-/AUS-Schalter
5 Solarzelle
6 LEDs für Akzentbeleuchtung

Lieferumfang

1x LED-Solarleuchte mit Bewegungsmelder
1x Montagematerial
1x Montage- und Bedienungsanleitung

Technische Daten

Solarzelle:	Monokristallin, 0,8 W
Li-Ion-Akku:	3,7 V ⎓ , 1200 mAh (nicht austauschbar)

Leuchtmittel:	2 x LED (Akzentbeleuchtung) 8 x LED (Frontbeleuchtung)
Bemessungsaufnahme:	3 W
Bewegungsmelder:	Reichweite: max. 5 m Erfassungswinkel: ca. 90°
Leuchtdauer:	Die Leuchtdauer beträgt ca. 12,5 Stunden (gilt nur für die Akzentbeleuchtung). Der Strahler (8 LEDs) leuchtet für 15 Sekunden nach Wahrnehmung von Bewegung. Die Leuchtdauer beträgt 1 Stunde, wenn alle LEDs leuchten.
Schutzgrad:	IP65 (staubdicht und geschützt gegen Strahlwasser)
Abmessungen:	ca. B=9,5 cm x H=15,7 cm x T=7,8 cm
Lichtstrom (Akzentbeleuchtung):	ca. 6 lm
Lichtstrom (bei ausgelöstem Bewegungsmelder):	ca. 200 lm
Empfohlene Installationshöhe:	2 – 4 m
Modelnummer:	BMSL1249

Sicherheitshinweise

- **⚠ WARNUNG! LEBENS- UND UNFALLGEFAHR FÜR KLEINKINDER UND KINDER!** Lassen Sie Kinder niemals unbeaufsichtigt mit dem Verpackungsmaterial. Es besteht Erstickungsgefahr durch Verpackungsmaterial. Kinder unterschätzen häufig die Gefahren. Halten Sie Kinder stets vom Produkt fern.
- **LEBENSGEFAHR!** Halten Sie Kinder während der Montage vom Arbeitsbereich fern. Zum Lieferumfang gehört eine Vielzahl von Schrauben und anderen Kleinteilen. Diese können beim Verschlucken oder Inhalieren lebensgefährlich sein.

Dieses Produkt kann von Kindern ab 8 Jahren und darüber sowie von Personen mit verringerten physischen, sensorischen oder mentalen Fähigkeiten oder Mangel an Erfahrung und Wissen benutzt werden, wenn sie beaufsichtigt oder bezüglich des sicheren Gebrauchs des Produkts unterwiesen wurden und die daraus resultierenden Gefahren verstehen. Kinder dürfen nicht mit dem Produkt spielen. Reinigung und Benutzerwartung dürfen nicht von Kindern ohne Beaufsichtigung durchgeführt werden.

- Verwenden Sie das Produkt nicht, wenn Sie irgendwelche Beschädigungen feststellen.
- Hat die Leuchte ihr Lebensdauerende erreicht, ist die Lampe entsprechend den örtlichen Entsorgungsvorschriften zu entsorgen. Die LEDs sind nicht austauschbar.

Sicherheitshinweise für Batterien / Akkus

- **LEBENSGEFAHR!** Halten Sie Batterien / Akkus außer Reichweite von Kindern. Suchen Sie im Falle eines Verschluckens sofort einen Arzt auf!
- **HINWEIS!** Der Akku ist nicht austauschbar. Wenn er verbraucht ist, muss die gesamte Leuchte entsorgt werden.
- **EXPLOSIONSGEFAHR!** Laden Sie nicht aufladbare Batterien niemals wieder auf. Schließen Sie Batterien/ Akkus nicht kurz und / oder öffnen Sie diese nicht. Überhitzung, Brandgefahr oder Platzen können die Folge sein.
- Werfen Sie Batterien / Akkus niemals in Feuer oder Wasser.
- Setzen Sie Batterien / Akkus keiner mechanischen Belastung aus.

Risiko des Auslaufens von Batterien / Akkus

- Vermeiden Sie extreme Bedingungen und Temperaturen, die auf Batterien / Akkus einwirken können z. B. auf Heizkörpern / direkte Sonneneinstrahlung.
- Vermeiden Sie den Kontakt mit Haut, Augen und Schleimhäuten! Spülen Sie bei Kontakt mit Batteriesäure die betroffenen Stellen sofort mit reichlich klarem Wasser und suchen Sie umgehend einen Arzt auf!
- **SCHUTZHANDSCHUHE TRAGEN!** Ausgelaufene oder beschädigte Batterien / Akkus können bei Berührung mit der Haut Verätzungen verursachen.Tragen Sie deshalb in diesem Fall geeignete Schutzhandschuhe.
- Im Falle eines Auslaufens der Batterien entfernen Sie diese sofort aus dem Produkt, um Beschädigungen zu vermeiden.

Funktionsweise

Die Solarzelle wandelt bei Sonneneinstrahlung das Licht in elektrische Energie um und speichert diese im eingebauten Akku. Bei vollständig geladenem Akku beträgt die Leuchtdauer für die Akzentbeleuchtung 12,5 Stunden. Vor der ersten Inbetriebnahme muss der Akku geladen sein (siehe Kapitel „Akku aufladen").Die Akzentbeleuchtung ist bei Dunkelheit dauerhaft eingeschaltet.

Akku aufladen

Akku mit Solarzelle aufladen

☐ Schalten Sie das Produkt ggf. aus, indem Sie den EIN- / AUS- Schalter 4 drücken, um den Ladevorgang durch das Einschalten des Produkts nicht zu beeinträchtigen.

Hinweis: Nach 4 bis 6 Tagen mit guter Sonneneinstrahlung ist der Akku aufgeladen. Die Dauer des Ladevorganges ist abhängig vom Ladezustand des Akkus sowie der Qualität der Sonneneinstrahlung.

Hinweis: Sollte der Akku defekt sein, ist das komplette Produkt fachgerecht zu entsorgen.

Montage

Hinweis: Entfernen Sie vollständig das Verpackungsmaterial. Entscheiden Sie vor der Montage, wo Sie das Produkt montieren.

⚠ Vergewissern Sie sich, dass Sie nicht auf Strom-, Gas- oder Wasserleitungen stoßen, wenn Sie in die Wand bohren. Verwenden Sie eine Bohrmaschine, um die Löcher in das Mauerwerk zu bohren. Beachten Sie die Sicherheitshinweise aus den Bedien- und Sicherheitshinweisen der Bohrmaschine. Ansonsten drohen Tod oder Verletzungsgefahr durch Stromschlag.

Achten Sie bei der Auswahl des Montageortes auf folgende Dinge:

☐ Stellen Sie sicher, dass das Produkt den gewünschten Bereich ausleuchtet. Stellen Sie sicher, dass der Bewegungssensor 2 den gewünschten Bereich erfasst. Der Bewegungssensor 2 hat einen Erfassungsbereich von max. 5 m, bei einem Erfassungswinkel von ca. 90°.
☐ Achten Sie darauf, dass der Bewegungssensor 2 nachts nicht von Straßenbeleuchtung angestrahlt wird. Dies kann die Funktion beeinträchtigen.
☐ Die Solarzelle 5 benötigt möglichst direkte Sonneneinstrahlung. Auch eine teilweise Beschattung der Solarzelle 5 während des Tages kann die Aufladung erheblich beeinträchtigen.
☐ Die empfohlene Installationshöhe beträgt 2 m bis 4 m. Verwenden Sie die Befestigungslöcher 1 , um die Position des Bohrlochs zu markieren.
☐ Bohren Sie die Löcher (ø 6 mm).
☐ Schrauben Sie je einen mitgelieferten Dübel und eine Schraube in die gebohrten Löcher. Lassen Sie eine kleine Lücke zwischen Schraubkopf und Wand.
☐ Befestigen Sie nun das Produkt, indem Sie es mit den Befestigungslöchern 1 auf die Schrauben setzen.
☐ Richten Sie das Produkt aus und ziehen Sie die Schrauben in den Befestigungslöchern 1 fest.

Himmelsrichtung:
Optimal ist eine Ausrichtung nach Süden. Wählen Sie eher eine Ausrichtung mit leichten Abweichungen nach Westen als mit einer leichten Abweichung nach Osten.

Inbetriebnahme

Drücken Sie den EIN-/AUS-Schalter 4 , um das Produkt einzuschalten. Der Bewegungsmelder 2 reagiert und schaltet den LED-Strahler 3 ein, sobald das Umgebungslicht < 30 lx (Lux) ist.

☐ Drücken Sie den EIN-/AUS-Schalter 4 erneut, um das Produkt auszuschalten.

Reinigung und Lagerung

☐ Schalten Sie das Produkt durch Drücken des EIN-/AUS-Schalters 4 aus, wenn Sie das Produkt nicht benutzen und lagern wollen.
☐ Untersuchen Sie den Bewegungssensor 2 und die Solarzelle 5 regelmäßig auf Verschmutzungen. Beseitigen Sie diese, um eine einwandfreie Funktion des Produkts zu gewährleisten.
☐ Halten Sie das Produkt, insbesondere die Solarzelle 5 , im Winter schnee- und eisfrei.
☐ Reinigen Sie das Produkt mit einem fusselfreien, leicht angefeuchteten Tuch und mildem Reinigungsmittel.

Fehlerbehebung

● = Fehler
◉ = Ursache
○ = Lösung
● = Das Produkt schaltet nicht ein.
◉ = Das Produkt ist ausgeschaltet.
○ = Drücken Sie den EIN-/AUS-Schalter 4 , um das Produkt einzuschalten.
◉ = Der Bewegungssensor 2 ist verschmutzt.
○ = Reinigen Sie den Bewegungssensor 2.
◉ = Der Akku ist entladen.
○ = Laden Sie den Akku auf (siehe Kapitel „Akku aufladen").
● = Das Licht flackert.
◉ = Der Akku ist fast entladen.
○ = Laden Sie den Akku auf (siehe Kapitel „Akku aufladen").
● = Der Akku entlädt sich innerhalb von kurzer Zeit.
◉ = Die Solarzelle 5 ist verschmutzt.
○ = Reinigen Sie die Solarzelle 5.

Entsorgung

Beachten Sie die Kennzeichnung der Verpackungsmaterialien bei der Abfalltrennung, diese sind gekennzeichnet mit Abkürzungen (a) und Nummern (b) mit folgender Bedeutung:

1–7:	Kunststoffe
20–22:	Papier und Pappe
80–98:	Verbundstoffe

Möglichkeiten zur Entsorgung des ausgedienten Produkts erfahren Sie bei Ihrer Gemeinde- oder Stadtverwaltung.

Werfen Sie Ihr Produkt, wenn es ausgedient hat, im Interesse des Umweltschutzes nicht in den Hausmüll, sondern führen Sie es einer fachgerechten Entsorgung zu. Über Sammelstellen und deren Öffnungszeiten können Sie sich bei Ihrer zuständigen Verwaltung informieren.
Defekte oder verbrauchte Akkus müssen gemäß Richtlinie 2006 / 66 / EG und deren Änderungen recycelt werden. Geben Sie Akkus und / oder das Produkt über die angebotenen Sammeleinrichtungen zurück

Umweltschäden durch falsche Entsorgung der Akkus! Akkus dürfen nicht über den Hausmüll entsorgt werden. Sie können giftige Schwermetalle enthalten und unterliegen der Sondermüllbehandlung. Die chemischen Symbole der Schwermetalle sind wie folgt: Cd = Cadmium, Hg = Quecksilber, Pb = Blei.

Garantie

Das Produkt wurde nach strengen Qualitätsrichtlinien sorgfältig produziert und vor Anlieferung gewissenhaft geprüft. Im Falle von Mängeln dieses Produkts stehen Ihnen gegen den Verkäufer des Produkts gesetzliche Rechte zu. Diese gesetzlichen Rechte werden durch unsere im Folgenden dargestellte Garantie nicht eingeschränkt. Sie erhalten auf dieses Produkt 3 Jahre Garantie ab Kaufdatum. Die Garantiefrist beginnt mit dem Kaufdatum. Bitte bewahren Sie den Kassenbon gut auf. Diese Unterlage wird als Nachweis für den Kauf benötigt. Tritt innerhalb von 3 Jahren ab dem Kaufdatum dieses Produkts ein Material- oder Fabrikationsfehler auf, wird das Produkt von uns – nach unserer Wahl – für Sie kostenlos repariert oder ersetzt. Diese Garantie verfällt, wenn das Produkt beschädigt, nicht sachgemäß benutzt oder gewartet wurde. Die Garantieleistung gilt für Material- oder Fabrikationsfehler. Diese Garantie erstreckt sich nicht auf Produktteile, die normaler Abnutzung ausgesetzt sind (z. B. Batterien) und daher als Verschleißteile angesehen werden können oder für Beschädigungen an zerbrechlichen Teilen, z. B. Schalter, Akkus oder die aus Glas gefertigt sind.

Service

DE

Netsend GmbH
Nachtwaid 6
D-79206 Breisach
Hotline: 00800- 80040044
(Hotline kostenfrei)
Fax: 01805-007 763*
*(0,14 €/min aus dem deutschen Festnetz)
E-Mail: administration@mynetsend.de

AT

Netsend GmbH
Paketfach Zeitlos GmbH 1
AT-5005 Salzburg
Hotline: 00800- 80040044
(*zum regulären Festnetztarif Ihres Telefonanbieters)
E-Mail: administration@mynetsend.de

CH

Netsend GmbH
c/o M+R Spedag Group
Hirsrütiweg
CH-4303 Kaiseraugst
Hotline: 00800- 80040044
E-Mail: administration@mynetsend.de

IAN 340606_1910

Bitte halten Sie für alle Anfragen den Kassenbon und die Artikel- nummer (z. B. IAN 12345) als Nachweis für den Kauf bereit.

CE IP65