PARKSIDE

PDF ONLINE
www.lidl-service.com

CORDLESS WORK LIGHT
PAL 2200 A2

GB CY
CORDLESS WORK LIGHT
Operating and safety information

HR
AKU SVJETILJKA
Upute za uporabu i sigurnost

RS
AKU RADNA LAMPA
Uputstva za rukovanje i bezbednost

RO
LAMPĂ DE LUCRU, CU ACUMULATOR
Indicații de operare și siguranță

BG
АКУМУЛАТОРНА РАБОТНА ЛАМПА
Указания за експлоатация и безопасност

GR CY
ΕΠΑΝΑΦΟΡΤΙΖΟΜΕΝΗ ΛΑΜΠΑ ΕΡΓΑΣΙΑΣ
Οδηγίες λειτουργίας και ασφαλείας

DE AT CH
AKKU-ARBEITSLEUCHTE
Bedienungs- und Sicherheitshinweise

IAN 353623_2010

HR RS RO
BG GR CY

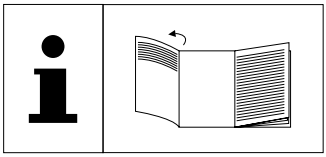

GB CY

Before you start reading, please fold out the illustrations page and familiarise yourself with all of the item's functions.

HR

Prije čitanja otvorite stranicu s prikazima te se potom upoznajte sa svim funkcijama proizvoda.

RS

Pre nego što počnete da čitate rasklopite stranicu sa slikama i upoznajte se sa svim funkcijama ovog proizvoda.

RO

Înainte să citiți, desfășurați pagina cu figurile și familiarizați-vă cu toate funcțiile articolului.

BG

Преди четене отворете страницата с изображенията и се запознайте с всички функции на артикула.

GR CY

Πριν διαβάσετε, ξεδιπλώστε τη σελίδα με τις εικόνες και στη συνέχεια εξοικειωθείτε με όλες τις λειτουργίες του άρθρου.

DE AT CH

Klappen Sie vor dem Lesen die Seite mit den Abbildungen aus und machen Sie sich anschließend mit allen Funktionen des Artikels vertraut.

GB/CY	Operating and safety information	page	7
HR	Upute za uporabu i sigurnost	stranica	12
RS	Uputstva za rukovanje i bezbednost	strana	17
RO	Indicații de operare și siguranță	pagina	25
BG	Указания за експлоатация и безопасност	страница	31
GR/CY	Οδηγίες λειτουργίας και ασφαλείας	σελίδα	39
DE/AT/CH	Bedienungs- und Sicherheitshinweise	Seite	45

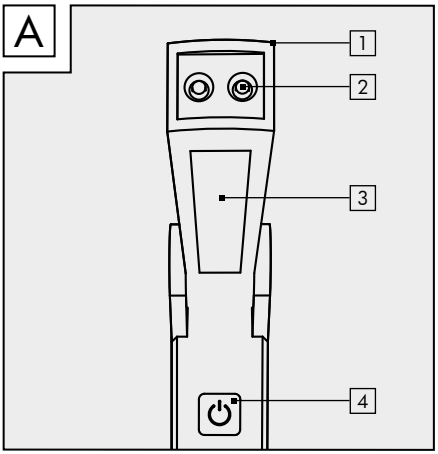
A
1
2
3
4

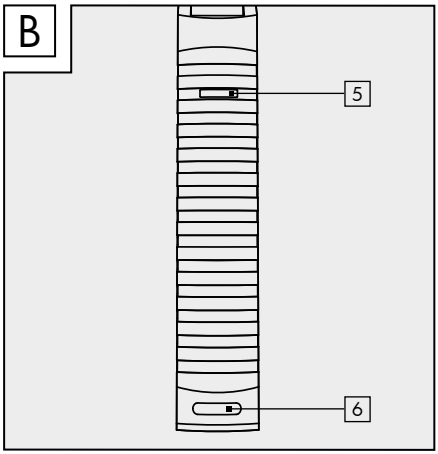
B
5
6

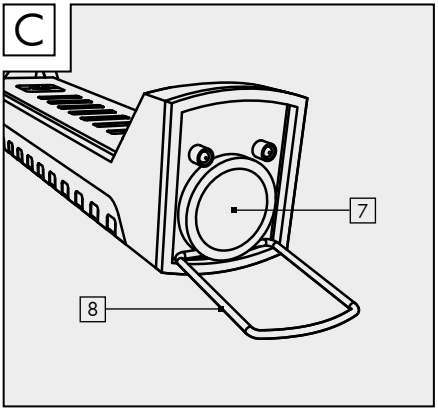
C
7
8

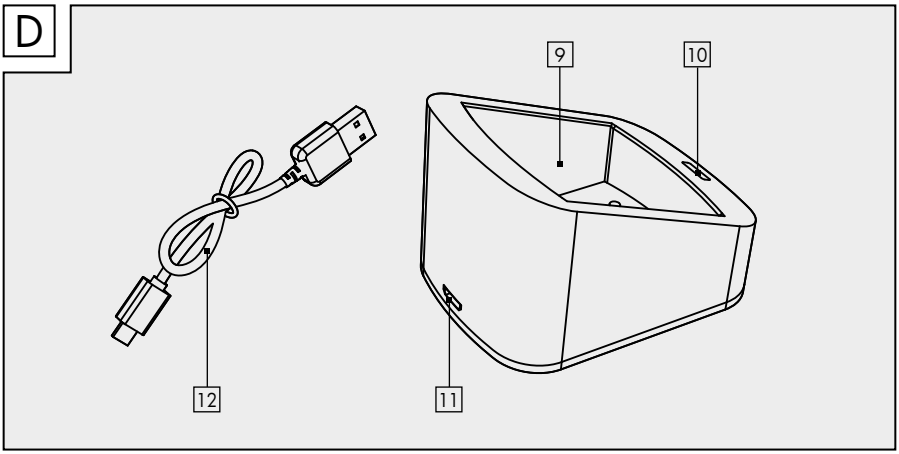
D
9
10
11
12

GB CY

Introduction 7
Explanation of symbols 7
Intended use 7
Specifications supplied 7
Description of parts 8
Technical data 8
Safety information 8
Safety instructions for batteries/ rechargeable batteries 8
Risk of leakage from batteries/ rechargeable batteries 9
Assembly and installation 9
Charging the battery 9
Switching the cordless work lamp ON/OFF 9
Cleaning and storage 10
Troubleshooting 10
Disposal 10
Warranty 10
Service 11

HR

Uvod 12
Tumač znakova 12
Namjenska upotreba 12
Opseg isporuke 12
Opis dijelova 13
Tehnički podaci 13
Sigurnosne napomene 13
Sigurnosne upute za baterije/punjive baterije 13
Opasnost od curenja baterija/ punjivih baterija 14
Montaža 14
Punjenje baterije 14
Uključivanje/isključivanje baterijske radne svjetiljke 14
Čišćenje i skladištenje 14
Otklanjanje kvarova 15
Zbrinjavanje 15
Jamstvo 15
Servis 16

RS

Uvod 17
Objašnjenje znakova 17
Namena 17
Obim isporuke 17
Opis delova 18
Tehnički podaci 18
Bezbednosne napomene 18
Bezbednosne napomene za baterije/ punjive baterije 18
Opasnost od isticanja tečnosti iz baterija/punjivih baterija 19
Montaža 19
Punjenje punjive baterije 19
UKLJUČIVANJE/ISKLJUČIVANJE akumulatorske radne svetiljke 19
Čišćenje i skladištenje 20
Otklanjanje smetnji 20
Odlaganje u otpad 20
Garancija 21
Servis 22

RO

Introducere 25
Explicarea simbolurilor 25
Utilizarea conform destinației 25
Furnitura 26
Descrierea componentelor 26
Date tehnice 26
Indicații de siguranță 26
Indicații de siguranță pentru baterii/ acumulatori 26
Risc de scurgere a bateriilor/acumulatorilor 27
Montajul 27
Încărcarea acumulatorului 27
Comutați pe PORNIT/OPRIT lampa de lucru cu acumulator 28
Curățarea și depozitarea 28
Remedierea defecțiunilor 28
Eliminarea 28
Garanția 29
Service 30

BG

Въведение 31
Обяснение на знаците 31
Употреба по предназначение 31
Обхват на доставката 31
Описание на частите 32
Технически данни 32
Указания за безопасност 32
Указания за безопасност за батерии/акумулаторни батерии ... 32
Риск от изтичане на батерии/ акумулаторни батерии 33
Монтаж 33
Зареждане на акумулаторната батерията 33
ВКЛ./ИЗКЛ. на сгъваемата работна лампа на батерии 34
Почистване и съхранение 34
Отстраняване на неизправности ... 34
Събиране на отпадъците 34
Гаранция 35
Сервизно обслужване 36

DE AT CH

Einleitung 45
Zeichenerklärung 45
Bestimmungsgemäße Verwendung . 45
Lieferumfang 46
Teilebeschreibung 46
Technische Daten 46
Sicherheitshinweise 46
Sicherheitshinweise für Batterien/Akkus 46
Risiko des Auslaufens von Batterien/Akkus 47
Montage 47
Akku aufladen 47
Akku-Arbeitsleuchte AN/AUS schalten 47
Reinigung und Lagerung 48
Fehlerbehebung 48
Entsorgung 48
Garantie 49
Service 50

GR CY

Εισαγωγή 39
Επεξήγηση συμβόλων 39
Προβλεπόμενη χρήση 39
Περιεχόμενο συσκευασίας 39
Περιγραφή εξαρτημάτων 40
Τεχνικά Στοιχεία 40
Υποδείξεις ασφαλείας 40
Υποδείξεις ασφαλείας για μπαταρίες/συσσωρευτές 40
Κίνδυνος διαρροής μπαταριών/ συσσωρευτών 41
Συναρμολόγηση 41
Φόρτιση συσσωρευτή 41
Ενεργοποίηση/απενεργοποίηση φωτιστικού εργασίας 42
Καθαρισμός και αποθήκευση 42
Αντιμετώπιση βλαβών 42
Απόρριψη 42
Εγγύηση 43
Σέρβις 44

Cordless work lamp

Introduction

Congratulations on the purchase of your new device. You have selected a high-quality product. Please read these operating instructions thoroughly and carefully. This manual is an integral part of the product and contains important information concerning setup and operation. Always observe all safety instructions. If you have any questions or are unsure how to operate the device, please contact your dealer or service centre. Please keep this manual in a safe place and pass it on to third parties where necessary.

Explanation of symbols

Read the operating instructions!

Date of manufacture (month/ year)

Direct current

Observe warning and safety instructions!

Risk of fatal injury and accidents for infants and children!

Explosion hazard!

Wear protective gloves!

Dispose of packaging and equipment in an environmentally friendly manner!

Risk of environmental damage from incorrect battery disposal!

This symbol indicates that the product operates with safety extra-low voltage (SELV/PELV, protection class III).

Not suitable for indoor lighting

Universal Serial Bus (USB)

Product has USB connection

Packaging made of FSC-certified wood mix

With the CE label, the manufacturer confirms that this electrical device complies with the applicable European directives.

Products marked with this symbol comply with all applicable requirements in the economic area of the Republic of Serbia.

Intended use

The lamp is suitable for normal use. The lamp can withstand extremely high levels of physical stress in the form of shocks (1.0 m2/s3, 200 - 2,000 Hz). The cordless work lamp is suitable for household/DIY use only. The lamp is not suitable for room lighting in the household. The lamp is only intended for use in dry and dust-free rooms. Suitable for hand-held use only.

Specifications supplied

1 cordless work lamp
1 charging station
1 USB charging cable
1 assembly and operating manual

Description of parts

1 Cordless work lamp
2 LED (front light)
3 COB-LED (lamp)
4 ON/OFF button
5 Charge status indicator
6 Micro USB port (lamp)
7 Magnet
8 Hook
9 Charging station
10 Standby LED
11 Micro USB port (Charging station)
12 USB charging cable

Technical data

Model number:	894-2
Li-ion battery:	3.7 V ⎓, 2200 mAh (non-replaceable)
Light source:	8 W COB-LED (lamp) 1.5 W LED (front light) total (2 x 0.75 W single)
Input, cordless work lamp:	5 V ⎓, 1 A
Input, charging station:	5 V ⎓, 1 A
Luminous power:	approx. 3 hours at 100% (COB); max. 600 lm approx. 6 hours at 50 % (COB); max. 300 lm approx. 16 hours LED (top); max. 60 lm

Safety information

Safety information

⚠ WARNING!

RISK OF FATAL INJURY AND ACCIDENTS FOR INFANTS AND CHILDREN! Never leave children unsupervised with the packaging material. There is a danger of suffocation from the packaging material. Children often underestimate the dangers. Always keep children away from the product.

- This product may be used by children aged 8 years or above and by persons with limited physical, sensory or mental capabilities or lacking in experience and knowledge if they are supervised or have been instructed as to the safe use of the product and understand the resulting risks. Do not let children play with the product. Cleaning and maintenance may not be carried out by children without proper supervision.
- Do not use the product if you notice any defects.
- Once the lamp has reached its end of life, it must be disposed of in accordance with local disposal regulations. The LEDs are non-replaceable.

Safety instructions for batteries/rechargeable batteries

Safety instructions for batteries/rechargeable batteries

- **RISK OF FATAL INJURY!** Keep batteries/rechargeable batteries out of the reach of children. If swallowed, seek medical advice immediately!
- **PLEASE NOTE!** The battery is non-replaceable. When it is worn out, the entire light must be replaced.
- **EXPLOSION HAZARD!** Never recharge non-rechargeable batteries. Do not short-circuit and/or open up batteries/rechargeable batteries. They could overheat, cause a fire

or explode.
- Never throw batteries/rechargeable batteries into fire or water.
- Do not expose batteries/rechargeable batteries to mechanical stress.
- Use only an SELV mains adaptor for charging.

Risk of leakage from batteries/rechargeable batteries

- Avoid exposing batteries/rechargeable batteries to extreme conditions and temperatures, e.g. on radiators/in direct sunlight.
- Avoid contact with skin, eyes and mucous membranes! In the event of skin contact with battery acid, rinse the affected area immediately with plenty of clean water and seek medical advice immediately!
- **WEAR PROTECTIVE GLOVES!** Leaking or damaged batteries/ rechargeable batteries can cause chemical burns if they come into contact with the skin. Therefore, wear suitable protective gloves in such cases.
- In the event that a battery leaks, remove it from the product immediately to avoid damage.

Assembly and installation

Please note: dispose of all packaging material.

Suitable for hand-held use only. Alternatively, the cordless work lamp can be attached to a metal surface by means of the magnet 7. Make sure you protect the surface if it is of a type that marks easily. Make sure that the surface is flat and level to ensure the light is firmly attached. Alternatively, the cordless work lamp can also be attached by means of the hook 8.

Charging the battery

- If the lamp is on, switch it off by pressing the ON/OFF button 4.
- Place the charging station 9 on a flat, level surface, making sure to protect the surface if it is of a type that marks easily.
- Place the cordless work lamp 1 in the charging station supplied 9. Now connect the USB charging cable 12 to the micro-USB port 11 on the charging station 9 and connect the other end of the cable to a standard SELV USB interface.
- The battery will then start charging. The battery charge level of the cordless work lamp 1 is indicated by the blue flashing light of the three-level charge status indicator 5.

Level one	= approx. 35 %,
Level two	= approx. 67 %,
Level three	= 100 %

- The charging station 9 has a red standby LED 10 that indicates when it is ready for use. The standby LED 10 is permanently on whenever the charging station 9 is connected to a power source.
- The cordless work lamp can also be charged without the charging station. To do so, connect the USB charging cable 12 to the micro-USB port 6 and a standard SELV USB interface.

Switching the cordless work lamp ON/OFF

- Unfold the cordless work lamp.
- The ON/OFF button 4 switches the cordless work lamp on/off and also controls its brightness. The battery charge level is indicated by the charge status indicator 5. Pressing the ON/OFF button 4 once sets the COB LED to 100% brightness. Pressing the ON/OFF button 4 again reduces the COB LED brightness to 50%. Pressing the ON/OFF button 4 a third time switches the COB LED off and the

LED (front light) 2 on. To switch the LED (front light) off, press the ON/OFF button 4 once again.

● Cleaning and storage

- Switch off the product by pressing the ON/OFF button 4 if you wish to stop using it and store it away (see the section "Switching the cordless work lamp ON/OFF").
- Regularly check that the cordless work lamp is not dirty. Remove any dirt to ensure the product works correctly.
- Clean the product with a clean, damp cloth and a mild detergent.
- To clean the charging station 9, first disconnect it from the USB charging cable 12. Only use a dry cloth or brush to clean the charging station.

● Troubleshooting

● = Fault
◉ = Cause
○ = Solution

● = The product fails to switch on.
◉ = The battery is dead.
○ = Charge the battery (see the section „Charging the battery").
◉ = The lamp is defective.
○ = Dispose of the product properly (see the section "Disposal").

● = The light is flickering.
◉ = The battery is almost fully discharged.
○ = Charge the battery (see the section "Charging the battery").

● Disposal

Note the label on the packaging materials when sorting the waste, they are marked with abbreviations (a) and numbers (b) with the following meanings:

1 - 7: Plastics
20 - 22: Paper and cardboard
80 - 98: Composite materials

You can find out how to dispose of the used product by contacting your local or city council.

In the interest of environmental protection, do not dispose of the product as general household waste, but have it properly recycled. For information on recycling centres and their opening times, please contact your local council.

Faulty or used batteries must be recycled in accordance with Directive 2006/66/EC and its amendments. Return rechargeable batteries and/or the product to the local recycling facilities provided.

Improper battery disposal harms the environment!
Batteries must not be disposed of via the household waste. They may contain toxic heavy metals and are subject to special waste treatment. The chemical symbols of the heavy metals are as follows: Cd = cadmium, Hg = mercury, Pb = lead.

● Warranty

Dear customer, This product comes with a 3-year warranty from the date of purchase. In the event that this product is faulty, you have legal rights against the seller of the product. These statutory rights are not restricted by our warranty as set out below.

Warranty terms
The warranty period begins with the date of purchase. Please keep the original receipt in a safe place. It is required as proof of purchase. If a material or manufacturing defect occurs within three years of the date of purchase, we will repair or replace the

product for you free of charge, or refund the purchase price, at our discretion. This warranty service is granted provided that the faulty device and the proof of purchase (receipt) are presented within three years, along with a brief written description of the fault and of when it occurred. If the fault is covered by our warranty, we will return the fixed product or send you a new one. No new warranty period shall begin upon repair or replacement of the product.

Warranty period and statutory warranty claims

The warranty period is not renewed after a warranty service has been granted. This rule shall also apply for any replaced or repaired parts. Any damage or faults that already existed when buying the product must be reported immediately upon unpacking the product. A fee is charged for any repairs that are carried out after the end of the warranty period.

Warranty scope

The device was carefully manufactured according to the strictest quality guidelines and thoroughly tested before delivery. The warranty applies to material or manufacturing defects. This warranty does not apply to product parts that are subject to normal wear and tear and can therefore be regarded as wearing parts, or damage to fragile parts, such as switches, rechargeable batteries or parts that are made of glass. This warranty is void if the product has been damaged, improperly used or serviced. To ensure proper use, all instructions included in the manual must be followed carefully. All uses and actions that users are discouraged from or warned of in the manual must be avoided under all circumstances. The product is intended for private household use only, and not for commercial activities. The warranty is void, if the product is treated inappropriately, if force is applied, and in the case of any manipulation that is not carried out by our authorised service branch.

Warranty processing

To ensure your request is handled swiftly, please observe the following

Notes:

- Please have the receipt and the article number (e.g. IAN 123456) ready as proof of purchase for all enquiries.
- Please refer to the type plate on the product, an engraving on the product, the cover of the manual (bottom left) or the sticker on the back or base of the product to find out the product number.
- In the case of any malfunctions or other defects, please call or email the service department indicated below as a first step.
- After your product has been registered as faulty, you can send it to the specified service address, free of charge. Please include the proof of purchase (receipt) and information about the defect and about when it occurred.

● Service

GB

Service Great Britain
Tel. : 00800 80040044
E-Mail: administration@mynetsend.de

CY

Service Cyprus
Tel. : 00800 80040044
E-Mail: administration@mynetsend.de

IAN 353623_2010

Please have the receipt and the article number (e.g. IAN 123456) ready as proof of purchase for all enquiries.

You can find an up-to-date version of the operating instructions at: www.citygate24.de

Baterijska radna svjetiljka

Uvod

Čestitamo Vam na kupnji Vašeg novog uređaja. Ovime ste se odlučili za kvalitetan proizvod. Molimo pažljivo i do kraja pročitajte ove upute za uporabu. Ove su upute dio ovog proizvoda i sadrže važne napomene za stavljanje u pogon i rukovanje. Uvijek se pridržavajte svih sigurnosnih uputa. Ako imate bilo kakvih pitanja ili niste sigurni u vezi rukovanja uređajem, obratite se Vašem prodavaču ili servisnom centru. Molimo čuvajte ove upute na sigurnom mjestu i proslijedite ih trećim osobama, ako je potrebno.

Tumač znakova

Pročitajte upute za uporabu!

Datum proizvodnje (mjesec/godina)

Istosmjerni napon

Pridržavajte se upozorenja i sigurnosnih uputa!

Opasnost po život i od nesreća za malu djecu i djecu!

Opasnost od eksplozije!

Nosite zaštitne rukavice!

Ambalažu i uređaj zbrinite na ekološki prihvatljiv način!

Oštećenja okoliša zbog nepravilnog odlaganja baterija!

Ovaj simbol označava da proizvod radi sa sigurnosnim malim naponom (SELV/PELV) (klasa zaštite III).

Nije prikladno za osvjetljavanje prostorija

Univerzalna serijska sabirnica (USB)

S USB priključkom

Ambalaža od miješanog drva s FSC certifikatom

S CE oznakom proizvođač potvrđuje da ovaj električni uređaj ispunjava važeće europske smjernice.

Proizvodi koji su označeni ovim simbolom zadovoljavaju sve važeće propise unutar gospodarskog područja Republike Srbije.

Namjenska upotreba

Svjetiljka je prikladna za normalan rad. Svjetiljka je otporna na ekstremna fizička opterećenja u obliku vibracija (1,0 m2 / s3 200 – 2.000 Hz). Baterijska radna svjetiljka prikladna je samo za osobnu upotrebu. Svjetiljka nije prikladna za osvjetljavanje prostorija u domaćinstvu. Svjetiljka je predviđena samo za upotrebu u suhim prostorijama bez prašine. Pogodno samo za ručno upravljanje.

Opseg isporuke

1 x baterijska radna svjetiljka
1 x stanica za punjenje
1 x USB kabel za punjenje
1 x upute za montažu i uporabu

Opis dijelova

1. Baterijska radna svjetiljka
2. LED (prednje svjetlo)
3. COB-LED (svjetiljka)
4. Tipka za UKLJ./ISKLJ.
5. Indikator razine napunjenosti
6. Micro USB utor (svjetiljka)
7. Magnet
8. Kukica
9. Stanica za punjenje
10. LED za indikaciju spremnosti za rad
11. Micro USB utor (Stanica za punjenje)
12. USB kabel za punjenje

Tehnički podaci

Broj modela:	894-2
Li-Ion baterija:	3,7 V ⎓, 2200 mAh (nije zamjenjiva)
Rasvjetno sredstvo:	8 W COB-LED (svjetiljka) 1,5 W LED (prednje svjetlo) ukupno (2 x 0,75 W pojedinačno)
Ulaz baterijske radne svjetiljke:	5 V ⎓, 1 A
Ulaz stanice za punjenje:	5 V ⎓, 1 A
Svjetlosni tok:	cca. 3 sata kod 100 % (COB); maks. 600 lm cca. 6 sati kod 50 % (COB); maks. 300 lm cca. 16 sati LED (gore); maks. 60 lm

Sigurnosne napomene

Sigurnosne napomene

⚠ UPOZORENJE!

OPASNOST PO ŽIVOT I OD NESREĆA ZA MALU DJECU I DJECU! Nikada ne ostavljajte djecu bez nadzora s ambalažom. Postoji opasnost od gušenja zbog ambalaže. Djeca često podcjenjuju opasnosti. Djecu uvijek držite podalje od proizvoda.

- Ovaj proizvod mogu koristiti djeca starija od 8 godina te osobe sa smanjenim fizičkim, osjetilnim ili mentalnim sposobnostima ili nedostatkom iskustva i znanja, ako su nadzirane ili upućene u sigurnu uporabu proizvoda i razumiju opasnosti koje iz toga proizlaze. Djeci nije dopušteno igrati se s proizvodom. Čišćenje i održavanje od strane korisnika ne smiju izvoditi djeca bez nadzora.
- Nemojte koristiti proizvod ako primijetite bilo kakvu vrstu oštećenja.
- Ako je svjetiljka dosegla kraj svog životnog vijeka, svjetiljku se mora zbrinuti u skladu s lokalnim propisima o odlaganju otpada. LED žaruljice nisu zamjenjive.

Sigurnosne upute za baterije/punjive baterije

Sigurnosne upute za baterije/punjive baterije

- **OPASNOST PO ŽIVOT!** Držite baterije/punjive baterije izvan dohvata djece. U slučaju gutanja odmah potražiti liječničku pomoć!
- **NAPOMENA!** Baterija nije zamjenjiva. Jednom kada je potrošena, potrebno je zbrinuti cijelu svjetiljku.
- **OPASNOST OD EKSPLOZIJE!** Nikada nemojte puniti baterije koje se ne mogu ponovo puniti. Nemojte kratko spajati baterije/punjive baterije i/ili nemojte ih otvarati. Rezultat može biti pregrijavanje, opasnost od požara ili pucanje.
- Nikada ne bacajte baterije/punjive baterije u vatru ili vodu.

- Ne izlažite baterije/punjive baterije mehaničkom opterećenju.
- Za punjenje koristite samo sigurnosni utikač SELV!

● Opasnost od curenja baterija/punjivih baterija

- Izbjegavajte ekstremne uvjete i temperature koji mogu utjecati na baterije/punjive baterije, npr. na radijatorima/ izravnoj sunčevoj svjetlosti.
- Izbjegavajte kontakt s kožom, očima i sluznicama! Ako dođete u kontakt s kiselinom iz baterije, odmah isperite pogođena područja s velikom količinom čiste vode i odmah potražite liječničku pomoć!
- **NOSITE ZAŠTITNE RUKAVICE!** Baterije koje su iscurile ili oštećene mogu uzrokovati nagrizanje ako dođu u dodir s kožom. Stoga u tom slučaju nosite odgovarajuće zaštitne rukavice.
- Ako neka od baterija procuri, odmah je izvadite iz proizvoda kako biste izbjegli oštećenja.

● Montaža

Napomena: U potpunosti uklonite ambalažu.

Pogodno samo za ručno upravljanje. Alternativno se baterijska radna svjetiljka može pomoću magneta 7 pričvrstiti na metalnu površinu. Osjetljive se površine moraju pritom zaštititi. Vodite računa o tome da površina bude glatka i ravna kako bi se osiguralo stabilno nalijeganje. Baterijska radna svjetiljka se alternativno može pričvrstiti i kukicom 8.

● Punjenje baterije

- Ako je potrebno, proizvod isključite pritiskom tipke za UKLJ./ISKLJ. 4.
- Postavite stanicu za punjenje 9 na ravnu površinu i zaštitite osjetljive površine.
- Stavite baterijsku radnu svjetiljku 1 u također isporučenu stanicu za punjenje 9. Sada USB kabel za punjenje 12 spojite na micro USB utor 11 stanice za punjenje 9 i drugi kraj kabela za punjenje spojite uobičajenim sigurnosnim USB sučeljem SELV.
- Baterija se sada puni. Plavim treperenjem se stanje napunjenosti baterijske radne svjetiljke 1 prikazuje u tri razine prikaza napunjenosti baterije 5.
  Prva razina = cca 35 %,
  Druga razina = cca 67 %,
  Treća razina = 100 %
- Spremnost za rad stanice za punjenje 9 se prikazuje crvenom LED lampicom 10. LED lampica za indikaciju spremnosti za rad 10 neprestano svijetli čim je stanica za punjenje 9 priključena na strujni izvor.
- Baterijska radna svjetiljka može se puniti i bez stanice za punjenje. USB kabel za punjenje 12 spojite na micro USB utor 6 i s uobičajenim sigurnosnim USB sučeljem SELV.

● Uključivanje/isključivanje baterijske radne svjetiljke

- Rasklopite baterijsku radnu svjetiljku.
- Pomoću tipke za UKLJ./ISKLJ. 4 baterijska radna svjetiljka se može uključiti/isključiti ili podesiti svjetlina. Kapacitet baterije se prikazuje preko indikatora razine napunjenosti 5. Jednim pritiskom tipke za UKLJ./ISKLJ. 4 COB LED svijetli 100 %. Ponovnim pritiskom tipke za UKLJ./ISKLJ. 4 COB LED se smanjuje na 50 %. Ako treći puta pritisnete tipku za UKLJ./ISKLJ. 4, COB LED se isključuje i uključuje se LED (prednje svjetlo) 2. Za isključivanje LED (prednjeg svjetla) ponovno pritisnite tipku za UKLJ./ISKLJ. 4.

● Čišćenje i skladištenje

- Isključite proizvod pritiskom tipke za UKLJ./ISKLJ. 4 ako proizvod ne želite koristiti te ga skladištiti (vidi poglavlje „Uključivanje/isključivanje baterijske radne svjetiljke“).
- Redovito pregledajte eventualnu prljavštinu baterijske radne svjetiljke. Uklonite je kako biste osigurali ispravan rad proizvoda.
- Proizvod čistite lagano vlažnom krpom koja ne pušta vlakna i blagim sredstvom za čišćenje.
- Za čišćenje stanice za punjenje 9 prvo je odvojite od USB kabela za punjenje 12. Stanicu za punjenje čistite samo suhom krpom ili kistom.

● Otklanjanje kvarova

● = kvar
◉ = uzrok
○ = rješenje

● = Proizvod se ne uključuje.
◉ = Baterija je prazna.
○ = Napunite baterijsku radnu svjetiljku (vidi poglavlje „Punjenje baterije“).
◉ = Svjetiljka je pokvarena.
○ = Pravilno zbrinite proizvod (vidi poglavlje „Zbrinjavanje“).

● = Svjetlo treperi.
◉ = Baterija je gotovo prazna.
○ = Napunite bateriju (vidi poglavlje "Punjenje baterije").

● Zbrinjavanje

Pri razvrstavanju otpada vodite računa o oznakama na ambalaži, ona je označena kraticama (a) i brojevima (b) sa sljedećim značenjem:
1–7: Plastike
20 – 22: Papir i karton
80 – 98: Kompozitni materijali

Možete se obratiti Vašoj općinskoj ili gradskoj upravi za opcije odlaganja dotrajalog proizvoda.

U interesu zaštite okoliša, nemojte odlagati Vaš dotrajali proizvod kao kućni otpad, nego ga zbrinite na profesionalan način. Za doznati mjesta prikupljanja i njihovo radno vrijeme možete se obratiti nadležnoj lokalnoj upravi.

Neispravne ili iskorištene baterije moraju se reciklirati u skladu s Direktivom 2006/66/EZ i njezinim izmjenama. Vratite punjive baterije i/ili proizvod kod ponuđenih mjesta za prikupljanje.

Oštećenja okoliša zbog nepravilnog odlaganja baterija!

Baterije se ne smiju odlagati zajedno s kućnim otpadom. One mogu sadržavati otrovne teške metale i podliježu obradi opasnog otpada. Kemijski simboli teških metala su sljedeći: Cd = kadmij, Hg = živa, Pb = olovo.

● Jamstvo

Poštovani kupci, za ovaj proizvod dobivate 3 godine jamstva od datuma kupnje. U slučaju nedostataka na ovom proizvodu imate zakonska prava u odnosu na prodavatelja proizvoda. Ova zakonska prava nisu ograničena našim niže navedenim jamstvom.

Uvjeti jamstva

Jamstveni rok počinje teći s datumom kupnje. Molimo dobro čuvajte originalni račun. On je potreban kao dokaz o kupnji. Ako se pojave nedostaci u materijalu ili izradi unutar tri godine od datuma kupnje ovog proizvoda, proizvod će se - prema našem izboru - besplatno popraviti, zamijeniti ili izvršiti povrat novca. Za ovo jamstvo potrebno je unutar trogodišnjeg jamstvenog razdoblja dostaviti neispravan uređaj i

potvrdu o kupnji (račun), kao i kratak opis nedostatka i trenutka njegovog nastanka. Ako je nedostatak pokriven našim jamstvom, vratit ćemo Vam popravljeni ili novi proizvod. S popravkom ili zamjenom proizvoda ne započinje novo jamstveno razdoblje.

Jamstveno razdoblje i zakonski zahtjevi u slučaju nedostataka
Jamstveno razdoblje se ne produljuje uslugom iz jamstva. Isto vrijedi i za zamijenjene i popravljene dijelove. Oštećenja i nedostaci koji se utvrde nakon kupnje prilikom raspakiranja moraju se odmah prijaviti. Potrebni popravci po isteku jamstvenog razdoblja se naplaćuju.

Opseg jamstva
Uređaj je pažljivo proizveden u skladu sa strogim smjernicama za kvalitetu te je uredno ispitan prije isporuke. Jamstvo se odnosi na materijalne ili proizvodne nedostatke. Ovo jamstvo ne obuhvaća dijelove proizvoda koji su podložni normalnom trošenju i stoga se mogu smatrati potrošnim dijelovima niti oštećenja lomljivih dijelova, kao što su prekidači, baterije ili dijelovi proizvedeni od stakla. Ovo jamstvo prestaje važiti ako je proizvod oštećen, nepravilno korišten ili servisiran. Za pravilno korištenje proizvoda potrebno je pridržavati se svih uputa navedenih u uputama za uporabu. Namjene i radnje koje nisu preporučene ili na koja se upozorava u uputama za uporabu moraju se obavezno izbegavati. Ovaj proizvod namijenjen je samo za privatnu uporabu i nije predviđen za komercijalnu uporabu. Jamstvo se poništava u slučaju zlouporabnog i nepravilnog rukovanja, primjene sile i intervencija koje nisu izvršene od strane našeg ovlaštenog servisnog predstavništva.

Postupak u slučaju zahtjeva temeljem jamstva

Kako bi se osigurala brza obrada Vašeg zahtjeva, pratite sljedeće
Napomene:
- Molimo Vas da za sve upite imate pri ruci račun i broj artikla (npr. IAN 123456) kao dokaz o kupnji.
- Broj proizvoda možete naći na tipskoj pločici na proizvodu, žigu na proizvodu, na naslovnoj stranici uputa (dolje lijevo) ili na naljepnici na stražnjoj ili donjoj strani proizvoda.
- U slučaju da dođe do smetnji u radu ili sličnih nedostataka, prvo se putem telefona ili e-pošte obratite servisu koji je naveden u nastavku.
- Proizvod, za koji je utvrđeno da je neispravan, možete poslati na Vama dojavljenu adresu servisa bez plaćanja poštarine, uz prilaganje potvrde o kupnji (račun) i navođenje nedostatka i trenutka njegovog nastanka.

● Servis

HR
Servis Hrvatska
Tel. : 00800 80040044
E-Mail: administration@mynetsend.de

IAN 353623_2010

Molimo Vas da za sve upite imate pri ruci račun i broj artikla (npr. IAN 123456) kao dokaz.

Aktualnu verziju uputa za uporabu možete pronaći na: www.citygate24.de

Akumulatorska radna svetiljka

Uvod

Čestitamo Vam na kupovini novog uređaja. Odlučili ste se za veoma kvalitetan proizvod. Potrebno je da pažljivo pročitate kompletno uputstvo za rukovanje. Ovo uputstvo je sastavni deo proizvoda i sadrži važne instrukcije za puštanje u rad i rukovanje. Uvek se pridržavajte svih bezbednosnih napomena. Ako imate bilo kakvih pitanja ili niste sigurni u rukovanje uređajem, obratite se prodavcu ili servisnom centru. Pažljivo čuvajte ovo uputstvo i po potrebi ga prosledite drugima.

Objašnjenje znakova

Pročitati uputstvo za rukovanje!

Datum proizvodnje (mesec/ godina)

Jednosmerni napon

Voditi računa o upozorenjima i bezbednosnim napomenama!

Opasnost po život i opasnost od nesreća po manju i veću decu!

Opasnost od eksplozije!

Nositi zaštitne rukavice!

Ambalažu i uređaj odložite na ekološki prihvatljiv način!

Pogrešno odlaganje punjivih baterija je štetno po životnu sredinu!

Ovaj simbol znači da proizvod radi sa niskim naponom (SELV/PELV) (klasa zaštite III).

Nije pogodno za osvetljavanje prostorija

Universal Serial Bus (USB)

Sa USB priključkom

Ambalaža od mešovitog drveta sa FCS sertifikatom

Oznakom CE proizvođač potvrđuje da je ovaj uređaj usklađen sa važećim evropskim direktivama.

Proizvodi koji su označeni ovim simbolom zadovoljavaju sve važeće propise unutar ekonomskog prostora Republike Srbije.

Namena

Svetiljka je pogodna za normalan režim rada. Ove svetiljke mogu da izdrže ekstremna fizička naprezanja u obliku vibracija (1,0 m2 / s3 200 – 2.000 Hz). Akumulatorska radna svetiljka je pogodna samo za upotrebu u privatne svrhe. Svetiljka nije pogodna za osvetljenje prostorija u domaćinstvu. Svetiljka je predviđena za korišćenje u suvim prostorijama bez prašine. Pogodno samo za ručnu upotrebu.

Obim isporuke

1 x akumulatorska radna svetiljka
1 x stanica za punjenje
1 x USB kabl za punjenje
1 x uputstvo za montažu i rukovanje

● Opis delova

1 Akumulatorska radna svetiljka
2 LED lampa (prednje svetlo)
3 COB-LED (svetiljka)
4 Taster za UKLJ./ISKLJ.
5 Indikator nivoa napunjenosti
6 Micro-USB ulaz (svetiljka)
7 Magnet
8 Kuka
9 Stanica za punjenje
10 LED lampica za indikaciju spremnosti za rad
11 Micro-USB ulaz (Stanica za punjenje)
12 USB kabl za punjenje

● Tehnički podaci

Broj modela:	894-2
Li-jonska punjiva baterija:	3,7 V ⎓, 2200 mAh (nije izmenljivo)
Sijalica:	8 W COB-LED (svetiljka) 1,5 W LED (prednje svetlo) ukupno (2 x 0,75 W pojedinačno)
Ulaz akumulatorske radne svetiljke:	5 V ⎓, 1 A
Ulaz stanice za punjenje:	5 V ⎓, 1 A
Struja punjenja:	oko 3 sata pri punjenju od 100% (COB); maks. 600 lm oko 6 sati pri punjenju od 50% (COB); maks. 300 lm oko 16 sati, LED lampica (gore); maks. 60 lm

● Bezbednosne napomene

Bezbednosne napomene

⚠ UPOZORENJE!

OPASNOST PO ŽIVOT I OPASNOST OD NESREĆA PO MANJU I VEĆU DECU! Nikada nemojte da ostavljajte decu bez nadzora sa ambalažnim materijalom. Postoji opasnost od gušenja ambalažnim materijalom. Deca često potcenjuju opasnosti. Udaljite decu od proizvoda.

- Ovaj proizvod mogu koristiti deca starija od 8 godina, kao i osobe sa smanjenim fizičkim, senzoričkim ili mentalnim sposobnostima, ili osobe sa nedostatkom iskustva i znanja, ukoliko su pod nadzorom ili su upućene u bezbedno korišćenje proizvoda i razumeju opasnosti koje iz toga proizlaze. Deca ne smeju da se igraju sa proizvodom. Čišćenje i održavanje koje obavlja korisnik ne smeju da obavljaju deca ako nisu pod nadzorom.
- Nemojte da koristite proizvod ako ustanovite bilo kakva oštećenja.
- Na kraju veka trajanja lampe, lampu treba odložiti u skladu sa lokalnim propisima za odlaganje otpada. LED sijalice se ne mogu zameniti.

● Bezbednosne napomene za baterije/punjive baterije

Bezbednosne napomene za baterije/punjive baterije

- **OPASNOST PO ŽIVOT!** Baterije / punjive baterije držite van domašaja dece. Ako se progutaju, odmah potražite medicinsku pomoć!
- **NAPOMENA!** Punjiva baterija ne može

da se zameni. Kada se istroši, mora da se zameni kompletna lampa.

- **OPASNOST OD EKSPLOZIJE!** Nemojte da punite baterije koje nisu punjive. Nemojte da kratkospajate baterije/punjive baterije i/ili da ih otvarate. Posledice mogu biti pregrevanje, opasnost od požara ili pucanja.
- Nikada nemojte bacati baterije/punjive baterije u vatru ili vodu.
- Nemojte izlagati baterije/punjive baterije mehaničkom opterećenju.
- Za punjenje koristiti samo mrežni utikač sa SELV zaštitom!

● Opasnost od isticanja tečnosti iz baterija/punjivih baterija

- Izbegavajte ekstremne uslove i temperature koji mogu uticati na baterije/punjive baterije, kao na primer grejna tela/direktno sunčevo zračenje.
- Izbegavajte kontakt sa kožom, očima i sluzokožom! U slučaju kontakta sa kiselinom iz baterije, pogođena mesta odmah isperite sa puno vode i obavezno potražite medicinsku pomoć!
- **NOSITI ZAŠTITNE RUKAVICE!** Iscurele ili oštećene baterije/punjive baterije pri dodiru mogu da dovedu do oštećenja kože. U takvom slučaju obavezno nosite odgovarajuće zaštitne rukavice.
- U slučaju curenja baterija, odmah ih uklonite iz proizvoda da biste sprečili oštećenja.

● Montaža

Napomena: Uklonite sav ambalažni materijal.

Pogodno samo za ručnu upotrebu.
Akumulatorska radna svetiljka se pomoću magneta 7 alternativno može pričvrstiti na metalnu površinu. Osetljive površine pri tom moraju biti zaštićene. Vodite računa o tome da površina bude glatka i ravna kako bi se garantovalo stabilno naleganje.
Akumulatorska radna svetiljka se alternativno može pričvrstiti kukom 8.

● Punjenje punjive baterije

- ☐ Po potrebi isključite proizvod tako što ćete pritisnuti taster za UKLJ. / ISKLJ. 4.
- ☐ Postavite stanicu za punjenje 9 na ravnu površinu i zaštitite osetljive površine .
- ☐ Postavite akumulatorsku radnu svetiljku 1 u isporučenu stanicu za punjenje 9. Sada povežite jedan kraj USB kabla za punjenje 12 na Micro-USB ulaz 11 stanice za punjenje 9, a drugi kraj kabla za punjenje na standardni USB priključak sa SELV zaštitom.
- ☐ Punjiva baterija se sada puni. Nivo punjenja akumulatorske radne svetiljke 1 se na indikatoru nivoa napunjenosti 5 prikazuje plavim treperenjem u tri stepena.
  Prvi stepen = oko 35 %,
  Drugi stepen = oko 67 %,
  Treći stepen = 100 %
- ☐ Spremnost za rad stanice za punjenje 9 se prikazuje crvenom LED lampicom 10 za indikaciju spremnosti za rad. LED lampica za indikaciju spremnosti za rad 10 neprekidno svetli čim je stanica za punjenje 9 priključena na strujni izvor.
- ☐ Akumulatorska radna svetiljka može da se puni i bez stanice za punjenje. Povežite USB kabl za punjenje 12 sa Micro-USB ulazom 6 i standardnim USB priključkom sa SELV zaštitom.

● UKLJUČIVANJE/ ISKLJUČIVANJE akumulatorske radne svetiljke

- ☐ Rasklopite akumulatorsku radnu svetiljku.

- Pomoću tastera za UKLJ./ISKLJ. [4] akumulatorska radna svetiljka se može uključiti/isključiti ili se može vršiti podešavanje osvetljaja. Kapacitet baterije se prikazuje preko indikatora nivoa napunjenosti [5]. Jednim pritiskom na taster za UKLJ./ISKLJ. [4] COB LED svetli intenzitetom od 100 %. Ponovnim pritiskom na taster za UKLJ./ISKLJ. [4] COB LED se smanjuje na 50 %. Ako sada po treći put pritisnete taster za UKLJ./ISKLJ. [4], COB LED se isključuje i uključuje se LED lampa (prednje svetlo) [2]. Za isključivanje LED lampe (prednjeg svetla) ponovo pritisnite taster za UKLJ./ISKLJ. [4].

● Čišćenje i skladištenje

- Isključite proizvod pritiskom na taster za UKLJ. / ISKLJ. [4], ukoliko ne koristite proizvod i kada želite da ga uskladištite. (pogledajte poglavlje „UKLJUČIVANJE/ ISKLJUČIVANJE akumulatorske radne svetiljke“)
- Redovno proveravajte zaprljanost akumulatorske radne svetiljke. Očistite ih da bi se obezbedio nesmetan rad proizvoda.
- Proizvod čistite makom, blago navlaženom krpom koja ne ostavlja vlakna i blagim sredstvom za čišćenje.
- Radi čišćenja stanice za punjenje [9], prvo je odvojite sa USB-kabla za punjenje [12]. Stanicu za punjenje čistite samo suvom krpom ili četkicom.

● Otklanjanje smetnji

● = Smetnja
◉ = Uzrok
○ = Rešenje

● = Proizvod se ne uključuje.
◉ = Punjiva baterija je prazna.
○ = Napunite akumulatorsku radnu svetiljku (pogledajte poglavlje „Punjenje punjive baterije“).
◉ = Lampa je neispravna.
○ = Odložite proizvod na stručan način (pogledajte poglavlje „Odlaganje u otpad“).

● = Svetlo treperi.
◉ = Punjiva baterija je skoro prazna.
○ = Napunite punjivu bateriju (pogledajte poglavlje „Punjenje punjive baterije“).

● Odlaganje u otpad

Pri razvrstavanju otpada obratite pažnju na oznaku ambalažnog materijala koji se označava skraćenicama (a) i brojevima (b) sa sledećim značenjem:

1–7: plastika
20–22: papir i karton
80–98: kompozitni materijal

Mogućnosti za odlaganje dotrajalog proizvoda možete saznati u opštinskoj ili gradskoj upravi.

U interesu zaštite životne sredine, nemojte odlagati svoj dotrajali proizvod kao kućni otpad, već ga odložite na stručan način. O mestima za prikupljanje i radnom vremenu možete se informisati kod lokalne uprave.

Neispravne ili istrošene punjive baterije moraju se reciklirati u skladu sa direktivom 2006/66/EC i njenim izmenama. Punjive baterije i/ili proizvod predajte preko sistema za prikupljanje koji se nude kod vas.

Pogrešno odlaganje punjivih baterija je štetno po životnu sredinu!

Punjive baterije ne smeju da se odlažu u

kućni otpad. One mogu da sadrže otrovne teške metale i podležu propisima za rukovanje posebnim otpadom. Hemijski simboli teških metala su sledeći: Cd = kadmijum, Hg = živa, Pb = olovo.

● Garancija

Poštovani kupci, za ovaj uređaj dobijate garanciju od 3 godine od datuma kupovine. U slučaju kvara na ovom proizvodu, imate zakonska prava na reklamaciju kod prodavca proizvoda. Ova zakonska prava nisu ograničena našom garancijom kao što je navedeno u nastavku.

Uslovi garancije
Garantni rok počinje od datuma kupovine. Sačuvajte originalni račun, isečak sa kase. On je potreban kao dokaz o kupovini. Ako dođe do greške u materijalu ili izradi u roku od tri godine od datuma kupovine ovog proizvoda, proizvod će biti besplatno popravljen ili zamenjen po našem nahođenju, ili će biti vraćen novac u visini kupovne cene. Ova usluga garancije u okviru trogodišnjeg garantnog roka zahteva da se dostave neispravan uređaj i račun (isečak sa kase), kao i kratak opis nedostatka i vremena njegovog nastanka. Kada je nedostatak pokriven našom garancijom, vratićemo Vam popravljeni ili novi proizvod. Sa popravkom ili zamenom proizvoda ne započinje novi garantni rok.

Garantni rok i zakonski zahtevi u slučaju nedostataka
Garantni rok se ne produžava uslugom garancije. Ovo važi i za zamenjene i popravljene delove. Oštećenja i nedostaci koji se ustanove nakon raspakivanja posle kupovine moraju se odmah prijaviti. Popravke se naplaćuju nakon isteka garantnog roka.

Obim garancije
Uređaj je pažljivo proizveden u skladu sa strogim smernicama kvaliteta i pažljivo testiran pre isporuke. Garancija se odnosi na greške u materijalu ili izradi. Ova garancija ne pokriva delove proizvoda koji su podložni normalnom trošenju i habanju i stoga se mogu smatrati potrošnim delovima i ne pokriva oštećenje lomljivih delova, kao što su prekidači, punjive baterije ili delovi od stakla. Ova garancija prestaje da važi ako je proizvod oštećen, nepravilno korišćen ili servisiran. Za pravilno korišćenje proizvoda neophodno je pridržavati se svih instrukcija navedenih u uputstvu za upotrebu. Namene i rukovanja koja nismo preporučili ili na koja se upozorava u uputstvu za rad moraju se obavezno izbegavati. Ovaj proizvod je namenjen samo za privatnu upotrebu i nije predviđen za komercijalni sektor. Garancija se poništava u slučaju nepravilne upotrebe i nepravilnog rukovanja, primene sile i intervencija koje nisu izvršene od strane našeg ovlašćenog servisnog predstavništva.

Obrada u slučaju zahteva po osnovu garancije
Da bi se garantovala brza obrada Vašeg zahteva, pratite sledeće

Napomene:

- ☐ Za sva pitanja pripremite račun i broj proizvoda (npr. IAN 123456) kao dokaz o kupovini.
- ☐ Broj proizvoda možete naći na tipskoj pločici na proizvodu, žigu na proizvodu, na naslovnoj strani uputstva (dole levo) ili na nalepnici na zadnjoj ili donjoj strani proizvoda.
- ☐ U slučaju da dođe do smetnje u radu ili sličnog nedostatka, prvo se putem telefona ili e-pošte obratite servisu koji je naveden u nastavku.
- ☐ Proizvod, za koji je ustanovljeno da je neispravan, možete da pošaljete na navedenu adresu servisa bez plaćanja poštarine, uz prilaganje računa (isečak sa

kase) i navođenje nedostatka i vremena njegovog nastanka.

● Servis

RS

Servis Srbija
Tel.: 00800 80040044
E-Mail: administration@mynetsend.de

Aktuelnu verziju uputstva za korišćenje naći ćete na: www.citygate24.de

Uvozi i stavlja u promet:
Lidl Srbija KD
Prva južna radna 3,
22330 Nova Pazova,
Republika Srbija
Tel. 0800-300-199,
E-mail: kontakt@lidl.rs

Kako izjaviti reklamaciju?
Molimo Vas:
· da pozovete korisnički servis:
0800-300-199
· pošaljete e-mail na: kontakt@lidl.rs
· posetite najbližu Lidl prodavnicu.
Da bismo osigurali najbržu asistenciju, molimo da sačuvate fiskalni račun i date ga na uvid prilikom izjavljivanja reklamacije.

Lidl i proizvođač nisu u mogućnosti da garantuju obezbeđivanje servisiranja i dostupnost rezervnih delova nakon isteka garantog perioda/ perioda saobraznosti. Ukoliko za tim bude potrebe, putem naše Službe za potrošače možete proveriti dostupnost rezervnih delova i opcije za popravku. Hvala na razumevanju.

Davalac garancije- uvoznik:
Lidl Srbija KD
Prva južna radna 3,
22330 Nova Pazova,
Republika Srbija
Tel. 0800-300-199,
E-mail: kontakt@lidl.rs

GARANCIJA I GARANTNI LIST

Poštovani,

Ovim putem Vas upoznajemo sa Vašim pravima i obavezama koje proističu iz Zakona o zaštiti potrošača, a u pogledu ostvarivanja prava iz garancije.

Ova garancija ni na koji način ne utiče, niti isključuje prava koja kupac ima u skladu sa važećim Zakonom o zaštiti potrošača po osnovu zakonske odgovornosti prodavca za nesaobraznost robe ugovoru koja traje 2 godine od dana kada je roba predata kupcu.

Davalac garancije ovom izjavom preuzima obavezu da kupcima svojih aparata, a pod uslovima definisanim u ovoj izjavi, obezbedi:

- besplatno otklanjanje kvarova u garantnom roku, koji bi nastali kod uobičajene upotrebe ili zbog grešaka u proizvodnji i materijalu, ili
- zamenu aparata, u garantnom roku predviđenim ovom garancijskom izjavom, u slučaju da opravka nije moguća, ili
- ako otklanjanje kvara nije moguće, kupac ima pravo da zahteva od prodavca povrat novca.

Ukupan rok garancije je *3 godine.

Garantni rok počinje da važi od datuma kupovine proizvoda, odnosno od prijema istog od strane kupca, a što se dokazuje fiskalnim računom.

Garancija važi na teritoriji Republike Srbije.

Kupac može da izjavi reklamaciju usmeno u nekom od prodajnih objekata Lidl Srbija KD, odnosno telefonom, pisanim putem ili elektronskim putem na kontakte kompanije Lidl Srbija KD, uz dostavu fiskalnog računa na uvid.

U cilju ispravnog funkcionisanja proizvod se koristi u skladu sa njegovom namenom i Uputstvom za upotrebu.

Na zahtev kupca, koji je izjavljen u garantnom roku, prodavac će izvršiti otklanjanje kvarova i nedostataka na proizvodu u roku predviđenom Zakonom.

Garantni uslovi:

Pre obraćanja prodavcu za tehničku pomoć, potrebno je proveriti ispravnost instalacije i ostalih potrebnih uslova naznačenih u Uputstvu za upotrebu.

Kupac je dužan da prodavcu preda sve pripadajuće delove proizvoda koje je preuzeo u trenutku kupovine.

Popravke u roku garancije:

Garancija važi počev od dana kada je roba predata kupcu, a na osnovu fiskalnog odsečka. U istom periodu davalac garancije, odnosno prodavac je u obavezi da otkloni sve tehničke kvarove bez naknade, u zakonskom roku.

Garancija ne važi u sledećim slučajevima:

1. Ukoliko prodavcu uz aparat nije priložen fiskalni račun sa datumom prodaje.
2. Ukoliko je kvar prouzrokovan udarom groma, strujnim udarom ili sličnim delovanjem spoljne sile na sam uređaj (požar, poplava, naponski udar...).
3. Ukoliko su nastali kvarovi i oštećenja na uređaju posledica delovanja spoljnih uticaja, kao što su: velika vlaga, previsoka i suviše niska temperatura (pucanje cevi usled smrzavanja, oštećenja gumenih delova, rđanje, itd.)
4. Ukoliko proizvod nije korišćen u skladu sa Uputstvom za upotrebu.
5. Ukoliko je proizvod pokušalo da popravi treće neovlašćeno lice.
6. Ukoliko proizvod nije korišćen u skladu sa namenom.
7. Ukoliko je čišćenje i održavanje uređaja urađeno protivno Uputstvu za upotrebu.
8. Ukoliko je proizvod korišćen u profesionalne svrhe.

Naziv proizvoda:	
Model:	
IAN / Serijski broj:	
Proizvođač:	
Ovlašćeni serviser:	
Datum predaje robe potrošaču:	datum sa fiskalnog računa
Uvozi i stavlja u promet:	Lidl Srbija KD, Prva južna radna 3, 22330 Nova Pazova, Republika Srbija, tel. 0800-300-199, e-mail: kontakt@lidl.rs

Lampa de lucru cu acumulator

Introducere

Vă felicităm pentru achiziționarea noului dumneavoastră dispozitiv. Ați luat decizia de a cumpăra un produs de înaltă calitate. Vă rugăm să citiți cu atenție și în întregime acest manual de utilizare. Acest manual aparține produsului și conține indicații importante pentru punerea în funcțiune și manipularea dispozitivului. Vă rugăm să acordați atenție deosebită tuturor indicațiilor de siguranță. Dacă aveți întrebări sau nu sunteți sigur cu privire la manipularea dispozitivului, vă rugăm să vă adresați distribuitorului dumneavoastră sau atelierului service din proximitatea dumneavoastră. Vă rugăm să păstrați cu grijă acest manual și să-l transmiteți terților dacă situația o impune.

Explicarea simbolurilor

A se citi manualul de utilizare!

Data producerii (luna/an)

Tensiune constantă

A se respecta indicațiile de siguranță și avertismentele!

Pericol de vătămare și de deces pentru copii!

Pericol de explozie!

A se folosi mănuși de protecție!

Eliminarea ambalajului și a dispozitivului trebuie să se facă într-un mod corespunzător, fără a dăuna mediului înconjurător!

Eliminarea necorespunzătoare a acumulatorilor poate provoca daune mediului înconjurător!

Acest simbol indică faptul că dispozitivul funcționează cu tensiune mică de protecție (SELV/PELV) (clasa de protecție III).

Dispozitivul nu este adecvat iluminării încăperilor.

Universal Serial Bus (USB)

Cu port USB

Ambalaj din mix de lemn certificat FSC

Prin marcajul CE producătorul confirmă că acest aparat corespunde directivelor europene în vigoare.

Produsele marcate cu acest simbol îndeplinesc toate prevederile aplicabile în spațiul economic al Republicii Serbia.

Utilizarea conform destinației

Lampa este adecvată pentru funcționarea obișnuită. Lampa rezistă la solicitări fizice extreme sub formă de șocuri (1,0 m2 / s3 200–2.000 Hz). Lampa de lucru cu acumulator este adecvată doar pentru utilizarea privată. Lampa nu este adecvată iluminării camerelor din gospodărie. Lampa este prevăzută doar pentru utilizarea în încăperi lipsite de praf și uscate. Adecvată doar pentru utilizarea manuală.

Furnitura

1 x lampă de lucru cu acumulator
1 x stație de încărcare
1 x cablu de încărcare USB
1 x manual de utilizare și de montare

Descrierea componentelor

1 Lampă de lucru cu acumulator
2 LED (lumină directă)
3 COB-LED (lampă)
4 Buton PORNIT/OPRIT
5 Afișaj de încărcare
6 Intrare microUSB (lampă)
7 Magnet
8 Cârlig
9 Stație de încărcare
10 LED pentru starea de funcționare
11 Intrare microUSB (Stație de încărcare)
12 Cablu de încărcare USB

Date tehnice

Număr model:	894-2
Acumulator litiu-ion:	3,7 V ⎓, 2200 mAh (neînlocuibil)
Corpuri de iluminat:	8 W COB LED (lampă) 1,5 W LED (lumină directă) total (2 x 0,75 W individual)
Intrare lampă de lucru cu acumulator:	5 V ⎓, 1 A
Intrare stație de încărcare:	5 V ⎓, 1 A
Flux luminos:	cca 3 ore la 100 % (COB); max. 600 lm cca 6 ore la 50 % (COB); max. 300 lm cca 16 ore LED (sus); max. 60 lm

Indicații de siguranță

Indicații de siguranță

⚠ AVERTISMENT!

PERICOL DE ACCIDENTARE ȘI DE DECES PENTRU COPII! Nu lăsați niciodată ambalajul la îndemâna copiilor nesupravegheați. Există pericol de înec din cauza materialelor de ambalare. Copiii subestimează adesea pericolele. Nu lăsați produsul la îndemâna copiilor.

- Acest produs poate fi utilizat de copii începând cu vârsta de 8 ani și de persoane cu abilități fizice, senzoriale sau mentale reduse sau fără experiență și fără cunoștințe necesare, dacă sunt supravegheați sau dacă au fost instruiți cu privire la utilizarea sigură a acestui aparat și dacă au înțeles pericolele ce pot rezulta cu privire la acesta. Copiilor le este interzis să se joace cu aparatul. Curățarea și acțiunile de întreținere destinate utilizatorului nu se vor efectua de către copii fără supraveghere.
- Încetați utilizarea produsului, dacă observați orice fel de defecțiune.
- Dacă durata de viață a lămpii s-a încheiat, aceasta trebuie să fie eliminată în conformitate cu prevederile locale privind eliminarea deșeurilor. LED-urile nu sunt înlocuibile.

Indicații de siguranță pentru baterii/acumulatori

Indicații de siguranță pentru baterii/acumulatori

- **PERICOL DE DECES!** Nu lăsați bateriile/acumulatorii la îndemâna copiilor. În caz de înghițire accidentală, adresați-vă imediat unui medic!
- **INDICAȚIE!** Acumulatorul nu este înlocuibil. Dacă este uzat, întreaga lampă trebuie să fie eliminată.
- **PERICOL DE EXPLOZIE!** Nu reîncărcați niciodată bateriile care nu sunt reîncărcabile. Nu scurtcircuitați bateriile/acumulatorii și nu încercați să le deschideți. Urmările acestor acțiuni pot fi supraîncălzirea, pericolul de incendiu sau pericolul de explozie.
- Nu aruncați niciodată bateriile/acumulatorii în foc sau apă.
- Nu supuneți bateriile/acumulatorii sarcinilor mecanice.
- Utilizați pentru încărcare doar un ștecher de rețea SELV!

Risc de scurgere a bateriilor/acumulatorilor

- Evitați condițiile și temperaturile extreme care pot afecta bateriile/acumulatorii, de ex., radiatoarele/lumina directă a razelor solare.
- Evitați contactul cu pielea, ochii sau mucoasa nazală! În caz de contact cu acidul scurs din baterii, spălați imediat zona afectată cu apă limpede din abundență și adresați-vă de îndată unui medic!
- **PURTAȚI MĂNUȘI DE PROTECȚIE!** Scurgerea bateriilor/acumulatorilor defecți poate provoca arsuri la contactul cu pielea. Din acest motiv, vă rugăm să purtați mănuși de protecție.
- În caz de scurgere a bateriilor, îndepărtați-le imediat din produs pentru a evita eventualele defecțiuni.

Montajul

Indicație: Îndepărtați complet ambalajul.

Adecvată doar pentru utilizarea manuală. Lampa de lucru cu acumulator poate fi fixată de o suprafață metalică cu ajutorul magnetului 7. Suprafețele sensibile trebuie protejate. Asigurați-vă ca suprafața să fie netedă și plană pentru a garanta o poziție stabilă. În mod alternativ, lampa de lucru cu acumulator poate fi fixată și cu cârligul 8.

Încărcarea acumulatorului

- Dacă este necesar, opriți produsul prin acționarea butonului PORNIT/OPRIT 4.
- Așezați stația de încărcare 9 pe o suprafață plană și protejați suprafețele sensibile.
- Așezați lampa de lucru cu acumulator 1 în stația de încărcare furnizată 9. Conectați acum cablul de încărcare USB 12 la intrarea microUSB 11 a stației de încărcare 9 și conectați celălalt capăt al cablului de încărcare cu o interfață USB convențională SELV.
- Acumulatorul este acum în curs de încărcare. Starea de încărcare a lămpii de lucru cu acumulator 1 este indicată printr-un pâlpâit albastru în trei trepte la afișajul de încărcare 5.
  Prima treaptă = cca 35 %,
  A doua treaptă = cca 67 %,
  A treia treaptă = 100 %
- LED-ul roșu afișează starea de funcționare 10 a stației de încărcare 9. LED-ul pentru starea de funcționare 10 luminează permanent imediat ce stația de încărcare 9 este conectată la o sursă de curent.
- Lampa de lucru cu acumulator poate fi încărcată și fără stația de încărcare. Conectați cablul de încărcare USB 12 la intrarea microUSB 6 și cu o interfață USB convențională SELV.

Comutați pe PORNIT/OPRIT lampa de lucru cu acumulator

- Depliați lampa de lucru cu acumulator.
- Cu butonul PORNIT/OPRIT 4 se poate porni sau opri lampa de lucru cu acumulator sau se poate regla luminozitatea. Capacitatea bateriei este afișată prin intermediul afișajului de încărcare 5. Prin apăsarea o singură dată a butonului PORNIT/OPRIT 4 COB LED luminează 100 %. Prin apăsarea din nou a butonului PORNIT/OPRIT 4 COB LED se reduce la 50 %. Apăsând a treia oară butonul PORNIT/OPRIT 4 COB LED se oprește și se pornește LED-ul (lumină directă) 2. Pentru a opri LED-ul (lumină directă) apăsați din nou butonul PORNIT/OPRIT 4.

Curățarea și depozitarea

- Opriți produsul prin apăsarea butonului PORNIT/OPRIT 4 dacă nu îl folosiți și doriți să îl depozitați (a se vedea capitolul „Comutare OPRIT/PORNIT lampă de lucru cu acumulator”).
- Verificați lampa de lucru cu acumulator în mod periodic cu privire la impurități. Îndepărtați-le pentru a asigura funcționarea corectă a produsului.
- Curățați produsul cu o lavetă fără scame, ușor umedă și cu un detergent neagresiv.
- Pentru a curăța stația de încărcare 9 deconectați-o întâi de la cablul de încărcare USB 12. Curățați stația de încărcare cu o lavetă uscată sau cu o pensulă.

Remedierea defecțiunilor

● = Defecțiune
◉ = Cauză
○ = Soluție

● = Produsul nu pornește.
◉ = Acumulatorul este descărcat.
○ = Încărcați lampa de lucru cu acumulator (a se vedea capitolul „Încărcarea acumulatorului”).
◉ = Lampa este defectă.
○ = Eliminați produsul în mod corespunzător (a se vedea capitolul „Eliminarea”).
● = Lumina pâlpâie.
◉ = Acumulatorul este aproape descărcat.
○ = Încărcați acumulatorul (a se vedea capitolul „Încărcarea acumulatorului”).

Eliminarea

Respectați marcajul materialelor de ambalare la separarea deșeurilor. Acestea sunt notate cu prescurtări (a) și numere (b) având următoarele semnificații:

1 – 7: Plastice
20 – 22: Hârtie și carton
80 – 98: Materiale compozite

Vă puteți adresa administrației locale pentru a afla posibilitățile de eliminare a produsului.

În scopul protejării mediului înconjurător, nu aruncați produsul dumneavoastră la deșeuri menajere, după ce acesta și-a încheiat durata de viață, ci eliminați-l în mod corespunzător. Vă puteți adresa administrației localității dumneavoastră pentru a vă informa cu privire la locurile de colectare și orele acestora de deschidere.

Acumulatorii defecți sau uzați trebuie reciclați conform Directivei 2006/66/CE și amendamentelor sale. Returnați acumulatorii și/sau produsul prin facilitățile de colectare oferite.

Eliminarea necorespunzătoare a acumulatorilor poate provoca daune mediului înconjurător!
Acumulatorii nu trebuie eliminați cu deșeurile menajere. Aceștia pot conține metale grele toxice și sunt supuși tratării deșeurilor periculoase. Simbolurile chimice ale metalelor grele sunt după cum urmează: Cd = Cadmiu, Hg = Mercur, Pb = Plumb.

● Garanția

Stimate client, dispuneți de o garanție de 3 ani din momentul cumpărării acestui produs. În cazurile în care produsul vă este livrat cu defecțiuni, aveți drepturi legale față de vânzătorul produsului. Aceste drepturi legale nu sunt limitate de garanția prezentată mai jos.

Condiții de acordare a garanției
Perioada de garanție începe de la data cumpărării produsului. Vă rugăm să păstrați cu grijă bonul fiscal. Acest document servește ca dovadă de cumpărare. Dacă în decursul a trei ani de la data cumpărării apar defecțiuni de fabricare sau materiale, produsul va fi reparat, înlocuit sau vi se va rambursa prețul acestuia. Acordarea garanției presupune prezentarea aparatului defect și a dovezii cumpărării (bonului fiscal) în termen de trei ani și descrierea pe scurt în scris a defecțiunii și a momentului apariției acestuia. Daca defectul are acoperire în cadrul garanției, veți primi înapoi produsul reparat sau un altul nou. Repararea sau înlocuirea produsului nu reprezintă începerea unei noi perioade de garanție.

Perioada de garanție și solicitări legale privind defectele
Perioada de garanție nu se prelungește o dată cu acordarea acesteia. Acest lucru este valabil și pentru piese înlocuite sau reparate. Deteriorările sau defectele existente deja la cumpărare trebuie raportate imediat după dezambalare. Reparațiile necesare după expirarea perioadei de garanție se efectuează contra cost.

Volumul garanției
Aparatul a fost realizat cu grijă și în conformitate cu regulamente stricte privind calitatea și a fost minuțios verificat înainte de livrare. Serviciile acordate în baza garanției se aplică defecțiunilor de fabricare sau materiale. Această garanție nu acoperă piese ale produsului care sunt supuse unei uzuri normale și, prin urmare, pot fi considerate consumabile. De asemenea, garanția nu acoperă nici deteriorarea pieselor fragile, cum ar fi întrerupătoarele, acumulatorii sau cele realizate din sticlă. Această garanție devine nulă în cazurile în care produsul se defectează ca urmare a unei utilizări sau întrețineri necorespunzătoare. Pentru o utilizare corespunzătoare a produsului trebuie respectate cu strictețe toate indicațiile prezente în manualul de utilizare. Alte scopuri de utilizare și acțiuni nerecomandate sau asupra cărora se avertizează în manualul de utilizare trebuie evitate în mod obligatoriu. Produsul este prevăzut pentru uzul privat și nu pentru cel comercial. Garanția devine nulă în cazul manipulării abuzive și necorespunzătoare, aplicării forței și intervențiilor care nu au fost efectuate de către filiala noastră de service autorizată.

Derularea garanției
Pentru a asigura prelucrarea rapidă a cererii dumneavoastră, vă rugăm să respectați următoarele
Indicații:
- ☐ Vă rugăm să păstrați bonul fiscal și numărul articolului (ex. IAN 123456) ca dovadă a cumpărării în cazul solicitărilor ulterioare.
- ☐ Numărul articolului se găsește pe plăcuța

tip a produsului, gravura produsului, coperta interioară a manualului (stânga jos) sau pe eticheta de pe partea posterioară sau inferioară a produsului.

- În cazul unor defecțiuni funcționale sau altor defecțiuni contactați telefonic sau prin e-mail departamentul de service menționat în cele ce urmează.
- Puteți trimite produsul considerat defect cu anexarea dovezii cumpărării (bonul fiscal) și mențiunea în scris atât a defectului, cât și a momentului în care a apărut, cu scutire de taxe poștale, la adresa de service indicată.

● Service

RO

Service România
Tel.: 00800 80040044
E-mail: administration@mynetsend.de

IAN 353623_2010

Vă rugăm să păstrați bonul de casă și numărul articolului (ex. IAN 123456) ca dovadă a achiziției în cazul în care veți avea întrebări ulterioare.

Găsiți o versiune actuală a manualului de utilizare pe: www.citygate24.de

Сгъваема работна лампа на батерии

● Въведение

Поздравяваме Ви с покупката на вашия нов уред. Вие избирате един висококачествен продукт. Моля, прочетете напълно и внимателно това ръководство за експлоатация. Това ръководство принадлежи към този продукт и съдържа важни указания за въвеждане в експлоатация и работа. Спазвайте винаги указанията за безопасност. Ако имате въпроси или не сте сигурни в работата с устройството, моля, свържете се с вашия дилър или сервизен център. Моля, пазете това ръководство внимателно и го предайте на трети лица, ако е необходимо.

● Обяснение на знаците

Прочетете ръководството за експлоатация!

Дата на производство (месец/ година)

Постоянно напрежение

Спазвайте предупредителните указания и тези за безопасност!

Опасност за живота и от злополуки за деца!

Опасност от експлозия!

Носете защитни ръкавици!

Изхвърлете опаковката и уреда по екологосъобразен начин!

Щети за околната среда поради неправилно изхвърляне на батериите!

Този символ означава, че продуктът работи с безопасно ниско напрежение (SELV / PELV)(Защитен клас III).

Не е подходящ за вътрешно осветление.

Универсалната серийна шина (USB)

С USB връзка

Опаковка от смесена дървесина, сертифицирана по FSC

Посредством „CE“ маркировката производителят потвърждава, че електроуредът отговаря на приложимите европейски директиви.

Продуктите, маркирани с този символ, отговарят на всички приложими регламенти в икономическата зона на Република Сърбия.

● Употреба по предназначение

Лампата е подходяща за нормална експлоатация. Лампата издържа на екстремно физическо напрежение под формата на вибрации (1,0 m2/s3 200 – 2000 Hz). Сгъваемата работна лампа е подходяща само за частна употреба. Лампата не е подходяща за домашно вътрешно осветление. Лампата е предвидена за употреба в безпрахови и сухи помещения. Подходяща само за ръчно управление.

● Обхват на доставката

1 сгъваема работна лампа на батерии
1 зарядна станция
1 USB кабел за зареждане
1 ръководство за монтаж и експлоатация

● Описание на частите

1 Сгъваема работна лампа на батерии
2 Светодиод (предна светлина)
3 COB светодиод (лампа)
4 Бутон ВКЛ./ИЗКЛ.
5 Индикация за състоянието на зареждане
6 Микро USB вход (лампа)
7 Магнит
8 Кука
9 Зарядна станция
10 LED индикатор за готовност
11 Микро USB вход (Зарядна станция)
12 USB кабел за зареждане

● Технически данни

Номер на модела:	894-2
Литиево-йонна батерия:	3,7 V ⎓, 2200 mAh (не може да се сменя)
Лампа:	8 W COB светодиод (лампа) 1,5 W светодиод (предна светлина) общо (2 x 0,75 W поотделно)
Вход акумулаторна батерия Работна лампа:	5 V ⎓, 1 A
Вход зарядна станция	5 V ⎓, 1 A
Електрическа енергия за осветление:	прибл. 3 часа при 100% (COB); макс. 600 lm прибл. 6 часа при 50% (COB); макс. 300 lm прибл. 16 часа светодиод (rope); max. 60 lm

● Указания за безопасност

Указания за безопасност

⚠ ПРЕДУПРЕЖДЕНИЕ!

ОПАСНОСТ ЗА ЖИВОТА И ОПАСНОСТ ОТ ЗЛОПОЛУКИ

ЗА ДЕЦА! Никога не оставяйте децата да играят без надзор с материалите от опаковката. Има опасност от задушаване чрез опаковъчния материал. Децата често подценяват опасностите. Винаги дръжте децата далеч от продукта.

- Този продукт може да се използва от деца над 8-годишна възраст и от лица с намалени физически, сензорни или умствени способности или без опит и знания, при условие че са под наблюдение или са били инструктирани как да използват продукта безопасно и разбират произтичащите от това опасности. Децата не трябва да играят с продукта. Почистването и поддръжката на потребителя не трябва да се извършват от деца без надзор.
- Не използвайте продукта, ако забележите повреда.
- Ако лампата е достигнала своя експлоатационен край, тя трябва да се изхвърли в съответствие с местните разпоредби за изхвърляне. Светодиодите не могат да се заменят.

● Указания за безопасност за батерии/акумулаторни батерии

Указания за безопасност за батерии/акумулаторни батерии

- **ОПАСНОСТ ЗА ЖИВОТА!** Дръжте батериите/акумулаторните батерии далеч от деца. При поглъщане незабавно потърсете лекарска помощ!
- **УКАЗАНИЕ!** Батерията не може да се сменя. Когато тя се изразходи, цялата лампа трябва да се изхвърли.
- **ОПАСНОСТ ОТ ЕКСПЛОЗИЯ!** Никога не презареждайте батериите. Не съединявайте на късо батерии/акумулаторни батерии и/или не ги отваряйте. Резултатът може да бъде прегряване, пожар или взрив.
- Никога не изхвърляйте батериите/акумулаторните батерии в огън или вода.
- Не излагайте батериите/акумулаторните батерии на механично натоварване.
- За зареждането използвайте сигурен щепсел с безопасно ниско напрежение!

● Риск от изтичане на батерии/акумулаторни батерии

- Избягвайте екстремни условия и температури, които могат да въздействат на батериите/акумулаторните батерии напр. върху радиатори/пряка слънчева светлина.
- Избягвайте контакт с кожата, очите и лигавиците! При контакт с акумулаторна киселина, незабавно изплакнете засегнатите места обилно с чиста вода и незабавно потърсете лекарска помощ!
- **НОСЕТЕ ЗАЩИТНИ РЪКАВИЦИ!** Изтеклите или повредени батерии/акумулатори могат да причинят изгаряния, ако влязат в контакт с кожата. За това в този случай носете подходящи защитни ръкавици.
- В случай на изтичане на батериите, отстранете ги веднага от продукта, за да избегнете повреди.

● Монтаж

Указание: Напълно отстранете опаковъчния материал.

Подходяща само за ръчно управление. Алтернативно работната лампа с акумулаторна батерия може да бъде закрепена върху метална повърхност чрез магнит 7. Деликатните повърхности трябва да бъдат защитени. Внимавайте повърхността да е гладка и равна, за да може да се осигури стабилност. Алтернативно сгъваемата работна лампа на батерии може да бъде закрепена с куката 8.

● Зареждане на акумулаторната батерията

- ☐ Евентуално изключете продукта, като натиснете превключвателя за ВКЛ./ИЗКЛ. 4.
- ☐ Поставете зарядната станция 9 на равна повърхност и защитете деликатните повърхности.
- ☐ Поставете сгъваемата работна лампа на батерии 4 в доставената с нея зарядна станция 9. Сега свържете USB-кабел за зареждане 12 с микро USB входа 11 на зарядната станция 9 и свържете другия край на кабела за зареждане със стандартен, сигурен USB-интерфейс с безопасно ниско напрежение.
- ☐ Акумулаторът сега се зарежда. Състоянието на зареждане на сгъваемата работна лампа на батерии 4 се показва в три степени на индикацията за състоянието на зареждане 5, чрез премигване в синьо.

Първа степен	= прибл. 35 %,
Втора степен	= прибл. 67 %,
Трета степен	= 100 %

- Готовността за експлоатация на зарядната станция 9 се показва чрез червения светодиоден индикатор 10.
  Светодиодният индикатор за готовност за експлоатация 10 свети постоянно щом зарядната станция 9 е свързана към източник на ток.
- Сгъваемата работна лампа на батерии може също да бъде заредена без зарядна станция. Свържете USB кабела 12 за зареждане с микро USB-входа 6 и стандартен, сигурен USB-интерфейс с безопасно ниско напрежение.

● ВКЛ./ИЗКЛ. на сгъваемата работна лампа на батерии

- Разгънете сгъваемата работна лампа на батерии.
- С бутона за ВКЛ./ИЗКЛ. 4 сгъваемата работна лампа на батерии може да бъде включвана/изключвана или да се настройва яркостта. Капацитетът на батерията се показва чрез индикацията за ниво на заряд 5. При еднократно натискане на бутона за ВКЛ./ИЗКЛ. 4 COB LED светва на 100%. При повторно натискане на бутона за ВКЛ./ИЗКЛ. 4 COB LED намалява на 50%. Ако натиснете бутона ВКЛ./ИЗКЛ. 4 за трети път, COB LED се изключва и светодиодът (предна светлина) 2 се включва. Натиснете отново бутона за ВКЛ./ИЗКЛ. 4, за да изключите светодиода (предната светлина).

● Почистване и съхранение

- Изключете превключвателя за ВКЛ./ИЗКЛ.4, когато не използвате продукта и искате да го съхранявате (виж глава „ВКЛ./ИЗКЛ. на сгъваемата работна лампа на батерии“).
- Проверявайте регулярно сгъваемата работна лампа на батерии за замърсявания. Отстранете ги, за да осигурите правилното функциониране на продукта.
- Почистете продукта с леко влажна кърпа без влакна и мек почистващ препарат.
- За да почистите зарядната станция 9, първо я откачете от USB кабела за зареждане 12. Почистете зарядната станция със суха кърпа или четка.

● Отстраняване на неизправности

● = Грешка
◉ = Причина
○ = Решение

● = Продуктът не се включва.
◉ = Акумулаторната батерия е изтощена.
○ = Заредете сгъваемата работна лампа на батери (виж глава „Зареждане на акумулаторната батерия“).
◉ = Лампата е повредена.
○ = Изхвърлете продукта по подходящ начин (виж глава „Изхвърляне“).

● = Светлината мига.
◉ = Акумулаторната батерията е почти изтощена.
○ = Заредете акумулаторната батерия (виж глава „Зареждане на акумулаторната батерия“).

● Събиране на отпадъците

Спазвайте обозначението на опаковъчните материали по време на разделното събиране на отпадъците, като те са обозначени със съкращения (a) и числа (b) със следното значение:

1–7: пластмаси
20 – 22: хартия и картон
80 – 98: композитни материали

Можете да се свържете с Вашата общинска или градска администрация за опциите за събиране на отпадъци.

В интерес на опазването на околната среда не изхвърляйте продукта си като битов отпадък, ако е изминал времето си на експлоатация, а вместо това го изхвърлете по компетентен начин. Относно местата за събиране и работното им време можете да се консултирате с местната администрация.

Дефектните или използвани акумулаторни батерии трябва да бъдат рециклирани в съответствие с директива 2006/66/ЕО и нейните изменения. Върнете акумулаторните батерии и/или продукта на указаните места за събиране.

Щети за околната среда поради неправилно събиране на отпадъците от акумулаторни батерии!

Батериите не трябва да се изхвърлят заедно с битовите отпадъци. Те могат да съдържат токсични тежки метали и подлежат на третиране като опасни отпадъци. Химическите символи на тежките метали са както следва: Cd = кадмий, Hg = живак, Pb = олово.

● Гаранция

Уважаеми клиенти, за този уред получавате 3 години гаранция от датата на покупката. В случай на несъответствие на продукта с договора за продажба Вие имате законно право да предявите рекламация пред продавача на продукта при условията и в сроковете, определени в чл.112-115* от Закона за защита на потребителите. Вашите пра- ва, произтичащи от посочените разпоредби, не се ограничават от нашата по-долу представена търговска гаранция и независимо от нея продавачът на продукта отговаря за липсата на съответствие на потребителската стока с договора за продажба съгласно Закона за защита на потребителите.

Гаранционни условия

Гаранционният срок започва да тече от датата на покупката. Пазете добре оригиналната касова бележка. Този документ е необходим като доказателство за покупката. Ако в рамките на три години от датата на закупуване на този продукт се появи дефект на материала или производствен дефект, продуктът ще бъде безплатно ремонтиран или заменен – по наш избор. Гаранцията предполага в рамките на тригодишния гаранционен срок да се представят дефектният уред и касовата бележка (касовият бон) и писмено да се обясни в какво се състои дефектът и кога е възникнал. Ако дефектът е покрит от нашата гаранция, Вие ще получите обратно ремонтирания или нов продукт. С ремонта или смяната на продукта не започва да тече нов гаранционен срок.

Гаранционен срок и законови претенции при дефекти

Гаранционната услуга не удължава гаранционния срок. Това важи също и за сме- нените и ремонтирани части. За евентуално наличните повреди и дефекти още при покупката трябва да се съобщи веднага след разопаковането. Евентуалните ремонти след изтичане на гаранционния срок са срещу заплащане.

Обхват на гаранцията

Уредът е произведен грижливо според строгите изисквания за качество и добро- съвестно изпитан преди доставка. Гаранцията важи за дефекти на материала или производствени дефекти. Гаранцията

не обхваща частите на продукта, които подлежат на нормално износване, поради което могат да бъдат разглеждани като бързо износващи се части (например филтри или приставки) или повредите на чупливи части (например прекъсвачи, батерии или такива произведени от стъкло). Гаранцията отпада, ако уредът е повреден поради неправилно използва- не или в резултат на неосъществяване на техническа поддръжка. За правилната употреба на продукта трябва точно да се спазват всички указания в упътването за обслужване. Предназначение и действия, които не се препоръчват от упътването за експлоатация или за които то предупреждава, трябва задължително да се избягват. Продуктът е предназначен само за частна, а не за стопанска употреба. При злоупотреба и неправилно третиране, употреба на сила и при интервенции, които не са извършени от клона на нашия оторизиран сервиз, гаранцията отпада.

Процедура при гаранционен случай

За да се гарантира бърза обработка на Вашия случай, следвайте следните указания:

- За всички запитвания подгответе касовата бележка и идентификационния номер (IAN 000000) като доказателство за покупката.
- Вземете артикулния номер от фабричната табелка.
- При възникване на функционални или други дефекти първо се свържете по телефона или чрез имейл с долупосочения сервизен отдел. След това ще получите допълнителна информация за уреждането на Вашата рекламация.
- След съгласуване с нашия сервиз можете да изпратите дефектния продукт на посочения Ви адрес на сервиза безплатно за Вас, като приложите касовата бележка (касовия бон) и посочите в какво се състои дефектът и кога е възник- нал. За да се избегнат проблеми с приемането и допълнителни разходи, задъл- жително използвайте само адреса, който Ви е посочен. Осигурете изпраща- нето да не е като експресен товар или като друг специален товар. Изпратете уреда заедно с всички принадлежности, доставени при покупката, и осигурете достатъчно сигурна транспортна опаковка.

Ремонтен сервиз / извънгаранционно обслужване

Ремонти извън гаранцията можете да възложите на клона на нашия сервиз срещу
заплащане. Той с удоволствие ще Ви направи предварителна калкулация. Мо- жем да обработваме само уреди, които са достатъчно опаковани и изпратени с платени транспортни разходи.
Внимание: Изпратете Вашия уред на клона на нашия сервиз почистен и с указание за дефекта.
Уредите, изпратени с неплатени транспортни разходи – с наложен платеж, като
експресен или друг специален товар – не се приемат.

Ние ще извършим безплатно изхвърлянето на изпратените от Вас дефектни уреди.

● Сервизно обслужване

BG

България
Тел.: 00800 80040044
Е-мейл: administration@mynetsend.de

IAN 353623_2010

Вносител

Моля, обърнете внимание, че следващият адрес не е адрес на сервиза. Първо се

свържете с горепосочения сервизен център.
citygate24 GmbH
Lange Mühren 1
20095 Hamburg
ГЕРМАНИЯ

* Чл. 112. (1) При несъответствие на потребителската стока с договора за продажба потребителят има право да предяви рекламация, като поиска от продавача да приведе стоката в съответствие с договора за продажба. В този случай потребителят може да избира между извършване на ремонт на стоката или замяната й с нова, освен ако това е невъзможно или избраният от него начин за обезщетение е непропорционален в сравнение с другия.
(2) Смята се, че даден начин за обезщетяване на потребителя е непропорционален, ако неговото използване налага разходи на продавача, които в сравнение с другия начин на обезщетяване са неразумни, като се вземат предвид:
1. стойността на потребителската стока, ако нямаше липса на несъответствие;
2. значимостта на несъответствието;
3. възможността да се предложи на потребителя друг начин на обезщетяване, който не е свързан

със значителни неудобства за него.
Чл. 113. (1) Когато потребителската стока не съответства на договора за продажба, продавачът е
длъжен да я приведе в съответствие с договора за продажба.
(2) Привеждането на потребителската стока в съответствие с договора за продажба трябва да се
извърши в рамките на един месец, считано от предявяването на рекламацията от потребителя.
(3) След изтичането на срока по ал. 2 потребителят има право да развали договора и да му бъде възстановена заплатената сума или да иска намаляване на цената на потребителската стока съгласно чл. 114 .
(4) Привеждането на потребителската стока в съответствие с договора за продажба е безплатно за потребителя. Той не дължи разходи за експедиране на потребителската стока или за материа- ли и труд, свързани с ремонта й, и не трябва да понася значителни неудобства.
(5) Потребителят може да иска и обезщетение за претърпените вследствие на несъответствието вреди. Чл. 114. (1) При несъответствие на потребителската стока с договора за продажба и когато потребителят не е удовлетворен от решаването на рекламацията по чл. 113 , той има право на избор между една от следните възможности: 1. разваляне на договора и възстановяване на заплатената от него сума; 2. намаляване на цената.
(2) Потребителят не може да претендира за възстановяване на заплатената сума или за намалява- не цената на стоката, когато търговецът се съгласи да бъде извършена замяна на потребителската стока с нова или да се поправи стоката в рамките на един месец от предявяване на рекламацията от потребителя.
(3) Търговецът е длъжен да удовлетвори искане за разваляне на договора и да възстанови запла-
тената от потребителя сума, когато след като е удовлетворил три рекламации на потребителя чрез извършване на ремонт на една и съща стока, в рамките на срока на гаранцията по чл. 115, е налице следваща поява на несъответствие на стоката с договора за продажба. (4) (Предишна ал. 3 - ДВ, бр. 61 от 2014 г., в сила от 25.07.2014 г.) Потребителят не може да претендира за разва- ляне на договора, ако несъответствието на потребителската стока с договора е незначително.
Чл. 115. (1) Потребителят може да

упражни правото си по този раздел в срок до две години,
считано от доставянето на потребителската стока.
(2) Срокът по ал. 1 спира да тече през времето, необходимо за поправката или замяната на
потребителската стока или за постигане на споразумение между продавача и потребителя за решаване на спора.
(3) Упражняването на правото на потребителя по ал. 1 не е обвързано с никакъв друг срок за
предявяване на иск, различен от срока по ал. 1.

Актуална версия на ръководство за експлоатация ще намерите на:
www.citygate24.de

Επαναφορτιζόμενο φωτιστικό εργασίας

● Εισαγωγή

Σας συγχαίρουμε για την αγορά της νέας σας συσκευής. Αποφασίσατε να αγοράσετε ένα προϊόν ύψιστης ποιότητας. Διαβάστε αυτές τις οδηγίες χρήσης πλήρως και προσεκτικά. Αυτές οι οδηγίες ανήκουν στο προϊόν και εμπεριέχουν σημαντικές υποδείξεις για τη θέση σε λειτουργία και τον χειρισμό. Τηρείτε πάντα όλες τις υποδείξεις ασφαλείας. Εάν έχετε ερωτήσεις ή αισθάνεστε ανασφαλής σχετικά με τον χειρισμό της συσκευής, επικοινωνήστε με τον πωλητή σας ή με το σέρβις. Διαφυλάξτε αυτές τις οδηγίες επιμελώς και διαβιβάστε τες αν χρειαστεί και σε τρίτους.

● Επεξήγηση συμβόλων

Διαβάστε τις οδηγίες χρήσης!

Ημερομηνία κατασκευής (μήνας/έτος)

Συνεχής τάση

Τηρείτε τις υποδείξεις κινδύνου και ασφαλείας!

Κίνδυνος ζωής και ατυχήματος για βρέφη και μικρά παιδιά!

Κίνδυνος έκρηξης!

Φοράτε προστατευτικά γάντια!

Απορρίψτε τη συσκευασία και τη συσκευή με τρόπο φιλικό προς το περιβάλλον!

Ζημιές στο περιβάλλον σε περίπτωση λανθασμένης απόρριψης των συσσωρευτών!

Αυτό το σύμβολο υποδηλώνει πως το προϊόν λειτουργεί με πολύ χαμηλή τάση ασφαλείας (SELV / PELV) (κατηγορία προστασίας III).

Δεν ενδείκνυται ως φωτισμός χώρου

Universal Serial Bus (USB)

Με σύνδεσμο USB

Συσκευασία από ανάμεικτο ξύλο με πιστοποίηση FSC

Με το σήμα CE ο κατασκευαστής βεβαιώνει ότι η παρούσα ηλεκτρική συσκευή ανταποκρίνεται στις ισχύουσες ευρωπαϊκές οδηγίες.

Τα προϊόντα που φέρουν αυτό το σύμβολο πληρούν όλους τους ισχύοντες κανονισμούς στην οικονομική περιοχή της Δημοκρατίας της Σερβίας.

● Προβλεπόμενη χρήση

Το φωτιστικό ενδείκνυται για την κανονική λειτουργία. Το φωτιστικό είναι ανθεκτικό σε ακραίες καταπονήσεις με τη μορφή κραδασμών (1,0 m2 / s3 200 – 2.000 Hz). Το επαναφορτιζόμενο φωτιστικό εργασίας είναι κατάλληλο μόνο για ιδιωτική χρήση. Το φωτιστικό δεν ενδείκνυται για τον φωτισμό σε οικιακούς χώρους. Το φωτιστικό προβλέπεται αποκλειστικά για τη χρήση σε καθαρούς χώρους δίχως σκόνη και σε μη υγρούς χώρους. Ενδείκνυται μόνο για τη χειροκίνητη λειτουργία.

● Περιεχόμενο συσκευασίας

1 x Επαναφορτιζόμενο φωτιστικό εργασίας

1 x Σταθμός φόρτισης
1 x Καλώδιο φόρτισης USB
1 x Οδηγίες συναρμολόγησης και χρήσης

● Περιγραφή εξαρτημάτων

1 Επαναφορτιζόμενο φωτιστικό εργασίας
2 LED (μπροστινό φως)
3 COB-LED (φωτιστικό)
4 Κουμπί ON/OFF
5 Ένδειξη κατάστασης φόρτισης
6 Είσοδος micro USB (φωτιστικό)
7 Μαγνήτης
8 Άγκιστρο
9 Σταθμός φόρτισης
10 LED λειτουργικής ετοιμότητας
11 Είσοδος micro USB (Σταθμός φόρτισης)
12 Καλώδιο φόρτισης USB

● Τεχνικά Στοιχεία

Αριθμός μοντέλου:	894-2
Συσσωρευτής ιόντων λιθίου:	3,7 V ⎓, 2200 mAh (μη αντικαταστάσιμος)
Φωτιστικό μέσο:	8 W COB LED (φωτιστικό) 1,5 W LED (μπροστινό φως) συνολικά (2 x 0,75 W έκαστο)
Είσοδος επαναφορτιζόμενου φωτιστικού εργασίας:	5 V ⎓, 1 A
Είσοδος σταθμού φόρτισης:	5 V ⎓, 1 A
Ρεύμα φωτός:	περ. 3 ώρες σε 100% (COB), μέγ. 600 lm περ. 6 ώρες σε 50% (COB), μέγ. 300 lm περ. 16 ώρες LED (επάνω), μέγ. 60 lm

● Υποδείξεις ασφαλείας

Υποδείξεις ασφαλείας

⚠ ΠΡΟΕΙΔΟΠΟΙΗΣΗ!

ΚΙΝΔΥΝΟΣ ΘΑΝΑΤΟΥ ΚΑΙ ΑΤΥΧΗΜΑΤΟΣ ΓΙΑ ΒΡΕΦΗ ΚΑΙ ΠΑΙΔΙΑ! Μην αφήνετε ποτέ τα παιδιά μόνα τους με τα υλικά συσκευασίας. Υφίσταται κίνδυνος ασφυξίας μέσω των υλικών συσκευασίας. Τα παιδιά συχνά υποτιμούν τους κινδύνους. Κρατάτε πάντα τα παιδιά μακριά από το προϊόν.

- Το προϊόν αυτό μπορεί να χρησιμοποιηθεί από παιδιά ηλικίας άνω των 8 ετών και από άτομα με μειωμένες σωματικές, αισθητήριες ή πνευματικές ικανότητες ή με έλλειψη εμπειρίας και γνώσης, εφόσον βρίσκονται υπό επίβλεψη κατά τη χρήση του προϊόντος ή έχουν ενημερωθεί σχετικά με την ασφαλή χρήση του προϊόντος και τους κινδύνους που απορρέουν από αυτό. Τα παιδιά δεν επιτρέπεται να παίζουν με το προϊόν. Ο καθαρισμός και η συντήρηση εκ μέρους του χρήστη δεν επιτρέπεται να διεξάγεται από παιδιά δίχως επίβλεψη.
- Μη χρησιμοποιείτε το προϊόν, εάν διαπιστώσετε πως υφίστανται κάποιες βλάβες.
- Εάν το φωτιστικό έχει φτάσει στο τέλος της διάρκειας ζωής του, ο λαμπτήρας πρέπει να απορριφθεί σύμφωνα με τους τοπικούς κανονισμούς διάθεσης απορριμμάτων. Τα LED δεν αντικαθίστανται.

● Υποδείξεις ασφαλείας για μπαταρίες/συσσωρευτές

Υποδείξεις ασφαλείας για μπαταρίες/συσσωρευτές

- **ΚΙΝΔΥΝΟΣ ΘΑΝΑΤΟΥ!** Κρατάτε τις μπαταρίες/τους συσσωρευτές μακριά από τα παιδιά. Απευθυνθείτε αμέσως σε γιατρό σε περίπτωση κατάποσης!
- **ΥΠΟΔΕΙΞΗ!** Ο συσσωρευτής δεν αντικαθίσταται. 'Οταν αχρηστευτεί, πρέπει να απορριφθεί ολόκληρο το φωτιστικό.
- **ΚΙΝΔΥΝΟΣ ΕΚΡΗΞΗΣ!** Ποτέ μην επαναφορτίσετε μη επαναφορτιζόμενες μπαταρίες. Μη βραχυκυκλώνετε ή/και μην ανοίγετε τις μπαταρίες/τους συσσωρευτές. Μπορεί να προκληθεί υπερθέρμανση, κίνδυνος πυρκαγιάς ή έκρηξη.
- Μη ρίχνετε ποτέ τις μπαταρίες/τους συσσωρευτές στη φωτιά ή στο νερό.
- Μην εκθέτετε τις μπαταρίες/τους συσσωρευτές σε μηχανικές καταπονήσεις.
- Για τη φόρτιση χρησιμοποιείτε αποκλειστικά ένα φις τροφοδοσίας SELV!

● Κίνδυνος διαρροής μπαταριών/συσσωρευτών

- Αποφύγετε ακραίες συνθήκες και θερμοκρασίες που θα μπορούσαν να επιδράσουν στις μπαταρίες/στους συσσωρευτές, π.χ. σε καλοριφέρ/άμεση ηλιακή ακτινοβολία.
- Αποφεύγετε την επαφή με δέρμα, μάτια και βλεννογόνους! Σε περίπτωση επαφής με το οξύ της μπαταρίας, ξεπλύνετε αμέσως τα σημεία επαφής με άφθονο καθαρό νερό και επισκεφθείτε αμέσως έναν γιατρό!
- **ΦΟΡΑΤΕ ΠΡΟΣΤΑΤΕΥΤΙΚΑ ΓΑΝΤΙΑ!** Οι διαρρέουσες ή χαλασμένες μπαταρίες/συσσωρευτές μπορεί να προκαλέσουν εγκαύματα αν έρθουν σε επαφή με το δέρμα. Γι' αυτό, φοράτε σε αυτή την περίπτωση προστατευτικά γάντια.
- Σε περίπτωση διαρροής των μπαταριών, αφαιρέστε τες αμέσως από το προϊόν ώστε να αποφευχθούν ζημίες.

● Συναρμολόγηση

Υπόδειξη: Αφαιρέστε πλήρως τα υλικά συσκευασίας.

Ενδείκνυται μόνο για τη χειροκίνητη λειτουργία. Εναλλακτικά, το επαναφορτιζόμενο φωτιστικό εργασίας μπορεί να στερεωθεί με τον μαγνήτη [7] σε μια μεταλλική επιφάνεια. Οι ευαίσθητες επιφάνειες πρέπει ταυτόχρονα να προστατεύονται. Προσέξτε η επιφάνεια να είναι λεία και επίπεδη, ώστε να διασφαλίζεται η καλή στήριξη. Φροντίστε η επιφάνεια να είναι λεία και επίπεδη, ώστε να διασφαλίζεται η σταθερή στήριξη. Εναλλακτικά, το επαναφορτιζόμενο φωτιστικό εργασίας μπορεί να στερεωθεί με το άγκιστρο [8].

● Φόρτιση συσσωρευτή

- ☐ Απενεργοποιήστε εάν χρειαστεί το προϊόν, πατώντας το κουμπί ON/OFF [4].
- ☐ Τοποθετήστε τον σταθμό φόρτισης [9] σε μια επίπεδη επιφάνεια και προστατεύστε τις ευαίσθητες επιφάνειες.
- ☐ Τοποθετήστε το επαναφορτιζόμενο φωτιστικό εργασίας [1] στον σταθμό φόρτισης [9]. Συνδέστε το καλώδιο φόρτισης USB [12] στην είσοδο micro USB [11] του σταθμού φόρτισης [9] και το άλλο άκρο του καλωδίου φόρτισης σε μια συνήθη ασφαλή θύρα USB (SELV).
- ☐ Ο συσσωρευτής φορτίζεται τώρα. Με το μπλε αναβόσβημα υποδεικνύεται η κατάσταση φόρτισης του επαναφορτιζόμενου φωτιστικού εργασίας [1] σε τρεις βαθμίδες στην ένδειξη κατάστασης φόρτισης [5].
  Πρώτη βαθμίδα = περ. 35%
  Δεύτερη βαθμίδα = περ. 67%
  Τρίτη βαθμίδα = 100%
- ☐ Με το κόκκινο LED λειτουργικής ετοιμότητας [10] υποδεικνύεται η ετοιμότητα του σταθμού

φόρτισης 9. Το LED λειτουργικής ετοιμότητας 10 ανάβει συνεχώς, μόλις ο σταθμός φόρτισης 9 συνδεθεί σε μια πηγή ρεύματος.

- Το επαναφορτιζόμενο φωτιστικό εργασίας μπορεί να φορτιστεί και χωρίς τον σταθμό φόρτισης. Συνδέστε το καλώδιο φόρτισης USB 12 στην είσοδο micro USB 6 και σε μια συνήθη ασφαλή θύρα USB (SELV).

Ενεργοποίηση/ απενεργοποίηση φωτιστικού εργασίας

- Ξεδιπλώστε το επαναφορτιζόμενο φωτιστικό εργασίας.
- Με το κουμπί ON/OFF 4 ενεργοποιείται/ απενεργοποιείται το επαναφορτιζόμενο φωτιστικό εργασίας ή ρυθμίζεται η φωτεινότητα. Η χωρητικότητα της μπαταρίας υποδεικνύεται με την ένδειξη κατάστασης φόρτισης 5. Με το πάτημα του κουμπιού ON/OFF 4 ανάβει το COB LED στο 100%. Με το εκ νέου πάτημα του κουμπιού ON/OFF 4 το COB LED χαμηλώνει στο 50%. Αν τώρα πατήσετε το κουμπί ON/ OFF 4 για τρίτη φορά, απενεργοποιείται το COB LED και ενεργοποιείται το LED (μπροστινό φως) 2. Για να απενεργοποιήσετε το LED (μπροστινό φως), πατήστε εκ νέου το κουμπί ON/OFF 4.

Καθαρισμός και αποθήκευση

- Αν δεν θέλετε να χρησιμοποιήσετε πλέον το προϊόν και επιθυμείτε να το αποθηκεύσετε, απενεργοποιήστε το προϊόν με το πάτημα του κουμπιού ON/OFF 4 (βλ. κεφάλαιο «Ενεργοποίηση/απενεργοποίηση φωτιστικού εργασίας»).
- Ελέγχετε τακτικά το επαναφορτιζόμενο φωτιστικό εργασίας για τυχόν ακαθαρσίες. Απομακρύνετέ τες για να εξασφαλιστεί η σωστή λειτουργία του προϊόντος.
- Καθαρίζετε το προϊόν με ένα ελαφρώς υγρό πανί χωρίς χνούδια και με ήπιο καθαριστικό υγρό.
- Για να καθαρίσετε τον σταθμό φόρτισης 9, αποσυνδέστε τον πρώτα από το καλώδιο φόρτισης USB 12. Καθαρίζετε τον σταθμό φόρτισης μόνο με ένα στεγνό πανί ή ένα πινέλο.

Αντιμετώπιση βλαβών

● = Βλάβη
◉ = Αιτία
○ = Επίλυση

● = Το προϊόν δεν ενεργοποιείται.
◉ = Ο συσσωρευτής είναι αποφορτισμένος.
○ = Φορτίστε το επαναφορτιζόμενο φωτιστικό εργασίας (βλ. κεφάλαιο «Φόρτιση συσσωρευτή»).
◉ = Το φωτιστικό είναι ελαττωματικό.
○ = Απορρίψτε το προϊόν με κατάλληλο τρόπο (βλ. κεφάλαιο «Απόρριψη»).

● = Το φως αναβοσβήνει.
◉ = Ο συσσωρευτής είναι σχεδόν αποφορτισμένος.
○ = Φορτίστε τον συσσωρευτή (βλέπε κεφάλαιο «Φόρτιση συσσωρευτή»).

Απόρριψη

Δώστε προσοχή στην επισήμανση των υλικών συσκευασίας κατά τη διαλογή των απορριμμάτων, αυτά φέρουν τις συντομογραφίες (a) και τους αριθμούς (b) με την εξής σημασία:

1–7: Πλαστικά
20 – 22: Χαρτί και χαρτόνι
80 – 98: Συνθετικά υλικά

Για τις δυνατότητες διάθεσης του άχρηστου πλέον προϊόντος, μπορείτε να ενημερωθείτε από την κοινοτική ή δημοτική αρχή.

Μην πετάξετε το προϊόν, όταν είναι πλέον άχρηστο, στα οικιακά απορρίμματα, για λόγους προστασίας περιβάλλοντος, αλλά να φροντίσετε για την κατάλληλη απόρριψη. Για τα σημεία συλλογής απορριμμάτων και τις ώρες λειτουργίας τους, μπορείτε να ενημερωθείτε από την αρμόδια αρχή της περιοχής σας.

Οι ελαττωματικοί ή χρησιμοποιημένοι συσσωρευτές πρέπει να ανακυκλώνονται σύμφωνα με την οδηγία 2006/66/ΕΚ και τις τροποποιήσεις αυτής. Επιστρέψτε τους συσσωρευτές ή/και το προϊόν μέσω των προσφερόμενων εγκαταστάσεων συλλογής απορριμμάτων.

Ζημιές στο περιβάλλον σε περίπτωση λανθασμένης απόρριψης των συσσωρευτών!

Οι συσσωρευτές δεν επιτρέπεται να διατίθενται στα οικιακά απορρίμματα. Μπορεί να περιέχουν τοξικά βαριά μέταλλα και υπόκεινται στην επεξεργασία επικίνδυνων αποβλήτων. Τα χημικά σύμβολα των βαριών μετάλλων είναι ως εξής: Cd = Κάδμιο, Hg = Υδράργυρος, Pb = Μόλυβδος.

● Εγγύηση

Αξιότιμη πελάτισσα, αξιότιμε πελάτη, για τη συσκευή αυτή σας παρέχεται 3 χρόνια εγγύηση από την ημερομηνία αγοράς. Σε περίπτωση ελαττωμάτων αυτού του προϊόντος, έχετε νόμιμα δικαιώματα κατά του πωλητή του προϊόντος. Αυτά τα νόμιμα δικαιώματα δεν περιορίζονται από την εγγύηση, στην οποία αναφερόμαστε παρακάτω.

Όροι εγγύησης

Η προθεσμία της εγγύησης αρχίζει με την ημερομηνία της αγοράς. Παρακαλώ φυλάξτε καλά την απόδειξη αγοράς. Απαιτείται ως απόδειξη για την αγορά. Εάν προκύψει εντός τριών ετών από την ημερομηνία της αγοράς κάποιο ελάττωμα υλικού ή παραγωγής, τότε το προϊόν θα διορθωθεί ή θα αντικατασταθεί από εμάς ή θα επιστρέψουμε το ποσό αγοράς. Αυτός ο όρος εγγύησης προϋποθέτει, ότι εντός της προθεσμίας τριών ετών θα προσκομιστούν η ελαττωματική συσκευή και το αποδεικτικό αγοράς (παραστατικό) και ότι περιγράφεται σύντομα εγγράφως η έλλειψη και πότε παρουσιάστηκε. Αν η βλάβη καλύπτεται από την εγγύησή μας, θα λάβετε το επισκευασμένο ή ένα νέο προϊόν. Με την επισκευή ή αντικατάσταση του προϊόντος δεν ξεκινά μια νέα διάρκεια εγγύησης.

Διάρκεια εγγύησης και νομικές αξιώσεις ελλείψεων

Η διάρκεια εγγύησης δεν παρατείνεται από την παροχή εγγύησης. Αυτό ισχύει επίσης για εξαρτήματα που έχουν αντικατασταθεί ή επισκευαστεί. Ζημιές και ελλείψεις που πιθανόν να υπάρχουν ήδη κατά την αγορά πρέπει να γνωστοποιηθούν αμέσως μετά την αφαίρεση από τη συσκευασία. Μετά τη λήξη της διάρκειας εγγύησης οι επισκευές χρεώνονται.

Περιεχόμενο εγγύησης

Η συσκευή κατασκευάστηκε προσεκτικά σύμφωνα με αυστηρές οδηγίες ποιότητας και δοκιμάστηκε σχολαστικά πριν από την παράδοση. Η παροχή εγγύησης ισχύει για βλάβες υλικού ή παραγωγής. Η εγγύηση αυτή δεν επεκτείνεται σε εξαρτήματα του προϊόντος, τα οποία εκτίθενται στην κανονική φθορά και έτσι θεωρούνται αναλώσιμα υλικά και ούτε σε βλάβες σε εύθραυστα τμήματα, π.χ. διακόπτες, συσσωρευτές ή εξαρτήματα από γυαλί. Αυτή η εγγύηση παύει να ισχύει, εάν το προϊόν φέρει βλάβη, δεν χρησιμοποιήθηκε κατάλληλα και δεν συντηρήθηκε. Για την προβλεπόμενη χρήση του προϊόντος πρέπει να τηρούνται επακριβώς όλες οι υποδείξεις που περιγράφονται στις οδηγίες χρήσης. Σκοποί

χρήσης και ενέργειες, που δεν συνιστώνται από τις οδηγίες χρήσης, πρέπει οπωσδήποτε να αποφεύγονται. Το προϊόν προορίζεται αποκλειστικά για ιδιωτική και όχι για επαγγελματική χρήση. Σε περίπτωση κατάχρησης ή λανθασμένης χρήσης, άσκηση βίας και επεμβάσεων, που δεν πραγματοποιούνται από την εξουσιοδοτημένη αντιπροσωπεία σέρβις, παύει να ισχύει η εγγύηση.

Διεκπεραίωση σε περίπτωση εγγύησης
Για τη γρήγορη επεξεργασία του αιτήματός σας παρακαλούμε ακολουθήστε τις παρακάτω

Υποδείξεις:

- ☐ Παρακαλώ να έχετε μαζί σας για ενδεχόμενες ερωτήσεις την απόδειξη ταμείου και τον αριθμό προϊόντος (π.χ. IAN 123456) ως απόδειξη αγοράς.
- ☐ Ο αριθμός προϊόντος αναγράφεται στην πινακίδα τύπου του προϊόντος, στην εγχάραξη στο προϊόν, στο φύλλο τίτλου των οδηγιών (κάτω αριστερά) ή στο αυτοκόλλητο στην πίσω ή κάτω πλευρά του προϊόντος.
- ☐ Αν παρουσιαστούν δυσλειτουργίες ή άλλες ελλείψεις, επικοινωνήστε αρχικά τηλεφωνικά ή μέσω e-mail με το παρακάτω τμήμα σέρβις.
- ☐ Ένα προϊόν που διαπιστώνεται ως ελαπωματικό μπορεί μαζί με το αποδεικτικό αγοράς (παραστατικό) και την περιγραφή της έλλειψης και πότε παρουσιάστηκε να σταλεί χωρίς έξοδα αποστολής στην αναφερόμενη διεύθυνση σέρβις.

Με την αντικατάσταση της συσκευής, σύμφωνα με το ΝΟΜΟΣ 2251/1994, ξεκινάει εκ νέου ο χρόνος εγγύησης.

● Σέρβις

GR

Σέρβις Ελλάδα
Tel. : 00800 80040044
E-Mail: administration@mynetsend.de

CY

Σέρβις Κύπρος
Tel. : 00800 80040044
E-Mail: administration@mynetsend.de

IAN 353623_2010

Παρακαλώ να έχετε μαζί σας για ενδεχόμενες ερωτήσεις την απόδειξη ταμείου και τον αριθμό προϊόντος (π.χ. IAN 123456) ως απόδειξη αγοράς.

Μπορείτε να βρείτε την τρέχουσα έκδοση των οδηγιών χρήσης στον διαδικτυακό τόπο: www.citygate24.de

Akku-Arbeitsleuchte

● Einleitung

Wir beglückwünschen Sie zum Kauf Ihres neuen Gerätes. Sie haben sich damit für ein hochwertiges Produkt entschieden. Bitte lesen Sie diese Bedienungsanleitung vollständig und sorgfältig durch. Diese Anleitung gehört zu diesem Produkt und enthält wichtige Hinweise zur Inbetriebnahme und Handhabung. Beachten Sie immer alle Sicherheitshinweise. Sollten Sie Fragen haben oder unsicher in Bezug auf die Handhabung des Gerätes sein, setzen Sie sich bitte mit Ihrem Händler oder der Servicestelle in Verbindung. Bewahren Sie diese Anleitung bitte sorgfältig auf und geben Sie sie ggf. an Dritte weiter.

● Zeichenerklärung

Bedienungsanleitung lesen!

Herstellungsdatum (Monat/Jahr)

Gleichspannung

Warn- und Sicherheitshinweise beachten!

Lebens- und Unfallgefahr für Kleinkinder und Kinder!

Explosionsgefahr!

Schutzhandschuhe tragen!

Entsorgen Sie Verpackung und Gerät umweltgerecht!

Umweltschäden durch falsche Entsorgung der Akkus!

Dieses Symbol bedeutet, dass das Produkt mit Schutzkleinspannung (SELV / PELV) arbeitet (Schutzklasse III).

Nicht zur Raumbeleuchtung geeignet

Universal Serial Bus (USB)

Mit USB-Anschluss

Verpackung aus FSC-zertifiziertem Mix-Holz

Mit der CE-Kennzeichnung bestätigt der Hersteller, dass dieses Elektrogerät den geltenden europäischen Richtlinien entspricht.

Mit diesem Symbol gekennzeichnete Produkte erfüllen alle anzuwendenden Vorschriften im Wirtschaftsraum der Republik Serbien.

● Bestimmungsgemäße Verwendung

Die Leuchte ist für den normalen Betrieb geeignet. Die Leuchte hält extremen physischen Beanspruchungen in Form von Erschütterungen stand (1,0 m2 / s3 200 – 2.000 Hz). Die Akku-Arbeitsleuchte ist lediglich für den Privatgebrauch geeignet. Die Leuchte ist zur Raumbeleuchtung im Haushalt nicht geeignet. Die Leuchte ist nur für die Verwendung in staubfreien und trockenen Räumen vorgesehen. Nur für den Handbetrieb geeignet.

Lieferumfang

1 x Akku-Arbeitsleuchte
1 x Ladestation
1 x USB-Ladekabel
1 x Montage- und Bedienungsanleitung

Teilebeschreibung

1 Akku-Arbeitsleuchte
2 LED (Frontlicht)
3 COB-LED (Leuchte)
4 AN/AUS-Taster
5 Ladestatusanzeige
6 Micro-USB-Eingang (Leuchte)
7 Magnet
8 Haken
9 Ladestation
10 LED für Betriebsbereitschaft
11 Micro-USB-Eingang (Ladestation)
12 USB-Ladekabel

Technische Daten

Modellnummer:	894-2
Li-Ion-Akku:	3,7 V ⎓, 2200 mAh (nicht austauschbar)
Leuchtmittel:	8 W COB-LED (Leuchte) 1,5 W LED (Frontlicht) gesamt (2 x 0,75 W einzeln)
Eingang Akku-Arbeitsleuchte:	5 V ⎓, 1 A
Eingang Ladestation:	5 V ⎓, 1 A
Lichtstrom:	ca. 3 Stunden bei 100% (COB); max. 600 lm ca. 6 Stunden bei 50% (COB); max. 300 lm ca. 16 Stunden LED (oben); max. 60 lm

Sicherheitshinweise

Sicherheitshinweise

⚠ WARNUNG!

LEBENS- UND UNFALLGEFAHR FÜR KLEINKINDER UND KINDER! Lassen Sie Kinder niemals unbeaufsichtigt mit
dem Verpackungsmaterial. Es besteht Erstickungsgefahr durch Verpackungsmaterial. Kinder unterschätzen häufig die Gefahren. Halten Sie Kinder stets vom Produkt fern.

- Dieses Produkt kann von Kindern ab 8 Jahrenmund darüber sowie von Personen mit verringerten physischen, sensorischen oder mentalen Fähigkeiten oder Mangel an Erfahrung und Wissen benutzt werden, wenn sie beaufsichtigt oder bezüglich des sicheren Gebrauchs des Produkts unterwiesen wurden und die daraus resultierenden Gefahren verstehen. Kinder dürfen nicht mit dem Produkt spielen. Reinigung und Benutzerwartung dürfen nicht von Kindern ohne Beaufsichtigung durchgeführt werden.
- Verwenden Sie das Produkt nicht, wenn Sie irgendwelche Beschädigungen feststellen.
- Hat die Leuchte ihr Lebensdauerende erreicht, ist die Lampe entsprechend den örtlichen Entsorgungsvorschriften zu entsorgen. Die LEDs sind nicht austauschbar.

Sicherheitshinweise für Batterien/Akkus

Sicherheitshinweise für Batterien/Akkus

- **LEBENSGEFAHR!** Halten Sie Batterien/Akkus außer Reichweite von Kindern. Suchen Sie im Falle eines Verschluckens

sofort einen Arzt auf!

- **HINWEIS!** Der Akku ist nicht austauschbar. Wenn er verbraucht ist, muss die gesamte Leuchte entsorgt werden.
- **EXPLOSIONSGEFAHR!** Laden Sie nicht aufladbare Batterien niemals wieder auf. Schließen Sie Batterien/Akkus nicht kurz und/oder öffnen Sie diese nicht. Überhitzung, Brandgefahr oder Platzen können die Folge sein.
- Werfen Sie Batterien/Akkus niemals in Feuer oder Wasser.
- Setzen Sie Batterien/Akkus keiner mechanischen Belastung aus.
- Zum Laden nur einen SELV sicheren Netzstecker verwenden!

● Risiko des Auslaufens von Batterien/Akkus

- Vermeiden Sie extreme Bedingungen und Temperaturen, die auf Batterien/Akkus einwirken können, z. B. auf Heizkörpern/ direkte Sonneneinstrahlung.
- Vermeiden Sie den Kontakt mit Haut, Augen und Schleimhäuten! Spülen Sie bei Kontakt mit Batteriesäure die betroffenen Stellen sofort mit reichlich klarem Wasser und suchen Sie umgehend einen Arzt auf!
- **SCHUTZHANDSCHUHE TRAGEN!** Ausgelaufene oder beschädigte Batterien/Akkus können bei Berührung mit der Haut Verätzungen verursachen. Tragen Sie deshalb in diesem Fall geeignete Schutzhandschuhe.
- Im Falle eines Auslaufens der Batterien entfernen Sie diese sofort aus dem Produkt, um Beschädigungen zu vermeiden.

● Montage

Hinweis: Entfernen Sie vollständig das Verpackungsmaterial.

Nur für den Handbetrieb geeignet. Alternativ kann die Akku-Arbeitsleuchte über den Magnet 7 mit einer metallischen Oberfläche befestigt werden. Empfindliche Oberflächen müssen dabei geschützt werden. Achten Sie darauf, dass die Oberfläche glatt und eben ist, um einen stabilen Sitz zu gewährleisten. Alternativ kann die Akku-Arbeitsleuchte auch mit dem Haken 8 befestigt werden.

● Akku aufladen

- ☐ Schalten Sie das Produkt ggf. aus, indem Sie den AN/AUS-Taster 4 betätigen.
- ☐ Stellen Sie die Ladestation 9 auf eine ebene Fläche und schützen Sie empfindliche Oberflächen.
- ☐ Stellen Sie die Akku-Arbeitsleuchte 1 in die mitgelieferte Ladestation 9. Verbinden Sie nun das USB-Ladekabel 12 mit dem Micro-USB-Eingang 11 der Ladestation 9 und verbinden Sie das andere Ende des Ladekabels mit einer herkömmlichen SELV-sicheren USB-Schnittstelle.
- ☐ Der Akku wird nun geladen. Durch ein blaues Blinken wird der Ladestand der Akku-Arbeitsleuchte 1 in drei Stufen an der Ladestatusanzeige 5 angezeigt.
  Erste Stufe = ca. 35 %,
  Zweite Stufe = ca. 67 %,
  Dritte Stufe = 100 %
  Die Bereitschaft, dass die Ladestation 9 betriebsbereit ist, wird durch die rote LED für die Betriebsbereitschaft 10 angezeigt. Die LED für die Betriebsbereitschaft 10 leuchtet permanent, sobald die Ladestation 9 an einer Stromquelle angeschlossen ist.
- ☐ Die Akku-Arbeitsleuchte kann ebenfalls ohne die Ladestation geladen werden. Verbinden Sie das USB-Ladekabel 12 mit dem Micro-USB-Eingang 6 und einer herkömmlichen SELV-sicheren USB-Schnittstelle.

● Akku-Arbeitsleuchte AN/ AUS schalten

- Klappen Sie die Akku-Arbeitsleuchte auseinander.
- Mit dem AN/AUS-Taster 4 kann die Akku-Arbeitsleuchte ein-/ausgeschaltet oder die Helligkeit eingestellt werden. Die Kapazität der Batterie wird durch die Ladestatusanzeige 5 angezeigt.
  Durch einmaliges Drücken des AN/AUS-Tasters 4 leuchtet die COB-LED (Leuchte) 3 zu 100 %. Durch erneutes Drücken des AN/AUS-Tasters 4 wir die COB-LED (Leuchte) 3 auf 50 % reduziert. Drücken Sie den AN/AUS-Taster 4 nun ein drittes Mal, schaltet sich die COB-LED (Leuchte) 3 aus und die LED (Frontlicht) 2 wird eingeschaltet. Um die LED (Frontlicht) auszuschalten, drücken Sie den AN/AUS-Taster 4 erneut.

● Reinigung und Lagerung

- Schalten Sie das Produkt durch Drücken des AN/AUS-Tasters 4 aus, wenn Sie das Produkt nicht benutzen und lagern wollen (siehe Kapitel „Akku-Arbeitsleuchte AN/AUS schalten“).
- Untersuchen Sie die Akku-Arbeitsleuchte regelmäßig auf Verschmutzungen. Beseitigen Sie diese, um eine einwandfreie Funktion des Produkts zu gewährleisten.
- Reinigen Sie das Produkt mit einem fusselfreien, leicht angefeuchteten Tuch und mildem Reinigungsmittel.
- Um die Ladestation 9 zu reinigen, trennen Sie diese zuerst vom USB-Ladekabel 12 . Reinigen Sie die Ladestation nur mit einem trockenen Tuch oder Pinsel.

● Fehlerbehebung

● = Fehler
◉ = Ursache
○ = Lösung

● = Das Produkt schaltet nicht ein.
◉ = Der Akku ist leer.
○ = Laden Sie die Akku-Arbeitsleuchte auf (siehe Kapitel „Akku aufladen“).
◉ = Die Leuchte ist defekt.
○ = Entsorgen Sie das Produkt fachgerecht (siehe Kapitel „Entsorgung“).

● = Das Licht flackert.
◉ = Der Akku ist fast entladen.
○ = Laden Sie den Akku auf (siehe Kapitel „Akku aufladen“).

● Entsorgung

Beachten Sie die Kennzeichnung der Verpackungsmaterialien bei der Abfalltrennung, diese sind gekennzeichnet mit Abkürzungen (a) und Nummern (b) mit folgender Bedeutung:

1–7: Kunststoffe
20–22: Papier und Pappe
80–98: Verbundstoffe

Möglichkeiten zur Entsorgung des ausgedienten Produkts erfahren Sie bei Ihrer Gemeinde- oder Stadtverwaltung.

Werfen Sie Ihr Produkt, wenn es ausgedient hat, im Interesse des Umweltschutzes nicht in den Hausmüll, sondern führen Sie es einer fachgerechten Entsorgung zu. Über Sammelstellen und deren Öffnungszeiten können Sie sich bei Ihrer zuständigen Verwaltung informieren.

Defekte oder verbrauchte Akkus müssen gemäß Richtlinie 2006/66/EG und deren Änderungen recycelt werden. Geben Sie Akkus und/oder das Produkt über die angebotenen Sammeleinrichtungen zurück

Umweltschäden durch falsche Entsorgung der Akkus!
Batterien und Akkus dürfen nicht in den Hausmüll! Das nebenstehende Symbol

bedeutet, dass Batterien und Akkus nicht zusammen mit dem Hausmüll entsorgt werden dürfen. Verbraucher sind gesetzlich verpflichtet, alle Batterien und Akkus, egal, ob sie Schadstoffe*) enthalten oder nicht, bei einer Sammelstelle ihrer Gemeinde/ihres Stadtteils oder im Handel abzugeben, damit sie einer umweltschonenden Entsorgung sowie einer Wiedergewinnung von wertvollen Rohstoffen wie z. B. Kobalt, Nickel oder Kupfer zugeführt werden können. Die Rückgabe von Batterien und Akkus ist unentgeltlich. Einige der möglichen Inhaltsstoffe wie Quecksilber, Cadmium und Blei sind giftig und gefährden bei einer unsachgemäßen Entsorgung die Umwelt. Schwermetalle z. B. können gesundheitsschädigende Wirkungen auf Menschen, Tiere und Pflanzen haben und sich in der Umwelt sowie in der Nahrungskette anreichern, um dann auf indirektem Weg über die Nahrung in den Körper zu gelangen. Bei lithiumhaltigen Altbatterien besteht hohe Brandgefahr. Daher muss auf die ordnungsgemäße Entsorgung von lithiumhaltigen Altbatterien und -akkus besonderes Augenmerk gelegt werden. Bei falscher Entsorgung kann es außerdem zu inneren und äußeren Kurzschlüssen durch thermische Einwirkungen (Hitze) oder mechanische Beschädigungen kommen. Ein Kurzschluss kann zu einem Brand oder einer Explosion führen und schwerwiegende Folgen für Mensch und Umwelt haben. Kleben Sie daher bei lithiumhaltigen Batterien und Akkus vor der Entsorgung die Pole ab, um einen äußeren Kurzschluss zu vermeiden. Batterien und Akkus, die nicht fest im Gerät verbaut sind, müssen vor der Entsorgung entfernt und separat entsorgt werden.Batterien und Akkus bitte nur in entladenem Zustand abgeben! Verwenden Sie wenn möglich Akkus anstelle von Einwegbatterien.*) gekennzeichnet mit: Cd = Kadmium, Hg = Quecksilber, Pb = Blei

● Garantie

Sehr geehrte Kundin, sehr geehrter Kunde, Sie erhalten auf dieses Gerät 3 Jahre Garantie ab Kaufdatum. Im Falle von Produktmängeln stehen Ihnen gegenüber dem Verkäufer des Produkts gesetzliche Rechte zu. Diese gesetzlichen Rechte werden durch unsere im Folgenden dargestellten Garantiebedingungen nicht eingeschränkt.

Garantiebedingungen
Die Garantiefrist beginnt mit dem Kaufdatum. Bitte bewahren Sie den original Kassenbon gut auf. Dieser wird als Nachweis für den Kauf benötigt. Tritt innerhalb von drei Jahren ab dem Kaufdatum dieses Produkts ein Material- oder Fabrikationsfehler auf, wird das Produkt von uns – nach unserer Wahl – für Sie kostenlos repariert, ersetzt, oder der Kaufpreis erstattet. Diese Garantieleistung setzt voraus, dass innerhalb der Drei-Jahres-Frist das defekte Gerät und der Kaufbeleg (Kassenbon) vorgelegt und schriftlich kurz beschrieben wird, worin der Mangel besteht und wann er aufgetreten ist. Wenn der Defekt durch unsere Garantie gedeckt wird, erhalten Sie das reparierte oder ein neues Produkt zurück. Mit Reparatur oder Austausch des Produkts beginnt kein neuer Garantiezeitraum.

Garantiezeit und gesetzliche Mängelansprüche
Die Garantiezeit wird durch die Gewährleistung nicht verlängert. Dies gilt auch für ersetzte und reparierte Teile. Eventuell schon beim Kauf vorhandene Schäden und Mängel müssen sofort nach dem Auspacken gemeldet werden. Nach Ablauf der Garantiezeit anfallende Reparaturen sind kostenpflichtig.

Garantieumfang
Das Gerät wurde nach strengen

Qualitätsrichtlinien sorgfältig produziert und vor Anlieferung gewissenhaft geprüft. Die Garantieleistung gilt für Material- oder Fabrikationsfehler. Diese Garantie erstreckt sich nicht auf Produktteile, die normaler Abnutzung ausgesetzt sind und daher als Verschleißteile angesehen werden können oder auf Beschädigungen an zerbrechlichen Teilen, z. B. Schalter, Akkus oder aus Glas gefertigte Teile. Diese Garantie verfällt, wenn das Produkt beschädigt, nicht sachgemäß benutzt oder gewartet wurde. Für eine sachgemäße Benutzung des Produkts sind alle in der Bedienungsanleitung aufgeführten Anweisungen genau einzuhalten. Verwendungszwecke und Handlungen, von denen in der Bedienungsanleitung abgeraten oder vor denen gewarnt wird, sind unbedingt zu vermeiden. Das Produkt ist lediglich für den privaten und nicht für den gewerblichen Gebrauch bestimmt. Bei missbräuchlicher und unsachgemäßer Behandlung, Gewaltanwendung und bei Eingriffen, die nicht von unserer autorisierten Service-Niederlassung vorgenommen wurden, erlischt die Garantie.

Abwicklung im Garantiefall

Um eine schnelle Bearbeitung ihres Anliegens zu gewährleisten, folgen Sie bitte den folgenden

Hinweisen:

- Bitte halten Sie für alle Anfragen den Kassenbon und die Artikelnummer (z. B. IAN 123456) als Nachweis für den Kauf bereit.
- Die Artikelnummer entnehmen Sie bitte dem Typenschild am Produkt, einer Gravur am Produkt, dem Titelblatt ihrer Anleitung (unten links) oder dem Aufkleber auf der Rück- oder Unterseite des Produktes.
- Sollten Funktionsfehler oder sonstige Mängel auftreten, kontaktieren Sie zunächst die nachfolgend benannte Service-Abteilung telefonisch oder per E-Mail.
- Ein als defekt erfasstes Produkt können Sie dann unter Beifügung des Kaufbelegs (Kassenbon) und der Angabe, worin der Mangel besteht und wann er aufgetreten ist, für Sie portofrei an die Ihnen mitgeteilte Service-Anschrift übersenden.

● Service

DE

Service Deutschland
Tel.: 00800 80040044
E-Mail: administration@mynetsend.de

AT

Service Österreich
Tel.: 00800 80040044
E-Mail: administration@mynetsend.de

CH

Service Schweiz
Tel.: 00800 80040044
E-Mail: administration@mynetsend.de

IAN 353623_2010

Bitte halten Sie für alle Anfragen den Kassenbon und die Artikelnummer (z. B. IAN 123456) als Nachweis für den Kauf bereit.

Eine aktuelle Version der Bedienungsanleitung finden Sie unter: www.citygate24.de

FSC
MIX
Paper
FSC® C146112

citygate24 GmbH
Lange Mühren 1
20095 Hamburg
GERMANY

02/2021
Model No.: 894-2

IAN 353623_2010