PARKSIDE

PDF ONLINE
www.lidl-service.com

CORDLESS WORK LIGHT
PAL 2200 A2

GB
CORDLESS WORK LIGHT
Operating and safety information

HU
AKKUS MUNKALÁMPA
Használati és biztonsági utasítások

SI
DELOVNA SVETILKA S POLNILNO BATERIJO
Navodila za uporabo in varnostni napotki

CZ
AKU PRACOVNÍ SVÍTILNA
Provozní a bezpečnostní pokyny

SK
AKUMULÁTOROVÉ PRACOVNÉ SVIETIDLO
Pokyny pre obsluhu a bezpečnostné pokyny

DE AT CH
AKKU-ARBEITSLEUCHTE
Bedienungs- und Sicherheitshinweise

IAN 353623_2010

HU SI
CZ SK

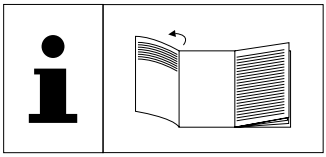

GB

Before you start reading, please fold out the illustrations page and familiarise yourself with all of the item's functions.

HU

Olvasás előtt nyissa szét a rajzokat tartalmazó lapot, és így ismerkedjen meg a termék minden funkciójával.

SI

Pred branjem odprite stran s slikami in se seznanite z vsemi funkcijami izdelka.

CZ

Před čtením stránku s obrázky rozevřete a poté se seznamte se všemi funkcemi výrobku.

SK

Pred prečítaním vyklopte stranu s obrázkami a následne sa oboznámte so všetkými funkciami výrobku.

DE AT CH

Klappen Sie vor dem Lesen die Seite mit den Abbildungen aus und machen Sie sich anschließend mit allen Funktionen des Artikels vertraut.

GB	Operating and safety information	page	7
HU	Használati és biztonsági utasítások	oldal	12
SI	Navodila za uporabo in varnostni napotki	stran	18
CZ	Provozní a bezpečnostní pokyny	strana	24
SK	Pokyny pre obsluhu a bezpečnostné pokyny	strana	29
DE/AT/CH	Bedienungs- und Sicherheitshinweise	Seite	34

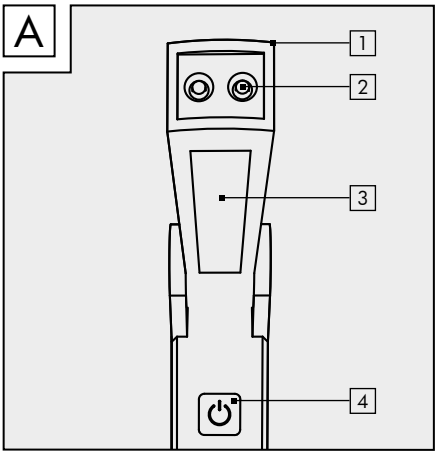
A
1
2
3
4

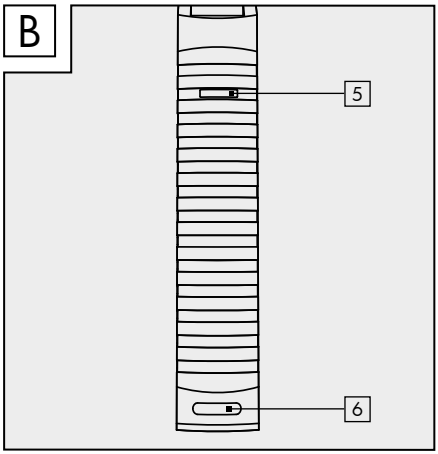
B
5
6

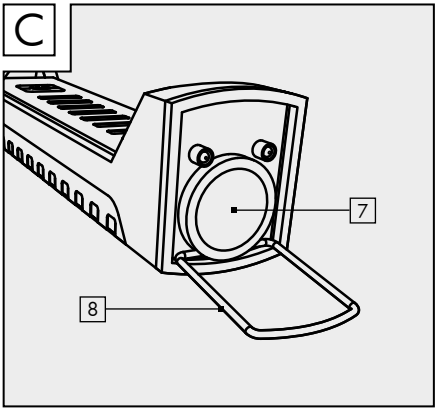
C
7
8

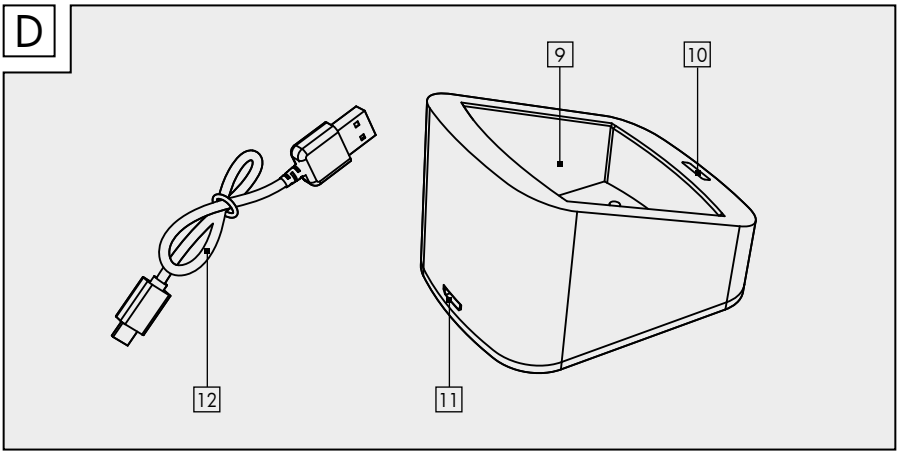
D
9
10
11
12

GB

Introduction 7
Explanation of symbols 7
Intended use 7
Specifications supplied 7
Description of parts 7
Technical data 8
Safety information 8
Safety instructions for batteries/ rechargeable batteries 8
Risk of leakage from batteries/ rechargeable batteries 9
Assembly and installation 9
Charging the battery 9
Switching the cordless work lamp ON/OFF 9
Cleaning and storage 10
Troubleshooting 10
Disposal 10
Warranty 10
Service 11

HU

Bevezetés 12
Jelmagyarázat 12
Rendeltetésszerű használat 12
A csomag tartalma 12
Alkotórészek leírása 13
Műszaki adatok 13
Biztonsági útmutatások 13
Biztonsági utasítások elemek / akkumulátorok használatához 13
Fennáll a folyadék kifolyásának veszélye az elemekből / akkukból 14
Felszerelés 14
Akkumulátor feltöltése 14
Akkumulátoros munkalámpa BE/ KI-kapcsolása 14
Tisztítás és tárolás 15
Hibaelhárítás 15
Ártalmatlanítás 15
Garancia 16
Szerviz 17

SI

Uvod 18
Razlaga znakov 18
Namenska uporaba 18
Obseg dobave 18
Opis sestavnih delov 18
Tehnični podatki 19
Varnostni napotki 19
Varnostna opozorila glede baterij/akumulatorjev 19
Nevarnost puščanja baterij/ akumulatorskih baterij 20
Montaža 20
Polnjenje baterije 20
VKLOP/IZKLOP baterijske delovne svetilke 20
Čiščenje in shranjevanje 20
Odstranjevanje napak 21
Odstranjevanje odpadkov 21
Garancija 21
Servisna služba 22

CZ

Úvod 24
Vysvětlení symbolů 24
Použití ke stanovenému účelu 24
Rozsah dodávky 24
Popis dílů 24
Technické parametry 25
Bezpečnostní pokyny 25
Bezpečnostní pokyny pro baterie/ akumulátory 25
Riziko při vytečení baterií/ akumulátorů 26
Montáž 26
Nabití akumulátoru 26
Zapnutí/vypnutí akumulátorového pracovního svítidla 26
Čištění a skladování 26
Odstraňování závad 27
Likvidace 27
Záruka 27
Servis 28

SK

Úvod 29
Vyhlásenie o značkách 29
Používanie na určený účel 29
Rozsah dodávky 29
Opis dielov 29
Technické údaje 30
Bezpečnostné pokyny 30
Bezpečnostné pokyny pre batérie/akumulátory 30
Riziko vytečenia batérií/ akumulátorov 31
Montáž 31
Nabitie akumulátora 31
Zapnutie/vypnutie akumulátorového pracovného svietidla 31
Čistenie a skladovanie 32
Odstraňovanie chýb 32
Likvidácia 32
Záruka 32
Servis 33

DE AT CH

Einleitung 34
Zeichenerklärung 34
Bestimmungsgemäße Verwendung .34
Lieferumfang 34
Teilebeschreibung 35
Technische Daten 35
Sicherheitshinweise 35
Sicherheitshinweise für Batterien/Akkus 35
Risiko des Auslaufens von Batterien/Akkus 36
Montage 36
Akku aufladen 36
Akku-Arbeitsleuchte AN/AUS schalten 36
Reinigung und Lagerung 37
Fehlerbehebung 37
Entsorgung 37
Garantie 38
Service 39

Cordless work lamp

Introduction

Congratulations on the purchase of your new device. You have selected a high-quality product. Please read these operating instructions thoroughly and carefully. This manual is an integral part of the product and contains important information concerning setup and operation. Always observe all safety instructions. If you have any questions or are unsure how to operate the device, please contact your dealer or service centre. Please keep this manual in a safe place and pass it on to third parties where necessary.

Explanation of symbols

Read the operating instructions!

Date of manufacture (month/ year)

Direct current

Observe warning and safety instructions!

Risk of fatal injury and accidents for infants and children!

Explosion hazard!

Wear protective gloves!

Dispose of packaging and equipment in an environmentally friendly manner!

Risk of environmental damage from incorrect battery disposal!

This symbol indicates that the product operates with safety extra-low voltage (SELV/PELV, protection class III).

Not suitable for indoor lighting

Universal Serial Bus (USB)

Product has USB connection

Packaging made of FSC-certified wood mix

With the CE label, the manufacturer confirms that this electrical device complies with the applicable European directives.

Intended use

The lamp is suitable for normal use. The lamp can withstand extremely high levels of physical stress in the form of shocks (1.0 m2/s3, 200 - 2,000 Hz). The cordless work lamp is suitable for household/DIY use only. The lamp is not suitable for room lighting in the household. The lamp is only intended for use in dry and dust-free rooms. Suitable for hand-held use only.

Specifications supplied

1 cordless work lamp
1 charging station
1 USB charging cable
1 assembly and operating manual

Description of parts

1 Cordless work lamp
2 LED (front light)
3 COB-LED (lamp)

4 ON/OFF button
5 Charge status indicator
6 Micro USB port (lamp)
7 Magnet
8 Hook
9 Charging station
10 Standby LED
11 Micro USB port (Charging station)
12 USB charging cable

Technical data

Model number:	894-2
Li-ion battery:	3.7 V ⎓, 2200 mAh (non-replaceable)
Light source:	8 W COB-LED (lamp) 1.5 W LED (front light) total (2 x 0.75 W single)
Input, cordless work lamp:	5 V ⎓, 1 A
Input, charging station:	5 V ⎓, 1 A
Luminous power:	approx. 3 hours at 100% (COB); max. 600 lm approx. 6 hours at 50 % (COB); max. 300 lm approx. 16 hours LED (top); max. 60 lm

Safety information

Safety information

⚠ WARNING!

RISK OF FATAL INJURY AND ACCIDENTS FOR INFANTS AND CHILDREN! Never leave children unsupervised with the packaging material. There is a danger of suffocation from the packaging material. Children often underestimate the dangers. Always keep children away from the product.

- This product may be used by children aged 8 years or above and by persons with limited physical, sensory or mental capabilities or lacking in experience and knowledge if they are supervised or have been instructed as to the safe use of the product and understand the resulting risks. Do not let children play with the product. Cleaning and maintenance may not be carried out by children without proper supervision.
- Do not use the product if you notice any defects.
- Once the lamp has reached its end of life, it must be disposed of in accordance with local disposal regulations. The LEDs are non-replaceable.

Safety instructions for batteries/rechargeable batteries

Safety instructions for batteries/rechargeable batteries

- **RISK OF FATAL INJURY!** Keep batteries/rechargeable batteries out of the reach of children. If swallowed, seek medical advice immediately!
- **PLEASE NOTE!** The battery is non-replaceable. When it is worn out, the entire light must be replaced.
- **EXPLOSION HAZARD!** Never recharge non-rechargeable batteries. Do not short-circuit and/or open up batteries/rechargeable batteries. They could overheat, cause a fire or explode.
- Never throw batteries/rechargeable batteries into fire or water.
- Do not expose batteries/rechargeable batteries to mechanical stress.
- Use only an SELV mains adaptor for

charging.

● Risk of leakage from batteries/rechargeable batteries

- Avoid exposing batteries/rechargeable batteries to extreme conditions and temperatures, e.g. on radiators/in direct sunlight.
- Avoid contact with skin, eyes and mucous membranes! In the event of skin contact with battery acid, rinse the affected area immediately with plenty of clean water and seek medical advice immediately!
- **WEAR PROTECTIVE GLOVES!** Leaking or damaged batteries/ rechargeable batteries can cause chemical burns if they come into contact with the skin. Therefore, wear suitable protective gloves in such cases.
- In the event that a battery leaks, remove it from the product immediately to avoid damage.

● Assembly and installation

Please note: dispose of all packaging material.

Suitable for hand-held use only. Alternatively, the cordless work lamp can be attached to a metal surface by means of the magnet 7. Make sure you protect the surface if it is of a type that marks easily. Make sure that the surface is flat and level to ensure the light is firmly attached. Alternatively, the cordless work lamp can also be attached by means of the hook 8.

● Charging the battery

- ☐ If the lamp is on, switch it off by pressing the ON/OFF button 4.
- ☐ Place the charging station 9 on a flat, level surface, making sure to protect the surface if it is of a type that marks easily.
- ☐ Place the cordless work lamp 1 in the charging station supplied 9. Now connect the USB charging cable 12 to the micro-USB port 11 on the charging station 9 and connect the other end of the cable to a standard SELV USB interface.
- ☐ The battery will then start charging. The battery charge level of the cordless work lamp 1 is indicated by the blue flashing light of the three-level charge status indicator 5.

  Level one = approx. 35 %,
  Level two = approx. 67 %,
  Level three = 100 %
- ☐ The charging station 9 has a red standby LED 10 that indicates when it is ready for use. The standby LED 10 is permanently on whenever the charging station 9 is connected to a power source.
- ☐ The cordless work lamp can also be charged without the charging station. To do so, connect the USB charging cable 12 to the micro-USB port 6 and a standard SELV USB interface.

● Switching the cordless work lamp ON/OFF

- ☐ Unfold the cordless work lamp.
- ☐ The ON/OFF button 4 switches the cordless work lamp on/off and also controls its brightness. The battery charge level is indicated by the charge status indicator 5. Pressing the ON/OFF button 4 once sets the COB LED to 100% brightness. Pressing the ON/OFF button 4 again reduces the COB LED brightness to 50%. Pressing the ON/OFF button 4 a third time switches the COB LED off and the LED (front light) 2 on. To switch the LED (front light) off, press the ON/OFF button 4 once again.

● Cleaning and storage

- ☐ Switch off the product by pressing the ON/OFF button 4 if you wish to stop using it and store it away (see the section "Switching the cordless work lamp ON/OFF").
- ☐ Regularly check that the cordless work lamp is not dirty. Remove any dirt to ensure the product works correctly.
- ☐ Clean the product with a clean, damp cloth and a mild detergent.
- ☐ To clean the charging station 9, first disconnect it from the USB charging cable 12. Only use a dry cloth or brush to clean the charging station.

● Troubleshooting

● = Fault
◉ = Cause
○ = Solution

● = The product fails to switch on.
◉ = The battery is dead.
○ = Charge the battery (see the section „Charging the battery").
◉ = The lamp is defective.
○ = Dispose of the product properly (see the section "Disposal").

● = The light is flickering.
◉ = The battery is almost fully discharged.
○ = Charge the battery (see the section "Charging the battery").

● Disposal

Note the label on the packaging materials when sorting the waste, they are marked with abbreviations (a) and numbers (b) with the following meanings:

1 - 7: Plastics
20 - 22: Paper and cardboard
80 - 98: Composite materials

You can find out how to dispose of the used product by contacting your local or city council.

In the interest of environmental protection, do not dispose of the product as general household waste, but have it properly recycled. For information on recycling centres and their opening times, please contact your local council.

Faulty or used batteries must be recycled in accordance with Directive 2006/66/EC and its amendments. Return rechargeable batteries and/or the product to the local recycling facilities provided.

Improper battery disposal harms the environment!
Batteries must not be disposed of via the household waste. They may contain toxic heavy metals and are subject to special waste treatment. The chemical symbols of the heavy metals are as follows: Cd = cadmium, Hg = mercury, Pb = lead.

● Warranty

Dear customer, This product comes with a 3-year warranty from the date of purchase. In the event that this product is faulty, you have legal rights against the seller of the product. These statutory rights are not restricted by our warranty as set out below.

Warranty terms
The warranty period begins with the date of purchase. Please keep the original receipt in a safe place. It is required as proof of purchase. If a material or manufacturing defect occurs within three years of the date of purchase, we will repair or replace the product for you free of charge, or refund the purchase price, at our discretion. This warranty service is granted provided that the faulty device and the proof of purchase

(receipt) are presented within three years, along with a brief written description of the fault and of when it occurred. If the fault is covered by our warranty, we will return the fixed product or send you a new one. No new warranty period shall begin upon repair or replacement of the product.

Warranty period and statutory warranty claims

The warranty period is not renewed after a warranty service has been granted. This rule shall also apply for any replaced or repaired parts. Any damage or faults that already existed when buying the product must be reported immediately upon unpacking the product. A fee is charged for any repairs that are carried out after the end of the warranty period.

Warranty scope

The device was carefully manufactured according to the strictest quality guidelines and thoroughly tested before delivery. The warranty applies to material or manufacturing defects. This warranty does not apply to product parts that are subject to normal wear and tear and can therefore be regarded as wearing parts, or damage to fragile parts, such as switches, rechargeable batteries or parts that are made of glass. This warranty is void if the product has been damaged, improperly used or serviced. To ensure proper use, all instructions included in the manual must be followed carefully. All uses and actions that users are discouraged from or warned of in the manual must be avoided under all circumstances. The product is intended for private household use only, and not for commercial activities. The warranty is void, if the product is treated inappropriately, if force is applied, and in the case of any manipulation that is not carried out by our authorised service branch.

Warranty processing

To ensure your request is handled swiftly, please observe the following

Notes:

- Please have the receipt and the article number (e.g. IAN 123456) ready as proof of purchase for all enquiries.
- Please refer to the type plate on the product, an engraving on the product, the cover of the manual (bottom left) or the sticker on the back or base of the product to find out the product number.
- In the case of any malfunctions or other defects, please call or email the service department indicated below as a first step.
- After your product has been registered as faulty, you can send it to the specified service address, free of charge. Please include the proof of purchase (receipt) and information about the defect and about when it occurred.

● Service

GB

Service Great Britain
Tel.: 00800 80040044
E-Mail: administration@mynetsend.de

IAN 353623_2010

Please have the receipt and the article number (e.g. IAN 123456) ready as proof of purchase for all enquiries.

You can find an up-to-date version of the operating instructions at: www.citygate24.de

Akkumulátoros munkalámpa

Bevezetés

Gratulálunk új készüléke vásárlásához. A vásárlással Ön egy kiváló minőségű termék mellett döntött. Teljesen és gondosan olvassa el ezt a használati útmutatót. Ez az útmutató a termék tartozéka és fontos tudnivalókat tartalmaz az üzembe helyezésről, illetve a kezelésről. Mindig tartson be minden biztonsági tudnivalót. Ha kérdései lennének, vagy bizonytalannak érzi magát a készülék kezelésével kapcsolatban, vegye fel a kapcsolatot a kereskedőjével vagy a szervizzel. Az útmutatót gondosan őrizze meg, továbbadás esetén adja át harmadik személynek ezt is.

Jelmagyarázat

Olvassa el a használati útmutatót!

Gyártás dátuma (hónap/év)

Egyenfeszültség

Tartsa be a figyelmeztetéseket és biztonsági tudnivalókat!

Fennáll a gyermekek élet- és balesetveszélye!

Robbanásveszély!

Viseljen védőkesztyűt!

A csomagolást és a készüléket környezetbarát módon juttassa hulladékba!

Környezeti károk az akkumulátorok helytelen hulladékba juttatásából eredően!

Ez a szimbólum azt jelenti, hogy a termék földelt kisfeszültséggel (SELV / PELV) működik (III. védelmi osztály).

Nem csak belső tér megvilágítására alkalmas

Universal Serial Bus (USB)

USB-csatlakozóval

Csomagolás FSC tanúsítvánnyal ellátott vegyes fából

A CE-jelöléssel a gyártó megerősíti, hogy a jelen elektromos készülék megfelel az érvényben lévő európai irányelveknek.

Rendeltetésszerű használat

A lámpa normál üzemmódhoz használható. A lámpa rázkódás okozta extrém fizikai igénybevételnek is ellenáll (1,0 m2 / s3 200 – 2000 Hz). Az akkumulátoros munkaláma csupán magáncélú használatra alkalmas. A termék nem alkalmas háztartási helyiség megvilágításra. A lámpát csak pormentes és száraz helyiségekben való használatra tervezték. Csak kézi használatra alkalmas.

A csomag tartalma

1 x Akkumulátoros munkalámpa
1 x Töltőállomás
1 x USB-töltőkábel
1 x Szerelési és használati útmutató

● Alkotórészek leírása

1 Akkumulátoros munkalámpa
2 LED (első lámpa)
3 COB-LED (világítás)
4 BE/KI-kapcsoló gomb
5 Töltöttség kijelző
6 Micro-USB bemenet (világítás)
7 Mágnes
8 Kampó
9 Töltőállomás
10 Üzemi készenlétet jelző LED
11 Micro-USB bemenet (Töltőállomás)
12 USB-töltőkábel

● Műszaki adatok

Modell szám:	894-2
Li-Ion akku:	3,7 V ⎓, 2200 mAh (nem cserélhető)
Fényforrás:	8 W COB-LED (világítás) 1,5 W LED (első lámpa) összesen (2 x 0,75 W egyenként)
Bemenet, akkumulátoros munkalámpa:	5 V ⎓, 1 A
Bemenet, töltőállomás:	5 V ⎓, 1 A
Fényáram:	kb. 3 óra 100% (COB) esetén; max. 600 lm kb. 6 óra 50% (COB) esetén; max. 300 lm kb. 16 óra LED (fent); max. 60 lm

● Biztonsági útmutatások

Biztonsági útmutatások

⚠ FIGYELMEZTETÉS!

ÉLET- ÉS BALESETVESZÉLY CSECSEMŐKRE ÉS GYERMEKEKRE! Gyermekeket soha ne hagyjon felügyelet nélkül a csomagolóanyaggal. Fennáll a csomagolóanyag okozta fulladásveszély. A gyermekek gyakran alábecsülik a veszélyeket. A gyermekeket mindig tartsa távol a terméktől.

- Ezt a terméket legalább 8 éves gyermekek, valamint csökkent fizikai, érzékszervi vagy mentális képességű, illetve tapasztalattal és megfelelő ismeretekkel nem rendelkező személyek akkor használhatják, ha felügyelet alatt állnak, vagy a készülék biztonságos használata vonatkozásában eligazításban részesültek, és megértették a használatból eredő veszélyeket. Gyermekek nem játszhatnak a termékkel. A termék tisztítását és karbantartását gyermekek nem végezhetik felügyelet nélkül.
- A terméket ne használja, ha valamilyen sérülést állapít meg rajta.
- Ha a fényforrás elérte élettartamának végét, a lámpát a helyi szelektív hulladékgyűjtési előírásoknak megfelelően juttassa hulladékba. A LED-ek nem cserélhetők.

● Biztonsági utasítások elemek / akkumulátorok használatához

Biztonsági utasítások elemek / akkumulátorok használatához

- **ÉLETVESZÉLY!** Az elemeket / akkukat tartsa távol a gyermekektől. Lenyelés esetén azonnal forduljon orvoshoz!
- **ÚTMUTATÁS!** Az akku nem cserélhető. Ha elhasználódott, az egész lámpát ártalmatlanítani kell.

- **ROBBANÁSVESZÉLY!** A nem tölthető elemeket tilos újra feltölteni. Az elemeket / akkukat nem szabad rövidre zárni és/vagy felnyitni. Ennek következménye túlmelegedés, tűzveszély vagy robbanás is lehet.
- Az elemeket / akkukat tilos tűzbe vagy vízbe dobni.
- Az elemeket / akkukat ne tegye ki mechanikai terhelésnek.
- A töltéshez csak SELV érintésvédelemmel ellátott hálózati dugót használjon!

Fennáll a folyadék kifolyásának veszélye az elemekből / akkukból

- Ne tegye ki az elemeket / akkukat szélsőséges körülményeknek és hőmérsékletnek, pl. fűtőtestek / közvetlen napsugárzás hatásának.
- Kerülje a szembe jutást, illetve a bőrrel és nyálkahártyákkal való érintkezést. Az elemfolyadékkal való érintkezés esetén az érintett helyeket azonnal mossa le bőséges tiszta vízzel, és haladéktalanul forduljon orvoshoz.
- **VISELJEN VÉDŐKESZTYŰT!** A kifolyt vagy sérült elemek / akkuk bőrrel való érintkezése marási sérüléseket okozhat. Ezért ilyen esetben viseljen védőkesztyűt.
- Az elemek kifolyása esetén - a további rongálódások elkerülése végett - azonnal távolítsa el őket a termékből.

Felszerelés

Figyelem: A csomagolóanyagot teljesen távolítsa el.

Csak kézi használatra alkalmas. Az akkumulátoros munkalámpát a mágnes [7] segítségével fémfelületekhez is lehet rögzíteni. Az érzékeny felületeket közben védeni kell. Ügyeljen arra, hogy a felület sima és egyenes legyen, hogy stabilan tudjon illeszkedni. Alternatívaként az akkumulátoros munkalámpát lehet kampóval [8] is lehet rögzíteni.

Akkumulátor feltöltése

- Szükség esetén kapcsolja ki a terméket a BE/KI-kapcsoló gomb [4] megnyomásával.
- Állítsa a töltőállomást [9] egy egyenes felületre és védje az érzékeny felületeket.
- Állítsa az akkumulátoros munkalámpát [12] a csomagban található töltőállomásra [9]. Az USB töltőkábelt [12] kapcsolja össze a töltőállomás [9] Micro-USB bemenetével [11], és a töltőkábel másik végét csatlakoztassa hagyományos, SELV érintésvédelemmel ellátott USB porthoz.
- Az akkumulátor most töltődik. Az akkumulátoros munkalámpa [1] töltöttségi szintjét kék villogással a töltöttség kijelző [5] mutatja három fokozatban.
  Első fokozat = kb. 35 %,
  Második fokozat = kb. 67 %,
  Harmadik fokozat =100 %
- Az üzemkész állapotot, tehát azt, hogy hogy a töltőállomás [9] használatra kész, a piros LED [10] jelzi. Az üzemkész állapotot mutató LED [10] folyamatosan világít, amint a töltőállomás [9] egy áramforráshoz van csatlakoztatva.
- Az akkumulátoros munkalámpát töltőállomás nélkül is lehet tölteni. Kapcsolja össze az USB töltőkábelt [12] a Micro-USB bemenettel [6] és egy hagyományos, SELV érintésvédelemmel ellátott USB porttal.

Akkumulátoros munkalámpa BE/KI-kapcsolása

- Hajtsa szét az akkumulátoros munkalámpát.
- A BE/KI-kapcsológombbal [4] az akkumulátoros munkalámpát be- és ki lehet kapcsolni, és be lehet állítani a fényerejét.

Az akkumulátor kapacitását töltöttség kijelző 5 mutatja. A BE/KI-kapcsoló gomb 4 egyszeri megnyomásával a COB LED 100%-os fényt ad. A BE/KI-kapcsoló gomb 4 ismételt megnyomásával a COB LED fényereje 50%-ra csökken. Ha a BE/KI-kapcsoló gombot 4 harmadszorra nyomja meg, akkor a COB LED kikapcsol, és bekapcsolódik a LED (első lámpa) 2. A LED (első lámpa) kikapcsolásához nyomja meg ismét a BE/KI-kapcsoló gombot 4.

● Tisztítás és tárolás

- Kapcsolja ki a terméket a BE/KI-kapcsoló gomb 4 megnyomásával, ha a terméket már nem használja és tárolni kívánja (lásd az „Akkumulátoros munkalámpa BE/KI-kapcsolása" c. fejezetet).
- Rendszeresen ellenőrizze az akkumulátoros munkalámpát, hogy nem piszkos-e. A termék zavartalan működése érdekében távolítsa el a szennyeződéseket.
- A termék tisztítását szöszmentes, enyhén nedvesített kendővel végezze, lágy tisztítószerrel.
- A töltőállomás 9 megtisztításához először húzza ki az USB-töltőkábelt 12. A töltőállomást csak száraz kendővel vagy ecsettel tisztítsa.

● Hibaelhárítás

● = Hiba
◉ = Ok
○ = Megoldás

● = A termék nem kapcsol be.
◉ = Az akkumulátor üres.
○ = Töltse fel az akkumulátoros munkalámpát (lásd az „Akku feltöltése" c. fejezetet).
◉ = A lámpa hibás.
○ = Szakszerűen ártalmatlanítsa a terméket (lásd az „Ártalmatlanítás" c. fejezetet).
● = A lámpa villog.
◉ = Az akku majdnem teljesen lemerült.
○ = Töltse fel az akkut (lásd az „Akku feltöltése" c. fejezetet).

● Ártalmatlanítás

Vegye figyelembe a csomagolóanyagok jelöléseit a hulladékok szétválasztásánál, ezeket rövidítések (a) és számok (b) jelölik az alábbi jelentéssel:

1–7: Műanyagok
20-22: Papír és karton
80-98: Kompozit anyagok

Az elhasznált termék hulladékba juttatásának lehetőségeiről érdeklődjön a helyi önkormányzatnál.

Elhasznált termékét környezetvédelmi okokból ne dobja háztartási hulladékba, hanem juttassa szelektív hulladékgyűjtő rendszerbe. A gyűjtőhelyekről és a nyitvatartási időkről érdeklődjön az illetékes önkormányzatnál.

A hibás vagy elhasznált akkumulátorokat a 2006/66/EK sz. irányelv, valamint annak módosításai szerint kell szelektív hulladékgyűjtőbe juttatni. Az akkumulátorokat és/vagy a terméket a kijelölt gyűjtőhelyeken adja le.

Környezeti károk az akkumulátorok helytelen hulladékba juttatásából eredően!

Az akkumulátorokat tilos a háztartási hulladékba juttatni. Mérgező nehézfémeket tartalmazhatnak és szelektív hulladékkezelést igényelnek. A nehézfémek vegyjelei az alábbiak: Cd = Kadmium, Hg = Higany, Pb = Ólom.

● Garancia

Tisztelt Vásárlónk!
Erre a termékre a vásárlás dátumától számítva 3 év garanciát nyújtunk. A termék hiányosságai esetén Önt törvényes jogok illetik meg az eladóval szemben. Ezeket a törvényes jogokat az alábbiakban bemutatott garanciánk nem korlátozza.

Garanciafeltételek
A garanciális időtartam a vásárlás dátumától kezdődik. Kérjük, gondosan őrizze meg az eredeti pénztárblokkot. A bizonylat a vásárlás igazolásához szükséges. Ha a termék vásárlásának dátumától számítva 3 éven belül anyag- vagy gyártási hiba lép fel, akkor a terméket - választásunk szerint - ingyenesen javítjuk, cseréljük vagy a vételárat visszatérítjük. A garancia érvényesítésének feltétele, hogy a három éves határidőn belül a hibás készüléket és a vásárlási bizonylatot (pénztárblokkot) be kell mutatni, és írásban röviden meg kell adni a hiba jellegét, valamint annak keletkezési idejét. Ha a hibát a nyújtott garancia lefedi, akkor Ön egy javított vagy egy új terméket kap vissza. A termék javításával vagy cseréjével nem kezdődik új garanciaidőszak.

Garanciaidőszak és törvény szerinti hibaelhárítás
A garanciaidőszakot a garancia érvényesítése nem hosszabbítja meg. Ez a cserélt és a javított termékekre is érvényes. Az esetleges, már a vásárláskor fennálló sérüléseket és hiányosságokat haladéktalanul a kicsomagolás után jelenteni kell. A garanciaidőszak lejárta után felmerülő javítási igények díjkötelesek.

Garancia terjedelme
A készüléket szigorú minőségi irányelvek szerint, nagy gondossággal gyártottuk, és kiszállítás előtt alapos ellenőrzésnek vetettük alá. A garancia anyag- és gyártási hibákra vonatkozik. A garancia nem terjed ki olyan termékrészekre, amelyek ki vannak téve a szokásos elhasználódásnak, és ezért kopó alkatrésznek számítanak, ill. a törékeny elemek sérüléseire, pl.: kapcsoló, akkumulátor vagy üveg alkatrészek. A garancia nem érvényes a termék rongálódása, nem szakszerű használata vagy karbantartása esetén. A termék szakszerű használatához minden a kezelési útmutatóban szereplő utasítást pontosan be kell tartani. A felhasználási célokat és tevékenységeket, amelyektől a kezelési útmutató a felhasználót eltanácsolja vagy óva inti, feltétlenül kerülni kell. A termék csak magáncélú használatra és nem üzleti felhasználásra készült. A termékkel történő visszaélés vagy annak szakszerűtlen kezelése, erőszak alkalmazása vagy olyan beavatkozások esetén, amelyeket nem az engedélyezett szervizszolgálatunk végez, a garancia megszűnik.

A garancia érvényesítése
Hogy az Ön ügyét gyorsan fel tudjuk dolgozni, kérjük, tartsa be a következőket.
Figyelem:
- Esetleges kérdéseihez készítse elő a vásárlást igazoló bizonylatot és a cikkszámot (pl.: IAN 123456).
- A cikkszámot a termék típustábláján, a gravírozott feliraton, az útmutató címoldalán (balra lent) vagy a termék elülső vagy hátoldali címkéjén találja.
- Amennyiben működési hiba vagy egyéb hiányosságok lépnek fel, először a lent megadott szervizhez forduljon telefonon vagy e-mailben.
- A hibásként regisztált terméket aztán a pénztári bizonylat (pénztárblokk) mellékelésével és a hiba valamint a hiba keletkezési idejének leírásával postaköltség nélkül elküldheti az Önnek megadott szerviz címére.

● Szerviz

HU

Szerviz Magyarország
Tel.: 00800 80040044
E-Mail: administration@mynetsend.de

IAN 353623_2010

Esetleges kérdéseihez tartsa magánál igazolásképpen a vásárlási nyugtát és a cikkszámot (pl. IAN 123456).

A használati utasítás aktuális változatát itt találja meg: www.citygate24.de

Akumulatorska delovna svetilka

Uvod

Ob nakupu vaše nove naprave vam čestitamo. Odločili ste se za izdelek visoke kakovosti. Prosimo, da ta navodila za uporabo preberete v celoti in natančno. Ta navodila so del tega izdelka in vsebujejo pomembna navodila za zagon in rokovanje. Vedno upoštevajte vsa varnostna navodila. Če imate kakršnakoli vprašanja ali niste prepričani o rokovanju z napravo, se obrnite na svojega prodajalca ali servisni center. Prosimo, da ta navodila skrbno shranite in jih po potrebi posredujete tretjim osebam.

Razlaga znakov

Preberite navodila za uporabo!

Datum izdelave (mesec/leto)

Enosmerna napetost

Upoštevajte opozorilne in varnostne napotke!

Življenjsko in nezgodno tveganje za malčke in otroke!

Nevarnost eksplozije!

Nosite zaščitne rokavice!

Embalažo in napravo odstranite na okolju prijazen način!

Okoljska škoda zaradi nepravilnega odlaganja baterij!

Ta simbol označuje, da izdelek deluje z varnostno nizko napetostjo (SELV/PELV) (razred zaščite III).

Ni primerno za razsvetljavo prostorov

Vsestransko zaporedno vodilo (USB)

S priključkom USB

Embalaža iz mešanega lesa s certifikatom FSC

Z oznako CE proizvajalec potrjuje, da je ta električna naprava skladna z veljavnimi evropskimi smernicam.

Namenska uporaba

Svetilka je primerna za normalno delovanje. Svetilka vzdrži izjemne fizične obremenitve v obliki vibracij (1,0 m2/s3 200 – 2000 Hz). Baterijska delovna svetilka je primerna za zasebno uporabo. Svetilka ni primerna za razsvetljavo prostorov v gospodinjstvu. Svetilka je predvidena za uporabo samo v suhih prostorih brez prahu. Primerno le za ročni pogon.

Obseg dobave

1x akumulatorska delovna svetilka
1x polnilna postaja
1x polnilni kabel USB
1x navodila za montažo in uporabo

Opis sestavnih delov

1 Baterijska delovna svetilka
2 LED (čelna svetilka)
3 COB-LED (svetilka)

4 Gumb VKLOP/IZKLOP
5 Prikazovalnik polnilne postaje
6 Vhod Mikro-USB (svetilka)
7 Magnet
8 Kljuka
9 Polnilna postaja
10 Svetleče diode za pripravljenost na delovanje
11 Vhod Mikro-USB (Polnilna postaja)
12 Polnilni kabel USB

● Tehnični podatki

Številka modela:	894-2
Li-ionska baterija:	3,7 V ⎓, 2200 mAh (nezamenljivo)
Svetilka:	8 W COB-LED (svetilka) 1,5 W LED (čelna svetilka) skupaj (posamično 2 x 0,75 W)
Vhod akumulatorske delovne svetilke:	5 V ⎓, 1 A
Vhod polnilne naprave:	5 V ⎓, 1 A
Svetlobni tok:	pribl. 3 ure pri 100 % (COB); najv. 600 lm pribl. 6 ur pri 50 % (COB); najv. 300 lm pribl. 16 ur LED (zgoraj); najv. 60 lm

● Varnostni napotki

Varnostni napotki

⚠ OPOZORILO!

ŽIVLJENJSKA NEVARNOST IN TVEGANJE NEZGODE ZA MALČKE IN OTROKE! Otrok nikoli ne puščajte brez nadzora samih z embalažnim materialom. Obstaja nevarnost zadušitve zaradi embalažnega materiala. Otroci pogosto podcenjujejo nevarnosti. Otroke vedno držite proč od izdelka.

- Otroci, stari 8 let in več, in osebe z zmanjšanimi fizičnimi, senzoričnimi ali duševnimi sposobnostmi ali pomanjkanjem izkušenj oz. znanja smejo uporabljati ta izdelek le, če so pod nadzorom ali če so poučeni o varni uporabi izdelka ter razumejo posledične nevarnosti. Otroci se z izdelkom ne smejo igrati. Otroci ne smejo opravljati čiščenja in vzdrževalnih del brez nadzora.
- Izdelka ne uporabljajte, če ugotovitve kakršnokoli poškodbo.
- Če je svetilka dosegla konec življenjske dobe, jo morate odstraniti v skladu z lokalnimi predpisi. Svetleče diode niso zamenljive.

● Varnostna opozorila glede baterij/akumulatorjev

Varnostna opozorila glede baterij/akumulatorjev

- **ŽIVLJENSKA NEVARNOST!** Baterije/akumulatorske baterije hranite izven dosega otrok. V primeru zaužitja takoj poiščite zdravniško pomoč!
- **OPOZORILO!** Baterije niso zamenljive. Ko so izčrpane, je treba odstraniti celotno svetilko.
- **NEVARNOST EKSPLOZIJE!** Nikoli ne polnite baterij, ki jih ni mogoče polniti. Preprečite kratek stik baterije/akumulatorja in/ali je/ga ne odpirajte. Posledica so lahko pregrevanje, nevarnost požara ali eksplozija.
- Baterij/akumulatorjev nikdar ne mečite v ogenj ali vodo.
- Baterij/akumulatorskih baterij ne

izpostavljajte mehanskim obremenitvam.
- Za polnjenje uporabite električni vtič z zaščito SELV!

● Nevarnost puščanja baterij/akumulatorskih baterij

- Izogibajte se ekstremnim pogojem in temperaturam, ki lahko vplivajo na baterije/akumulatorske baterije, npr. radiatorjem/neposredni sončni svetlobi.
- Izogibajte se stiku s kožo, očmi in sluznicami! Če pridete v stik s kislino akumulatorja, prizadeta mesta takoj izperite z veliko čiste vode in takoj poiščite zdravniško pomoč!
- **NOSITE ZAŠČITNE ROKAVICE!** Netesne ali poškodovane baterije lahko povzročijo opekline, če pridejo v stik s kožo. Zato v tem primeru nosite primerne zaščitne rokavice.
- Če baterije puščajo, jih takoj odstranite iz izdelka, da se izognete poškodbam.

● Montaža

Napotek: Popolnoma odstranite embalažni material.

Primerno le za ročni pogon. Baterijsko delovno svetilko lahko na kovinsko površino namestite s pomočjo magneta 7. Občutljive površine je treba zaščititi. Površina mora biti gladka in ravna, da je tako zagotovljeno stabilno prileganje. Lahko pa akumulatorsko delovno luč pritrdite tudi s kavljem 8.

● Polnjenje baterije

- Po potrebi izdelek izklopite s pritiskom na gumb VKLOP/IZKLOP 4.
- Polnilno postajo 9 namestite na ravno površino in zaščitite občutljive površine.
- Baterijsko delovno svetilko 1 postavite v priloženo polnilno postajo 9. USB-polnilni kabel 12 sedaj priključite v vhod mikro-USB 11 polnilne postaje 9, drugi konec polnilnega kabla pa priključite v običajen USB-vmesnik z zaščito SELV.
- Baterija se sedaj polni. Stanje napolnjenosti baterijske delovne svetilke 1 je z modrim utripanjem v treh stopnjah prikazano na prikazu stanja napolnjenosti 5.
  Prva stopnja = pribl. 35 %,
  Druga stopnja = pribl. 67 %,
  Tretja stopnja = 100 %
- Pripravljenost polnilne postaje 9 na delovanje je prikazano z rdečo LED 10. LED za pripravljenost na delovanje 10 začne svetiti neprekinjeno takoj, čim polnilno postajo 9 priključite na vir napajanja.
- Baterijsko delovno svetilko je mogoče polniti tudi brez polnilne postaje. USB-polnilni kabel 12 priključite v vhod mikro-USB 6 in običajen USB-vmesnik z zaščito SELV.

● VKLOP/IZKLOP baterijske delovne svetilke

- Razprite baterijsko delovno svetilko.
- Z gumbom VKLOP/IZKLOP 4 lahko baterijsko delovno svetilko vklopite/izklopite ali nastavite svetlost. Kapaciteto baterije prikazuje prikazovalnik stanja napolnjenosti 5. Z enim pritiskom na gumb VKLOP/IZKLOP 4 COB LED zasveti 100-odstotno. S ponovnim pritiskom na gumb VKLOP/IZKLOP 4 se COB LED zmanjša na 50 odstotkov. Če tretjič pritisnete gumb VKLOP/IZKLOP 4, se COB LED izklopi, vklopi pa se LED (čelna svetilka) 2. Če želite LED (čelno svetilko) izklopiti, znova pritisnite gumb VKLOP/IZKLOP 4.

● Čiščenje in shranjevanje

- Če izdelka ne želite uporabljati ali skladiščiti, ga izklopite s pritiskom na gumb

VKLOP/IZKLOP 4 (glejte poglavje „VKLOP/IZKLOP baterijske delovne svetilke“).

- Akumulatorsko delovno svetilko redno pregledujte glede umazanije. Odstranite jo, da zagotovite pravilno delovanje izdelka.
- Izdelek očistite z rahlo vlažno krpo, ki ne pušča vlaken, in blagim čistilnim sredstvom.
- Za čiščenje polnilne postaje 9 slednjo najprej odklopite s polnilnega kabla USB 12. Polnilno postajo čistite le s suho krpo ali krtačo.

● Odstranjevanje napak

● = Napaka
◉ = Vzrok
○ = Rešitev

● = Naprava se ne vklopi.
◉ = Naprava je izključena.
○ = Napolnite akumulatorsko delovno svetilko (glejte poglavje „Polnjenje baterije“).
◉ = Svetilka je okvarjena.
○ = Izdelek med odpadke odstranite na strokoven način (glejte poglavje „Odstranjevanje“).

● = Luč utripa.
◉ = Akumulatorska baterija je skoraj prazna.
○ = Baterijo napolnite (glejte poglavje "Polnjenje baterije").

● Odstranjevanje odpadkov

Pri razvrščanju odpadkov upoštevajte označevanje embalažnih materialov, ki so označeni s kraticami (a) in številkami (b) in imajo naslednji pomen:

1–7: Umetne snovi
20 – 22: Papir in karton
80 – 98: Kompozitni materiali

Za možnosti odstranjevanja se lahko obrnete na vašo občinsko ali mestno upravo.

Zaradi varovanja okolja izdelka, ko je odslužil, ne odlagajte kot gospodinjski odpadek, temveč ga odstranite strokovno. Glede informacij o zbirnih mestih in njihovem delovnem času se lahko obrnete na lokalno upravo.

Poškodovane ali rabljene akumulatorske baterije je treba reciklirati v skladu z Direktivo 2006/66/ES in njenimi spremembami. Akumulatorske baterije in/ali izdelek vrnite prek razpoložljivih zbiralnih mest.

Okoljska škoda zaradi nepravilnega odlaganja baterij!

Baterij ne smete odvreči med gospodinjske odpadke. Lahko vsebuje strupene težke kovine in so predmet ravnanja z nevarnimi odpadki. Kemični simboli težkih kovin so naslednji: Cd = kadmij, Hg = živo srebro, Pb = svinec.

● Garancija

Spoštovana stranka,
za to napravo dobite 3-letno garancijo, ki začne teči z datumom nakupa. V primeru okvare tega izdelka, so vam na voljo zakonske pravice proti prodajalcu izdelka. Te zakonske pravice niso omejene s spodaj navedeno garancijo.

Garancijski pogoji

Rok garancije se začne z datumom nakupa. Prosimo, da originalni blagajniški račun dobro shranite. Ta je potreben kot dokazilo o nakupu. Če pride do napake v materialu ali izdelavi tega izdelka v treh letih od datuma nakupa, bomo izdelek, po naši presoji, brezplačno popravili ali zamenjali.

Ta garancija predpostavlja, da je treba v roku triletnega garancijskega obdobja, predložiti okvarjeno napravo in potrdilo o nakupu (blagajniški prejemek) ter kratek opis napake in kdaj je napaka nastopila. Če garancija napako krije, bomo izdelek popravili ali zamenjali za novega. S popravilom ali zamenjavo izdelka ne prične teči nov garancijski rok.

Garancijsko obdobje in zakonski zahtevki za napake
Garancijski rok se zaradi garancijskega zahtevka ne podaljša. To velja tudi za zamenjane in popravljene dele. Poškodbe in pomanjkljivosti, ki so morda prisotne že ob nakupu, je treba sporočiti takoj po razpakiranju. Popravila, izvedena po poteku garancijskega roka, so plačljiva.

Obseg garancije
Naprava je bila skrbno izdelana v skladu s strogimi smernicami za kakovost in pred dobavo natančno preizkušena. Garancija velja za materialne ali proizvodne napake. Ta garancija ne pokriva delov izdelka, ki so predmet običajne obrabe in se jih zato šteje za obrabne dele in za poškodbe občutljivih delov, kot so npr. stikala, baterije ali pa deli iz stekla. Ta garancija preneha veljati, če je bil izdelek poškodovan, nepravilno uporabljen ali nepravilno servisiran. Za namensko uporabo izdelka je treba natančno upoštevati vse napotke v navodilih za uporabo. Obvezno se je treba izogibati namenom uporabe ali dejavnostim, ki jih navodila za uporabo ne priporočajo ali je na njih opozorjeno. Izdelek je namenjen samo za zasebno in komercialno uporabo. Garancija preneha veljati v primeru zlorabe ali nepravilne uporabe, uporabe sile in pri posegih, ki jih ni izvedel naš pooblaščeni servis.

Postopek v primeru garancije
Če želite zagotoviti hitro obravnavo vaše zahteve, sledite spodnjim navodilom.

Opozorilo:
- Prosimo, da za vse zahtevke predložite blagajniški račun in številko izdelka (npr. IAN 123456) kot potrdilo o nakupu.
- Številko izdelka najdete na tipski ploščici na izdelku, graviranju na izdelku, na naslovni strani navodil (spodaj levo) ali na etiketi na hrbtni ali spodnji strani izdelka.
- Če pride do funkcionalnih ali drugih napak, se najprej po telefonu ali e-pošti obrnite na spodaj naveden servisni oddelek.
- Izdelek, ki je evidentiran kot okvarjen, nato s potrdilom o nakupu (blagajniški račun) in opisom napake ter navedbo, kdaj je do napake prišlo, brezplačno pošljite na naveden naslov servisnega oddelka.

● Servisna služba

SI

Servis Slovenija
Tel.: 00800 80040044
E-Mail: roman.ostir@relectronic.si
info@relectronic.si

IAN 353623_2010

Prosimo, da za vse zahtevke predložite blagajniški listek in številko izdelka (npr. IAN 123456) kot potrdilo o nakupu.

Zadnjo različico navodil za montažo najdete na: www.citygate24.de

citygate24 GmbH, Lange Mühren 1, 20095 Hamburg GERMANY

Pooblaščeni serviser:
Netsend GmbH
c/o Relectronic Service
Nova vas 78, SI-4201 ZG. Besnica
Hotline: 00800 80040044
Email: roman.ostir@relectronic.si
info@relectronic.si

Garancijski list

1. *S tem garancijskim listom « citygate24 GmbH, Lange Mühren 1, 20095 Hamburg GERMANY » jamčimo, da bo izdelek v garancijskem roku ob normalni in pravilni uporabi brezhibno deloval in se zavezujemo, da bomo ob izpolnjenih spodaj navedenih pogojih odpravili morebitne pomanjkljivosti in okvare zaradi napak v materialu ali izdelavi oziroma po svoji presoji izdelek zamenjali ali vrnili kupnino.*
2. *Garancija je veljavna na ozemlju Republike Slovenije.*
3. *Garancijski rok za proizvod je 3 leta od datuma izročitve blaga. Datum izročitve blaga je razviden iz računa.*
4. *Kupec je dolžan okvaro javiti pooblaščenemu servisu oziroma se informirati o nadaljnjih postopkih na zgoraj navedeni telefonski številki. Svetujemo vam, da pred tem natančno preberete navodila o sestavi in uporabi izdelka.*
5. *Kupec je dolžan pooblaščenemu servisu predložiti garancijski list in račun, kot potrdilo in dokazilo o nakupu ter dnevu izročitve blaga.*
6. *V primeru, da proizvod popravlja nepooblaščeni servis ali oseba, kupec ne more uveljavljati zahtevkov iz te garancije.*
7. *Vzroki za okvaro oziroma nedelovanje izdelka morajo biti lastnosti stvari same in ne vzroki, ki so zunaj proizvajalčeve oziroma prodajalčeve sfere. Kupec ne more uveljavljati zahtevkov iz te garancije, če se ni držal priloženih navodil za sestavo in uporabo izdelka ali če je izdelek kakorkoli spremenjen ali nepravilno vzdrževan.*
8. *Jamčimo servis in rezervne dele še 3 leta po preteku garancijskega roka.*
9. *Obrabni deli oz. potrošni material so izvzeti iz garancije.*
10. *Vsi potrebni podatki za uveljavljanje garancije se nahajajo na dveh ločenih dokumentih (garancijski list, račun).*
11. *Ta garancija proizvajalca ne izključuje pravic potrošnika, ki izhajajo iz odgovornosti prodajalca za napake na blagu.*

Prodajalec:
Lidl Slovenija d.o.o. k.d., Pod lipami 1, SI-1218 Komenda

Akumulátorové pracovní svítidlo

Úvod

Gratulujeme ke koupi tohoto nového přístroje. Rozhodli jste se pro vysoce kvalitní výrobek. Pozorně si přečtěte celý tento návod k obsluze. Tento návod patří k tomuto výrobku a obsahuje důležité pokyny k uvádění do provozu a manipulaci. Vždy dodržujte všechny bezpečnostní pokyny. Pokud byste měli nějaké dotazy nebo jste si nebyli jisti při manipulaci s tímto přístrojem, spojte se prosím s vaším prodejcem nebo servisem. Tento návod prosím pečlivě uschovejte a v případě potřeby jej předejte třetí osobě.

Vysvětlení symbolů

Přečtěte si návod k obsluze!

Datum výroby (měsíc/rok)

Stejnosměrné napětí

Dodržujte varovné a bezpečnostní pokyny!

Ohrožení života a nebezpečí poranění pro batolata a malé děti!

Nebezpečí výbuchu!

Noste ochranné rukavice!

Obal a přístroj ekologicky zlikvidujte!

Ohrožení životního prostředí nesprávnou likvidací akumulátorů!

Tento symbol znamená, že výrobek pracuje s bezpečným malým napětím (SELV/PELV, třída ochrany III)

Nevhodné k osvětlení místnosti

Universal Serial Bus (USB)

S přípojkou USB

Obal ze smíšeného dřeva s certifikátem FSC

Označením CE výrobce potvrzuje, že tento elektrický přístroj splňuje platné evropské směrnice.

Použití ke stanovenému účelu

Svítidlo je vhodné pro normální provoz. Svítidlo zvládne extrémní fyzické zatížení ve formě otřesů (1,0 m2/s3 200–2000 Hz). Akumulátorové pracovní svítidlo je vhodné pouze k soukromému použití. Svítidlo není vhodné k osvětlení místnosti v domácnosti. Svítidlo je plánováno jen pro použití v bezprašných a suchých prostorech. Vhodné jen pro ruční použití.

Rozsah dodávky

1× akumulátorové pracovní svítidlo
1× nabíjecí stanice
1× nabíjecí kabel USB
1× návod k montáži a obsluze

Popis dílů

1 Akumulátorové pracovní svítidlo
2 LED dioda (přední světlo)
3 COB LED dioda (svítidlo)

4 Vypínač
5 Indikátor stavu nabití
6 Vstup Micro-USB (svítidlo)
7 Magnet
8 Háček
9 Nabíjecí stanice
10 LED dioda připravenosti k použití
11 Vstup Micro-USB (Nabíjecí stanice)
12 Nabíjecí kabel USB

● Technické parametry

Číslo modelu:	894-2
Akumulátor Li-Ion:	3,7 V ⎓, 2200 mAh (nevyměnitelný)
Žárovka:	8W COB LED dioda (svítidlo) 1,5W LED diody (přední světlo) celkově (2× 0,75 W jednotlivě)
Vstup akumulátorového pracovního svítidla:	5 V ⎓, 1 A
Vstup nabíjecí stanice:	5 V ⎓, 1 A
Světelný tok:	asi 3 hod. při 100 % (COB); max. 600 lm asi 6 hod. při 50 % (COB); max. 300 lm asi 16 hod. LED dioda (nahoře); max. 60 lm

● Bezpečnostní pokyny

Bezpečnostní pokyny

⚠ VAROVÁNÍ!

OHROŽENÍ ŽIVOTA A NEBEZPEČÍ PORANĚNÍ PRO BATOLATA A MALÉ DĚTI! Nikdy nenechávejte děti bez dozoru hrát si s obalovým materiálem. Hrozí nebezpečí udušení obalovým materiálem. Děti často podceňují nebezpečí. Výrobek udržujte mimo dosah dětí.

- Tento výrobek mohou děti od 8 let a starší a také osoby se sníženými fyzickými, smyslovými nebo duševními schopnostmi nebo s nedostatečnými zkušenostmi a znalostmi používat jen tehdy, jestliže byly pod dohledem nebo instruovány o bezpečném používání výrobku a porozuměly z toho vyplývajícím nebezpečím. Děti si nesmí s výrobkem hrát. Čištění a údržbu nesmí děti provádět bez dozoru.
- Zjistíte-li nějaké poškození, výrobek nikdy nepoužívejte.
- Dosáhne-li svítidlo konce své životnosti, pak jej zlikvidujte podle místních předpisů o likvidaci odpadů. LED diody nelze vyměnit.

● Bezpečnostní pokyny pro baterie/akumulátory

Bezpečnostní pokyny pro baterie/akumulátory

- **OHROŽENÍ ŽIVOTA!** Uchovávejte baterie/akumulátory mimo dosah dětí. V případě spolknutí okamžitě vyhledejte lékaře!
- **UPOZORNĚNÍ!** Akumulátor nelze vyměnit. Po jeho opotřebování musí být zlikvidováno celé svítidlo.
- **NEBEZPEČÍ VÝBUCHU!** Nikdy nenabíjejte nenabíjitelné baterie. Baterie/akumulátory nezkratujte ani je neotevírejte. Následkem by mohlo být přehřátí, požár nebo prasknutí.
- Baterie/akumulátory nikdy neházejte do ohně nebo vody.
- Nevystavujte baterie/akumulátory mechanickému zatížení.

- K nabíjení používejte jen bezpečnou síťovou zástrčku SELV!

● Riziko při vytečení baterií/akumulátorů

- Zamezte extrémním podmínkám a teplotám, které mohou působit na baterie/akumulátory, např. topná tělesa / přímé sluneční záření.
- Zamezite kontaktu s kůží, očima a sliznicemi! Při kontaktu s kyselinou postižená místa okamžitě opláchněte velkým množstvím čisté vody a neprodleně vyhledejte lékaře!
- **NOSTE OCHRANNÉ RUKAVICE!** Vytekl é nebo poškozené baterie/akumulátory mohou při styku s kůží způsobit poleptání. Proto v tomto případě noste vhodné ochranné rukavice.
- V případě vytečení kapaliny baterie okamžitě odstraňte z výrobku, aby nedošlo k poškození.

● Montáž

Upozornění: Odstraňte veškerý obalový materiál.

Vhodné jen pro ruční použití. Alternativně lze akumulátorové pracovní svítidlo magnetem 7 upevnit na kovový povrch. Citlivé povrchy je při tom nutné chránit. Chcete-li zajistit pevné uchycení, dejte pozor, aby byl tento povrch hladký a rovný. Alternativně můžete akumulátorové pracovní svítidlo upevnit i pomocí háčku 8.

● Nabití akumulátoru

- Výrobek případně vypněte stisknutím vypínače 4.
- Nabíjecí stanici 9 postavte na rovnou plochu. Nabíjecí stanici postavte na rovnou plochu. Citlivé povrchy chraňte.
- Akumulátorové pracovní svítidlo 1 postavte do dodané nabíjecí stanice 9. Nabíjecí kabel USB 12 propojte se vstupem Micro-USB 11 nabíjecí stanice 9 a druhý konec nabíjecího kabelu zapojte do běžného portu USB s bezpečným napětím SELV.
- Akumulátor se začne nabíjet. Stav nabití akumulátorového pracovního svítidla 1 je ve třech stupních indikován blikáním modré LED diody na indikátoru stavu nabití 5.
  První stupeň = asi 35 %
  Druhý stupeň = asi 67 %
  Třetí stupeň = 100 %
- Připravenost nabíjecí stanice 9 k použití indikuje červená LED dioda 10. LED dioda připravenosti k použití 10 nepřerušovaně svítí, jakmile je nabíjecí stanice 9 připojena ke zdroji elektrické energie.
- Akumulátorové pracovní svítidlo můžete případně nabíjet i bez nabíjecí stanice. Nabíjecí kabel USB 12 zapojte do vstupu Micro-USB 6 a do běžného portu USB s bezpečným napětím SELV.

● Zapnutí/vypnutí akumulátorového pracovního svítidla

- Rozložte akumulátorové pracovní svítidlo.
- Vypínačem 4 můžete akumulátorové pracovní svítidlo zapnout/vypnout nebo nastavovat jas. Kapacita baterie je indikována indikátorem stavu nabití 5. Po jednom stisknutí vypínače 4 svítí COB LED na 100 %. Po dalším stisknutí vypínače 4 se intenzita COB LED sníží na 50 %. Pokud vypínač 4 stisknete potřetí, COB LED se vypne a zapne se LED dioda (přední světlo) 2. Chcete-li LED diodu (přední světlo) vypnout, znovu stiskněte vypínač 4.

● Čištění a skladování

- Jestliže už výrobek nechcete používat

a chcete ho uskladnit, vypněte ho stisknutím vypínače 4 (viz kapitolu „Zapnutí/vypnutí akumulátorového pracovního svítidla“).

- Pravidelně kontrolujte, zda akumulátorové pracovní svítidlo není znečištěné. K zajištění perfektní funkce výrobku znečištění odstraňte.
- Výrobek čistěte mírně navlhčenou utěrkou nepouštějící vlákna a jemným čisticím prostředkem.
- Chcete-li vyčistit nabíjecí stanici 9, nejprve ji odpojte od nabíjecího kabelu USB 12. Nabíjecí stanici čistěte jen suchou utěrkou nebo štětečkem.

● Odstraňování závad

● = závada
◉ = příčina
○ = rešení

● = výrobek se nezapíná.
◉ = Akumulátor je vybitý.
○ = Nabijte akumulátorové pracovní svítidlo (viz kapitolu „Nabíjení akumulátoru“).
◉ = Svítidlo je vadné.
○ = Výrobek odborně zlikvidujte (viz kapitolu „Likvidace“).

● = světlo bliká
◉ = akumulátor je téměř vybitý
○ = akumulátor nabijte (viz kapitolu „Nabití akumulátoru“)

● Likvidace

Respektujte značení na obalovém materiálu při třídění odpadů, tyto jsou označeny zkratkami (a) a čísly (b) s následujícím významem:
1–7: plasty
20–22: papír a lepenka
80–98: kompozitní materiály

Možnosti likvidace vysloužilých výrobků se dozvíte na obecním nebo městském úřadě.

V zájmu ochrany životního prostředí nevyhazujte výrobek určený k likvidaci do odpadu z domácností, ale místo toho jej zavezte k odborné likvidaci. K získání dalších informací o ekodvorech a otevírací době se obraťte na místní správu.

Poškozené nebo opotřebované akumulátory je nutné recyklovat podle směrnice 2006/66/ES a jejích změn. Akumulátory a/nebo výrobek vraťte k recyklaci prostřednictvím nabízených sběrných zařízení.

Ohrožení životního prostředí nesprávnou likvidací akumulátorů!

Akumulátory nesmí být likvidovány současně s odpadem z domácnosti. Mohou obsahovat toxické těžké kovy a jsou předmětem zpracování nebezpečných odpadů. Chemické symboly těžkých kovů jsou následující: Cd = kadmium, Hg = rtuť, Pb = olovo.

● Záruka

Vážení zákazníci,
na tento přístroj vám poskytneme záruku 3 roky od data nákupu. V případě závady tohoto výrobku vám vůči prodejci výrobku přísluší zákonná práva. Tato zákonná práva nejsou omezena dále uvedenou zárukou.

Záruční podmínky

Záruční lhůta začíná datem nákupu. Originální pokladní stvrzenku dobře uschovejte. Budete ji potřebovat jako doklad o koupi. Dojde-li během tří let od data nákupu tohoto výrobku k materiálové nebo výrobní závadě, bude váš výrobek námi (podle naší volby) bezplatně opraven vyměněn, anebo vám uhradíme kupní cenu.

Toto poskytnutí záruky předpokládá, že během tříleté lhůty předložíte poškozený přístroj a doklad o koupi (pokladní stvrzenka) a krátce písemně popíšete, v čem spočívá závada a kdy k ní došlo. Jestliže je závada krytá naší zárukou, dostanete zpět opravený nebo nový výrobek. Po opravě nebo výměně výrobku nezačíná běžet nová záruční lhůta.

Záruční lhůta a nároky na odstranění závady

Záruční lhůta se poskytnutím záruky neprodlužuje. Toto také platí pro vyměněné a opravené díly. Škody a závady existující případně již při koupi musíte nahlásit hned po vybalení. Opravy potřebné po uplynutí záruční lhůty jsou zpoplatněny.

Rozsah záruky

Přístroj byl pečlivě vyroben podle přísných směrnic kvality a před dodávkou svědomitě zkontrolován. Poskytnutí záruky platí pro materiálové nebo výrobní vady. Tato záruka se nevztahuje na součásti výrobků, které jsou vystaveny běžnému opotřebení, a proto mohou být považovány za opotřebitelné díly, nebo na poškození rozbitných dílů, např. přepínačů, akumulátorů nebo skleněných výrobků. Tato záruka zaniká, jestliže byl výrobek poškozen, neodborně používán nebo udržován. Pro správné používání výrobku musíte přesně dodržovat všechny pokyny uvedené v návodu k obsluze. Je nutné bezpodmínečně zabránit účelům použití a manipulacím, které nejsou v návodu k obsluze doporučeny, nebo před kterými je varováno. Výrobek je určen výhradně jen pro soukromé, a nikoli komerční použití. Záruka zaniká při neoprávněném a neodborném používání, použití síly a u zásahů, které nebyly provedeny naší autorizovanou servisní pobočkou.

Zpracování v případě záruky

K zajištění rychlého zpracování vaší záležitosti se řiďte prosím následujícími **pokyny:**

- ☐ Pro jakékoli dotazy mějte prosím připravenou pokladní stvrzenku a číslo položky (např. IAN 123456) jako doklad o koupi.
- ☐ Číslo výrobku je uvedeno na typovém štítku, gravuře na výrobku, na titulním listě vašeho návodu (dole vlevo) nebo na nálepce na zadní nebo spodní straně výrobku.
- ☐ Pokud by se vyskytly funkční vady nebo jiné nedostatky, kontaktujte nejprve telefonicky nebo e-mailem níže uvedené servisní oddělení.
- ☐ Výrobek zaznamenaný jako vadný můžete pak bez poštovného odeslat na vám sdělenou adresu servisu. K výrobku přiložte doklad o koupi (pokladní stvrzenku) a uveďte, v čem závada spočívá a kdy k ní došlo.

● Servis

CZ

Servis Česko
Tel. : 00800 80040044
E-Mail: administration@mynetsend.de

IAN 353623_2010

Pro jakékoli dotazy mějte prosím připravenou pokladní stvrzenku a číslo položky (např. IAN 123456) jako doklad o koupi.

Aktuální návod k obsluze najdete na webu www.citygate24.de

Akumulátorové pracovné svietidlo

Úvod

Blahoželáme vám ku kúpe vášho nového prístroja. Rozhodli ste sa tým pre vysoko kvalitný produkt. Tento návod na obsluhu si, prosím, prečítajte úplne a starostlivo. Tento návod patrí k tomuto produktu a obsahuje dôležité pokyny k uvedeniu do prevádzky a manipulácii. Vždy dodržiavajte všetky bezpečnostné pokyny. Ak by ste mali mať otázky alebo by ste si nemali byť istí vzhľadom na manipuláciu s prístrojom, spojte sa, prosím, s vaším predajcom alebo servisným miestom. Tento návod, prosím, starostlivo uschovajte a postúpte ho príp. tretej osobe.

Vyhlásenie o značkách

Prečítajte si návod na obsluhu!

Dátum výroby (mesiac/rok)

Jednosmerné napätie

Dodržiavajte výstražné a bezpečnostné upozornenia!

Nebezpečenstvo ohrozenia života a úrazu pre malé deti a deti!

Nebezpečenstvo výbuchu!

Noste ochranné rukavice!

Obal a prístroj zlikvidujte ekologicky!

Škody na životnom prostredí v dôsledku nesprávnej likvidácie akumulátora!

Tento symbol znamená, že produkt pracuje s malým ochranným napätím (SELV/ PELV) (trieda ochrany III).

Nevhodné na osvetlenie miestnosti

Univerzálna sériová zbernica (USB)

S USB prípojkou

Obal zo zmiešaného dreva certifikovaného FSC

So značkou CE výrobca potvrdzuje, že toto elektrické náradie zodpovedá platným európskym smerniciam.

Používanie na určený účel

Svietidlo je vhodné pre normálnu prevádzku. Svietidlo vydrží extrémne fyzické namáhania vo forme otrasov (1,0 m2 / s3 200 – 2 000 Hz). Akumulátorové pracovné svietidlo je vhodné iba na súkromné použitie. Svietidlo nie je vhodné na osvetlenie miestnosti v domácnosti. Svietidlo je plánované iba na použitie v bezprašných a suchých miestnostiach. Vhodné iba pre ručnú prevádzku.

Rozsah dodávky

1x akumulátorové pracovné svietidlo
1x nabíjacia stanica
1x USB-nabíjací kábel
1x návod na montáž a obsluhu

Opis dielov

1 Akumulátorové pracovné svietidlo
2 LED (predné svetlo)
3 COB-LED (zadné svetlo)

4 Tlačidlo ZAP/VYP
5 Zobrazenie stavu batérie
6 Vstup micro-USB (zadné svetlo)
7 Magnet
8 Háčik
9 Nabíjacia stanica
10 LED signalizácia pripravenosti na prevádzku
11 Vstup micro-USB (Nabíjacia stanica)
12 USB-nabíjací kábel

● Technické údaje

Číslo modelu:	894-2
Lítium-iónový akumulátor:	3,7 V ⎓, 2200 mAh (nezameniteľný)
Osvetľovací prostriedok:	8 W COB-LED (svetlo) 1,5 W LED (predné svetlo) spolu (2x 0,75 W jednotlivo)
Vstup akumulátora: Pracovné svietidlo:	5 V ⎓, 1 A
Vstup nabíjacej stanice:	5 V ⎓, 1 A
Svetelný prúd:	cca 3 hodiny pri 100 % (COB); max. 600 lm cca 6 hodín pri 50 % (COB); max. 300 lm cca 16 hodín LED (hore); max. 60 lm

● Bezpečnostné pokyny

Bezpečnostné pokyny

⚠ VAROVANIE!

NEBEZPEČENSTVO OHROZENIA ŽIVOTA A ÚRAZU PRE MALÉ DETI A DETI! Nikdy nenechávajte deti bez dozoru s obalovým materiálom. Existuje nebezpečenstvo zadusenia obalovým materiálom. Deti často podceňujú nebezpečenstvá. Vždy držte deti mimo dosahu produktu.

- Tento produkt môžu používať deti staršie ako 8 rokov, ako aj osoby so zníženými fyzickými, senzorickými alebo mentálnymi schopnosťami alebo s nedostatkom skúseností a vedomostí, ak sa na ne dohliada alebo boli poučené vzhľadom na bezpečné používanie produktu a chápu z toho vyplývajúce nebezpečenstvá. Deti sa nesmú hrať s produktom. Používateľské čistenie a údržbu nesmú vykonávať deti bez dozoru.
- Produkt nepoužívajte, ak zistíte akékoľvek poškodenia.
- Ak svietidlo dosiahne koniec svojej životnosti, musí sa lampa zlikvidovať podľa miestnych predpisov pre likvidáciu. LED sú bez možnosti výmeny.

● Bezpečnostné pokyny pre batérie/akumulátory

Bezpečnostné pokyny pre batérie/akumulátory

- **NEBEZPEČENSTVO OHROZENIA ŽIVOTA!** Batérie/akumulátory držte mimo dosahu detí. V prípade požitia vyhľadajte ihneď lekára!
- **UPOZORNENIE!** Akumulátor nie je možné vymieňať. Keď je spotrebovaný, musí sa zlikvidovať celé svietidlo.
- **NEBEZPEČENSTVO VÝBUCHU!** Nikdy znova nenabíjajte nenabíjateľné batérie. Batérie/akumulátory neskratujte a/ani ich neotvárajte. Následkom môže byť prehriatie, nebezpečenstvo požiaru alebo prasknutie.
- Batérie/akumulátory nehádžte nikdy do ohňa alebo vody.
- Batérie/akumulátory nevystavujte

mechanickému zaťaženiu.
- Na nabíjanie používajte iba sieťovú zástrčku zabezpečenú malým ochranným napätím (SELV)!

● Riziko vytečenia batérií/ akumulátorov

- Vyvarujte sa extrémnych podmienok a teplôt, ktoré môžu pôsobiť na batérie/ akumulátory, napr. vykurovacie telesá/ priame slnečné žiarenie.
- Zabráňte kontaktu s kožou, očami a sliznicami! Pri kontakte s akumulátorovou kyselinou postihnuté miesta vypláchnite dostatočným množstvom čistej vody a bezodkladne vyhľadajte lekára.
- **NOSTE OCHRANNÉ RUKAVICE!** Vytečené alebo poškodené batérie/akumulátory môžu pri kontakte s kožou spôsobiť poleptania. Preto noste v takomto prípade vhodné ochranné rukavice.
- V prípade vytečenia batérií vyberte tieto ihneď z produktu, aby ste zabránili poškodeniam.

● Montáž

Upozornenie: Odstráňte úplne obalový materiál.

Vhodné iba pre ručnú prevádzku. Alternatívne sa môže akumulátorové pracovné svietidlo upevniť na kovový povrch magnetom 7. Zaistite pri tom ochranu citlivých povrchov. Zvoľte hladký a rovný povrch, aby bolo možné zaistiť stabilné osadenie. Alternatívne možno akumulátorové pracovné svietidlo upevniť aj pomocou háčika 8.

● Nabitie akumulátora

- Ak je výrobok zapnutý, vypnite ho stlačením tlačidla ZAP/VYP 4.
- Postavte nabíjaciu stanicu 9 na rovnú plochu a chráňte citlivé povrchy.
- Akumulátorové pracovné svietidlo 1 postavte do dodanej nabíjacej stanice 9. Zapojte teraz USB-nabíjací kábel 12 do micro-USB vstupu 11 nabíjacej stanice 9 a druhý koniec nabíjacieho kábla zapojte do bežného USB rozhrania.
- Akumulátor sa teraz nabíja. Modrým blikaním sa signalizuje stav nabitia akumulátorového pracovného svietidla 1 v troch stupňoch na indikátore stavu nabitia 5.

Prvý stupeň	= cca 35 %,
Druhý stupeň	= cca 67 %,
Tretí stupeň	= 100 %

- Pripravenosť 9 nabíjacej stanice na prevádzku sa zobrazí prostredníctvom červenej LED diódy 10. LED dióda pripravenosti na prevádzku 10 svieti permanentne, ak je nabíjacia stanica 9 pripojená k zdroju prúdu.
- Akumulátorové pracovné svietidlo možno nabíjať aj bez nabíjacej stanice. Zapojte USB-nabíjací kábel 12 do micro-USB vstupu 6 a bežného USB rozhrania.

● Zapnutie/vypnutie akumulátorového pracovného svietidla

- Roztvorte akumulátorové pracovné svietidlo.
- Pomocou tlačidla ZAP/VYP 4 môžete akumulátorové pracovné svietidlo zapnúť/ vypnúť alebo nastaviť jas. Kapacita batérie sa signalizuje indikátorom stavu nabitia 5. Jedným stlačením tlačidla ZAP/VYP 4 aktivujete COB LED s intenzitou 100 %. Ďalším stlačením tlačidla ZAP/VYP 4 znížite intenzitu COB LED na 50 %. Ak stlačíte tlačidlo ZAP/VYP 4 tretí raz, COB LED sa vypne a zapne sa LED (predné svetlo) 2. Ak si želáte vypnúť LED (predné svetlo), znovu stlačte tlačidlo ZAP/VYP 4.

● Čistenie a skladovanie

- Ked' produkt nepoužívate a chcete ho uskladniť, vypnite ho stlačením tlačidla ZAP/VYP 4 (pozri kapitolu „Zapnutie/ vypnutie akumulátorového pracovného svietidla").
- Akumulátorové pracovné svietidlo kontrolujte pravidelne vzhľadom na znečistenie. Tieto odstráňte, aby ste zaručili bezchybnú funkciu produktu.
- Produkt čistite mierne navlhčenou handrou bez chĺpkov a jemným čistiacim prostriedkom.
- Pred čistením nabíjacej stanice 9 odpojte USB-nabíjací kábel 12 . Nabíjaciu stanicu čistite len suchou utierkou alebo štetcom.

● Odstraňovanie chýb

● = Chyba
◉ = Príčina
○ = Riešenie

● = Produkt sa nezapína.
◉ = Akumulátor je vybitý.
○ = Nabite akumulátorové pracovné svietidlo (pozri kapitolu „Nabitie akumulátora").
◉ = Svietidlo je poškodené.
○ = Produkt zlikvidujte v súlade s predpismi (pozri kapitolu „Likvidácia").

● = Svetlo mihotá.
◉ = Akumulátor je takmer vybitý.
○ = Nabite akumulátor (pozri kapitolu „Nabitie akumulátora").

● Likvidácia

Pri separácii odpadu zohľadnite označenie obalových materiálov, tieto sú označené skratkami (a) a číslami (b) s nasledovným významom:

1 – 7: Plasty
20 – 22: Papier a lepenka
80 – 98: Kompozitné materiály

Možnosti na likvidáciu produktu, ktorý doslúžil, sa dozviete na vašej obecnej alebo mestskej správe.

Váš produkt, ked' doslúži, v záujme ochrany životného prostredia nevyhadzujte do domového odpadu, ale ho odovzdajte na odbornú likvidáciu. O zberných miestach a ich časoch otvorenia sa môžete informovať na vašej kompetentnej správe.

Poškodené a spotrebované akumulátory sa musia recyklovať podľa smernice 2006/66/ES a jej zmien. Akumulátory a/alebo produkt odovzdajte späť cez ponúknuté zberné zariadenia.

Škody na životnom prostredí v dôsledku nesprávnej likvidácie akumulátora!

Akumulátory sa nesmú likvidovať cez domový odpad. Môžu obsahovať jedovaté ťažké kovy a podliehajú zaobchádzaniu so špeciálnym odpadom. Chemické symboly ťažkých kovov sú nasledovné: Cd = kadmium, Hg = ortuť, Pb = olovo.

● Záruka

Vážená zákazníčka,
vážený zákazník, na tento prístroj získavate záruku 3 roky od dátumu kúpy. V prípade nedostatkov tohto produktu prináležia vám voči predajcovi produktu zákonné práva. Tieto zákonné práva nebudú obmedzené našou zárukou, opísanou v nasledujúcej časti.

Záručné podmienky

Záručná doba začína s dátumom kúpy. Originálny pokladničný doklad si, prosím, dobre uschovajte. Tento doklad bude

potrebný ako dôkaz o kúpe. Ak v rámci troch rokov od dátumu kúpy tohto produktu sa vyskytne chyba materiálu alebo výrobná chyba, produkt pre vás – podľa našej voľby – opravíme, vymeníme alebo uhradíme kúpnu cenu. Toto poskytnutie záruky predpokladá, že sa v rámci lehoty troch rokov predloží chybný prístroj a doklad o kúpe (pokladničný doklad) a písomne sa krátko opíše, v čom existuje nedostatok a kedy sa vyskytol. Ak je chyba pokrytá našou zárukou, dostanete späť opravený alebo nový výrobok. S opravou alebo výmenou produktu nezačne žiadna nová záručná doba.

Záručná lehota a zákonné nároky z chýb

Záručná lehota sa poskytnutím záruky nepredlžuje. To platí aj pre vymenené a opravené diely. Škody a nedostatky existujúce prípadne už pri kúpe sa musia ohlásiť ihned' po vybalení. Po uplynutí záručnej lehoty sú prípadné opravy za peniaze.

Rozsah záruky

Prístroj bol starostlivo vyrobený podľa prísnych kvalitatívnych smerníc a pred dodávkou bol svedomito odskúšaný. Poskytnutie záruky platí pre chyby materiálu a výrobné chyby. Táto záruka sa nevzťahuje na diely produktu, ktoré sú vystavené normálnemu opotrebeniu a preto sa na ne môže prihliadať ako na rýchlo opotrebiteľné diely alebo na poškodenia na rozbitných dieloch, napr. spínače, akumulátory alebo diely vyrobené zo skla. Táto záruka prepadá, keď je produkt poškodený, používa sa neodborne alebo sa na ňom vykoná neodborná údržba. Pre odborné používanie produktu sa musia presne dodržiavať všetky pokyny uvedené v návode na obsluhu. Je nutné bezpodmienečne zabrániť účelom použitia a manipuláciám, od ktorých sa v návode na obsluhu odrádza alebo pred ktorými sa varuje. Produkt je určený výlučne na súkromné a nie na komerčné použitie. Pri neoprávnenom a neodbornom používaní, použití násilia a pri zásahoch, ktoré neboli uskutočnené našou autorizovanou servisnou pobočkou, zaniká záruka.

Vybavenie v záručnom prípade

Aby bolo možné zaručiť spracovanie vašej žiadosti, zohľadnite, prosím tieto **upozornenia:**

- Pre všetky otázky si, prosím pripravte pokladničný doklad a číslo výrobku (napr. IAN 123456) ako dôkaz o kúpe.
- Číslo výrobku nájdete na typovom štítku produktu, gravúre na produkte, titulnom liste vášho návodu (dole vľavo) alebo na nálepke na zadnej a spodnej strane produktu.
- Ak by sa mali vyskytnúť funkčné chyby alebo iné nedostatky, kontaktujte najprv telefonicky alebo e-mailom servisné oddelenie uvedené v nasledujúcej časti.
- Produkt zaznamenaný ako chybný môžete potom zaslať s oslobodením od poštovného na vám oznámenú servisnú adresu za pripojenia dokladu o kúpe (pokladničného dokladu) a informácie, v čom existuje nedostatok a kedy sa vyskytol.

● Servis

SK

Servis Slovensko
Tel. : 00800 80040044
E-Mail: administration@mynetsend.de

IAN 353623_2010

Pre všetky otázky si, prosím pripravte pokladničný doklad a číslo výrobku (napr. IAN 123456) ako dôkaz o kúpe.

Aktuálnu verziu návodu na obsluhu nájdete na: www.citygate24.de

Akku-Arbeitsleuchte

● Einleitung

Wir beglückwünschen Sie zum Kauf Ihres neuen Gerätes. Sie haben sich damit für ein hochwertiges Produkt entschieden. Bitte lesen Sie diese Bedienungsanleitung vollständig und sorgfältig durch. Diese Anleitung gehört zu diesem Produkt und enthält wichtige Hinweise zur Inbetriebnahme und Handhabung. Beachten Sie immer alle Sicherheitshinweise. Sollten Sie Fragen haben oder unsicher in Bezug auf die Handhabung des Gerätes sein, setzen Sie sich bitte mit Ihrem Händler oder der Servicestelle in Verbindung. Bewahren Sie diese Anleitung bitte sorgfältig auf und geben Sie sie ggf. an Dritte weiter.

● Zeichenerklärung

Bedienungsanleitung lesen!

Herstellungsdatum (Monat/Jahr)

Gleichspannung

Warn- und Sicherheitshinweise beachten!

Lebens- und Unfallgefahr für Kleinkinder und Kinder!

Explosionsgefahr!

Schutzhandschuhe tragen!

Entsorgen Sie Verpackung und Gerät umweltgerecht!

Umweltschäden durch falsche Entsorgung der Akkus!

Dieses Symbol bedeutet, dass das Produkt mit Schutzkleinspannung (SELV / PELV) arbeitet (Schutzklasse III).

Nicht zur Raumbeleuchtung geeignet

Universal Serial Bus (USB)

Mit USB-Anschluss

Verpackung aus FSC-zertifiziertem Mix-Holz

Mit der CE-Kennzeichnung bestätigt der Hersteller, dass dieses Elektrogerät den geltenden europäischen Richtlinien entspricht.

● Bestimmungsgemäße Verwendung

Die Leuchte ist für den normalen Betrieb geeignet. Die Leuchte hält extremen physischen Beanspruchungen in Form von Erschütterungen stand (1,0 m2 / s3 200 – 2.000 Hz). Die Akku-Arbeitsleuchte ist lediglich für den Privatgebrauch geeignet. Die Leuchte ist zur Raumbeleuchtung im Haushalt nicht geeignet. Die Leuchte ist nur für die Verwendung in staubfreien und trockenen Räumen vorgesehen. Nur für den Handbetrieb geeignet.

● Lieferumfang

1 x Akku-Arbeitsleuchte
1 x Ladestation
1 x USB-Ladekabel
1 x Montage- und Bedienungsanleitung

Teilebeschreibung

1 Akku-Arbeitsleuchte
2 LED (Frontlicht)
3 COB-LED (Leuchte)
4 AN/AUS-Taster
5 Ladestatusanzeige
6 Micro-USB-Eingang (Leuchte)
7 Magnet
8 Haken
9 Ladestation
10 LED für Betriebsbereitschaft
11 Micro-USB-Eingang (Ladestation)
12 USB-Ladekabel

Technische Daten

Modellnummer:	894-2
Li-Ion-Akku:	3,7 V ⎓, 2200 mAh (nicht austauschbar)
Leuchtmittel:	8 W COB-LED (Leuchte) 1,5 W LED (Frontlicht) gesamt (2 x 0,75 W einzeln)
Eingang Akku-Arbeitsleuchte:	5 V ⎓, 1 A
Eingang Ladestation:	5 V ⎓, 1 A
Lichtstrom:	ca. 3 Stunden bei 100% (COB); max. 600 lm ca. 6 Stunden bei 50% (COB); max. 300 lm ca. 16 Stunden LED (oben); max. 60 lm

Sicherheitshinweise

Sicherheitshinweise

⚠ WARNUNG!

LEBENS- UND UNFALLGEFAHR FÜR KLEINKINDER UND KINDER! Lassen Sie Kinder niemals unbeaufsichtigt mit
dem Verpackungsmaterial. Es besteht Erstickungsgefahr durch Verpackungsmaterial. Kinder unterschätzen häufig die Gefahren. Halten Sie Kinder stets vom Produkt fern.

- Dieses Produkt kann von Kindern ab 8 Jahrenmund darüber sowie von Personen mit verringerten physischen, sensorischen oder mentalen Fähigkeiten oder Mangel an Erfahrung und Wissen benutzt werden, wenn sie beaufsichtigt oder bezüglich des sicheren Gebrauchs des Produkts unterwiesen wurden und die daraus resultierenden Gefahren verstehen. Kinder dürfen nicht mit dem Produkt spielen. Reinigung und Benutzerwartung dürfen nicht von Kindern ohne Beaufsichtigung durchgeführt werden.
- Verwenden Sie das Produkt nicht, wenn Sie irgendwelche Beschädigungen feststellen.
- Hat die Leuchte ihr Lebensdauerende erreicht, ist die Lampe entsprechend den örtlichen Entsorgungsvorschriften zu entsorgen. Die LEDs sind nicht austauschbar.

Sicherheitshinweise für Batterien/Akkus

Sicherheitshinweise für Batterien/Akkus

- **LEBENSGEFAHR!** Halten Sie Batterien/ Akkus außer Reichweite von Kindern. Suchen Sie im Falle eines Verschluckens sofort einen Arzt auf!
- **HINWEIS!** Der Akku ist nicht austauschbar. Wenn er verbraucht ist, muss die gesamte Leuchte entsorgt werden.
- **EXPLOSIONSGEFAHR!** Laden Sie nicht aufladbare Batterien

niemals wieder auf. Schließen Sie Batterien/Akkus nicht kurz und/oder öffnen Sie diese nicht. Überhitzung, Brandgefahr oder Platzen können die Folge sein.
- Werfen Sie Batterien/Akkus niemals in Feuer oder Wasser.
- Setzen Sie Batterien/Akkus keiner mechanischen Belastung aus.
- Zum Laden nur einen SELV sicheren Netzstecker verwenden!

● Risiko des Auslaufens von Batterien/Akkus

- Vermeiden Sie extreme Bedingungen und Temperaturen, die auf Batterien/Akkus einwirken können, z. B. auf Heizkörpern/ direkte Sonneneinstrahlung.
- Vermeiden Sie den Kontakt mit Haut, Augen und Schleimhäuten! Spülen Sie bei Kontakt mit Batteriesäure die betroffenen Stellen sofort mit reichlich klarem Wasser und suchen Sie umgehend einen Arzt auf!
- **SCHUTZHANDSCHUHE TRAGEN!** Ausgelaufene oder beschädigte Batterien/Akkus können bei Berührung mit der Haut Verätzungen verursachen. Tragen Sie deshalb in diesem Fall geeignete Schutzhandschuhe.
- Im Falle eines Auslaufens der Batterien entfernen Sie diese sofort aus dem Produkt, um Beschädigungen zu vermeiden.

● Montage

Hinweis: Entfernen Sie vollständig das Verpackungsmaterial.

Nur für den Handbetrieb geeignet. Alternativ kann die Akku-Arbeitsleuchte über den Magnet 7 mit einer metallischen Oberfläche befestigt werden. Empfindliche Oberflächen müssen dabei geschützt werden. Achten Sie darauf, dass die Oberfläche glatt und eben ist, um einen stabilen Sitz zu gewährleisten. Alternativ kann die Akku-Arbeitsleuchte auch mit dem Haken 8 befestigt werden.

● Akku aufladen

- ☐ Schalten Sie das Produkt ggf. aus, indem Sie den AN/AUS-Taster 4 betätigen.
- ☐ Stellen Sie die Ladestation 9 auf eine ebene Fläche und schützen Sie empfindliche Oberflächen.
- ☐ Stellen Sie die Akku-Arbeitsleuchte 1 in die mitgelieferte Ladestation 9. Verbinden Sie nun das USB-Ladekabel 12 mit dem Micro-USB-Eingang 11 der Ladestation 9 und verbinden Sie das andere Ende des Ladekabels mit einer herkömmlichen SELV-sicheren USB-Schnittstelle.
- ☐ Der Akku wird nun geladen. Durch ein blaues Blinken wird der Ladestand der Akku-Arbeitsleuchte 1 in drei Stufen an der Ladestatusanzeige 5 angezeigt.
  Erste Stufe = ca. 35 %,
  Zweite Stufe = ca. 67 %,
  Dritte Stufe = 100 %
  Die Bereitschaft, dass die Ladestation 9 betriebsbereit ist, wird durch die rote LED für die Betriebsbereitschaft 10 angezeigt. Die LED für die Betriebsbereitschaft 10 leuchtet permanent, sobald die Ladestation 9 an einer Stromquelle angeschlossen ist.
- ☐ Die Akku-Arbeitsleuchte kann ebenfalls ohne die Ladestation geladen werden. Verbinden Sie das USB-Ladekabel 12 mit dem Micro-USB-Eingang 6 und einer herkömmlichen SELV-sicheren USB-Schnittstelle.

● Akku-Arbeitsleuchte AN/ AUS schalten

- ☐ Klappen Sie die Akku-Arbeitsleuchte auseinander.
- ☐ Mit dem AN/AUS-Taster 4 kann die Akku-Arbeitsleuchte ein-/ausgeschaltet oder die Helligkeit eingestellt werden. Die

Kapazität der Batterie wird durch die Ladestatusanzeige 5 angezeigt.
Durch einmaliges Drücken des AN/AUS-Tasters 4 leuchtet die COB-LED (Leuchte) 3 zu 100 %. Durch erneutes Drücken des AN/AUS-Tasters 4 wir die COB-LED (Leuchte) 3 auf 50 % reduziert. Drücken Sie den AN/AUS-Taster 4 nun ein drittes Mal, schaltet sich die COB-LED (Leuchte) 3 aus und die LED (Frontlicht) 2 wird eingeschaltet. Um die LED (Frontlicht) auszuschalten, drücken Sie den AN/AUS-Taster 4 erneut.

● Reinigung und Lagerung

- ☐ Schalten Sie das Produkt durch Drücken des AN/AUS-Tasters 4 aus, wenn Sie das Produkt nicht benutzen und lagern wollen (siehe Kapitel „Akku-Arbeitsleuchte AN/AUS schalten“).
- ☐ Untersuchen Sie die Akku-Arbeitsleuchte regelmäßig auf Verschmutzungen. Beseitigen Sie diese, um eine einwandfreie Funktion des Produkts zu gewährleisten.
- ☐ Reinigen Sie das Produkt mit einem fusselfreien, leicht angefeuchteten Tuch und mildem Reinigungsmittel.
- ☐ Um die Ladestation 9 zu reinigen, trennen Sie diese zuerst vom USB-Ladekabel 12 . Reinigen Sie die Ladestation nur mit einem trockenen Tuch oder Pinsel.

● Fehlerbehebung

● = Fehler
◉ = Ursache
○ = Lösung

● = Das Produkt schaltet nicht ein.
◉ = Der Akku ist leer.
○ = Laden Sie die Akku-Arbeitsleuchte auf (siehe Kapitel „Akku aufladen“).
◉ = Die Leuchte ist defekt.
○ = Entsorgen Sie das Produkt fachgerecht (siehe Kapitel „Entsorgung“).

● = Das Licht flackert.
◉ = Der Akku ist fast entladen.
○ = Laden Sie den Akku auf (siehe Kapitel „Akku aufladen“).

● Entsorgung

Beachten Sie die Kennzeichnung der Verpackungsmaterialien bei der Abfalltrennung, diese sind gekennzeichnet mit Abkürzungen (a) und Nummern (b) mit folgender Bedeutung:

1–7:	Kunststoffe
20–22:	Papier und Pappe
80–98:	Verbundstoffe

Möglichkeiten zur Entsorgung des ausgedienten Produkts erfahren Sie bei Ihrer Gemeinde- oder Stadtverwaltung.

Werfen Sie Ihr Produkt, wenn es ausgedient hat, im Interesse des Umweltschutzes nicht in den Hausmüll, sondern führen Sie es einer fachgerechten Entsorgung zu. Über Sammelstellen und deren Öffnungszeiten können Sie sich bei Ihrer zuständigen Verwaltung informieren.

Defekte oder verbrauchte Akkus müssen gemäß Richtlinie 2006/66/EG und deren Änderungen recycelt werden. Geben Sie Akkus und/oder das Produkt über die angebotenen Sammeleinrichtungen zurück

Umweltschäden durch falsche Entsorgung der Akkus!
Batterien und Akkus dürfen nicht in den Hausmüll! Das nebenstehende Symbol bedeutet, dass Batterien und Akkus nicht zusammen mit dem Hausmüll entsorgt werden dürfen. Verbraucher sind gesetzlich

verpflichtet, alle Batterien und Akkus, egal, ob sie Schadstoffe*) enthalten oder nicht, bei einer Sammelstelle ihrer Gemeinde/ihres Stadtteils oder im Handel abzugeben, damit sie einer umweltschonenden Entsorgung sowie einer Wiedergewinnung von wertvollen Rohstoffen wie z. B. Kobalt, Nickel oder Kupfer zugeführt werden können. Die Rückgabe von Batterien und Akkus ist unentgeltlich. Einige der möglichen Inhaltsstoffe wie Quecksilber, Cadmium und Blei sind giftig und gefährden bei einer unsachgemäßen Entsorgung die Umwelt. Schwermetalle z. B. können gesundheitsschädigende Wirkungen auf Menschen, Tiere und Pflanzen haben und sich in der Umwelt sowie in der Nahrungskette anreichern, um dann auf indirektem Weg über die Nahrung in den Körper zu gelangen. Bei lithiumhaltigen Altbatterien besteht hohe Brandgefahr. Daher muss auf die ordnungsgemäße Entsorgung von lithiumhaltigen Altbatterien und -akkus besonderes Augenmerk gelegt werden. Bei falscher Entsorgung kann es außerdem zu inneren und äußeren Kurzschlüssen durch thermische Einwirkungen (Hitze) oder mechanische Beschädigungen kommen. Ein Kurzschluss kann zu einem Brand oder einer Explosion führen und schwerwiegende Folgen für Mensch und Umwelt haben. Kleben Sie daher bei lithiumhaltigen Batterien und Akkus vor der Entsorgung die Pole ab, um einen äußeren Kurzschluss zu vermeiden. Batterien und Akkus, die nicht fest im Gerät verbaut sind, müssen vor der Entsorgung entfernt und separat entsorgt werden.Batterien und Akkus bitte nur in entladenem Zustand abgeben! Verwenden Sie wenn möglich Akkus anstelle von Einwegbatterien.*) gekennzeichnet mit: Cd = Kadmium, Hg = Quecksilber, Pb = Blei

● Garantie

Sehr geehrte Kundin, sehr geehrter Kunde,

Sie erhalten auf dieses Gerät 3 Jahre Garantie ab Kaufdatum. Im Falle von Produktmängeln stehen Ihnen gegenüber dem Verkäufer des Produkts gesetzliche Rechte zu. Diese gesetzlichen Rechte werden durch unsere im Folgenden dargestellten Garantiebedingungen nicht eingeschränkt.

Garantiebedingungen

Die Garantiefrist beginnt mit dem Kaufdatum. Bitte bewahren Sie den original Kassenbon gut auf. Dieser wird als Nachweis für den Kauf benötigt. Tritt innerhalb von drei Jahren ab dem Kaufdatum dieses Produkts ein Material- oder Fabrikationsfehler auf, wird das Produkt von uns – nach unserer Wahl – für Sie kostenlos repariert, ersetzt, oder der Kaufpreis erstattet. Diese Garantieleistung setzt voraus, dass innerhalb der Drei-Jahres-Frist das defekte Gerät und der Kaufbeleg (Kassenbon) vorgelegt und schriftlich kurz beschrieben wird, worin der Mangel besteht und wann er aufgetreten ist. Wenn der Defekt durch unsere Garantie gedeckt wird, erhalten Sie das reparierte oder ein neues Produkt zurück. Mit Reparatur oder Austausch des Produkts beginnt kein neuer Garantiezeitraum.

Garantiezeit und gesetzliche Mängelansprüche

Die Garantiezeit wird durch die Gewährleistung nicht verlängert. Dies gilt auch für ersetzte und reparierte Teile. Eventuell schon beim Kauf vorhandene Schäden und Mängel müssen sofort nach dem Auspacken gemeldet werden. Nach Ablauf der Garantiezeit anfallende Reparaturen sind kostenpflichtig.

Garantieumfang

Das Gerät wurde nach strengen Qualitätsrichtlinien sorgfältig produziert und vor Anlieferung gewissenhaft geprüft. Die Garantieleistung gilt für Material- oder

Fabrikationsfehler. Diese Garantie erstreckt sich nicht auf Produktteile, die normaler Abnutzung ausgesetzt sind und daher als Verschleißteile angesehen werden können oder auf Beschädigungen an zerbrechlichen Teilen, z. B. Schalter, Akkus oder aus Glas gefertigte Teile. Diese Garantie verfällt, wenn das Produkt beschädigt, nicht sachgemäß benutzt oder gewartet wurde. Für eine sachgemäße Benutzung des Produkts sind alle in der Bedienungsanleitung aufgeführten Anweisungen genau einzuhalten. Verwendungszwecke und Handlungen, von denen in der Bedienungsanleitung abgeraten oder vor denen gewarnt wird, sind unbedingt zu vermeiden. Das Produkt ist lediglich für den privaten und nicht für den gewerblichen Gebrauch bestimmt. Bei missbräuchlicher und unsachgemäßer Behandlung, Gewaltanwendung und bei Eingriffen, die nicht von unserer autorisierten Service-Niederlassung vorgenommen wurden, erlischt die Garantie.

Abwicklung im Garantiefall

Um eine schnelle Bearbeitung ihres Anliegens zu gewährleisten, folgen Sie bitte den folgenden

Hinweisen:

- Bitte halten Sie für alle Anfragen den Kassenbon und die Artikelnummer (z. B. IAN 123456) als Nachweis für den Kauf bereit.
- Die Artikelnummer entnehmen Sie bitte dem Typenschild am Produkt, einer Gravur am Produkt, dem Titelblatt ihrer Anleitung (unten links) oder dem Aufkleber auf der Rück- oder Unterseite des Produktes.
- Sollten Funktionsfehler oder sonstige Mängel auftreten, kontaktieren Sie zunächst die nachfolgend benannte Service-Abteilung telefonisch oder per E-Mail.
- Ein als defekt erfasstes Produkt können Sie dann unter Beifügung des Kaufbelegs (Kassenbon) und der Angabe, worin der Mangel besteht und wann er aufgetreten ist, für Sie portofrei an die Ihnen mitgeteilte Service-Anschrift übersenden.

● Service

DE

Service Deutschland
Tel.: 00800 80040044
E-Mail: administration@mynetsend.de

AT

Service Österreich
Tel.: 00800 80040044
E-Mail: administration@mynetsend.de

CH

Service Schweiz
Tel.: 00800 80040044
E-Mail: administration@mynetsend.de

IAN 353623_2010

Bitte halten Sie für alle Anfragen den Kassenbon und die Artikelnummer (z. B. IAN 123456) als Nachweis für den Kauf bereit.

Eine aktuelle Version der Bedienungsanleitung finden Sie unter: www.citygate24.de

FSC
MIX
Paper
FSC® C146112

citygate24 GmbH
Lange Mühren 1
20095 Hamburg
GERMANY

02/2021
Model No.: 894-2