PARKSIDE

PDF ONLINE
www.lidl-service.com

CORDLESS WORK LIGHT
PAL 2200 A2

GB
CORDLESS WORK LIGHT
Operating and safety information

FI
AKKUKÄYTTÖINEN TYÖVALO
Asennus-, käyttö- ja turvallisuusohjeet

SE
BATTERIDRIVEN ARBETSLAMPA
Bruks- och säkerhetsanvisningar

PL
AKUMULATOROWA LAMPA ROBOCZA
Uwagi dotyczące obsługi i bezpieczeństwa

LT
DARBINIS PROŽEKTORIUS SU BATERIJA
Valdymo ir saugos nurodymai

EE
AKUGA TÖÖVALGUSTI
Käsitsus- ja ohutusjuhised

LV
AR AKUMULATORU DARBINĀMA DARBA LAMPA
Lietošanas un drošības norādījumi

DE AT CH
AKKU-ARBEITSLEUCHTE
Bedienungs- und Sicherheitshinweise

IAN 353623_2010

FI SE PL LT LV

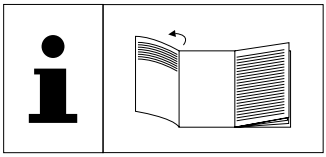

GB

Before you start reading, please fold out the illustrations page and familiarise yourself with all of the item's functions.

FI

Ennen kuin luet, avaa kuvilla varustettu sivu ja tutustu sitten artikkelin kaikkiin toimintoihin.

SE

Vik ut sidan med bilderna innan du läser igenom anvisningarna. Ta sedan reda på hur alla funktioner i artikeln fungerar.

PL

Przed lekturą instrukcji obsługi otworzyć stronę z rysunkami i zapoznać się z wszystkimi funkcjami produktu.

LT

Prieš skaitydami atsiverskite puslapį su paveikslėliais ir paskui susipažinkite su visomis šio gaminio funkcijomis.

EE

Avage enne lugemist joonistega lehekülg ja tutvuge seejärel toote kõikide funktsioonidega.

LV

Pirms lasīšanas atveriet lapu ar attēliem un iepazīstieties ar visām izstrādājuma funkcijām.

DE AT CH

Klappen Sie vor dem Lesen die Seite mit den Abbildungen aus und machen Sie sich anschließend mit allen Funktionen des Artikels vertraut.

GB	Operating and safety information	page	7
FI	Asennus-, käyttö- ja turvallisuusohjeet	sivu	12
SE	Bruks- och säkerhetsanvisningar	sida	17
PL	Uwagi dotyczące obsługi i bezpieczeństwa	strona	22
LT	Valdymo ir saugos nurodymai	puslapis	28
EE	Käsitsus- ja ohutusjuhised	lehekülg	33
LV	Lietošanas un drošības norādījumi	lappuse	39
DE/AT/CH	Bedienungs- und Sicherheitshinweise	Seite	43

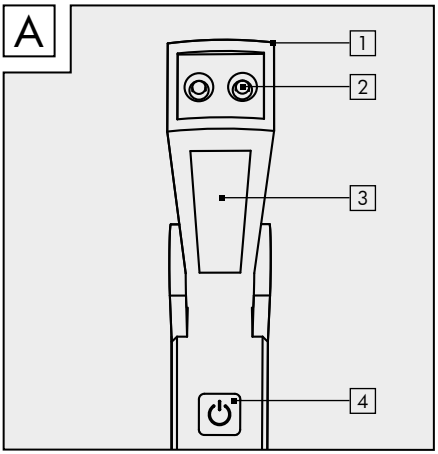
A
1
2
3
4

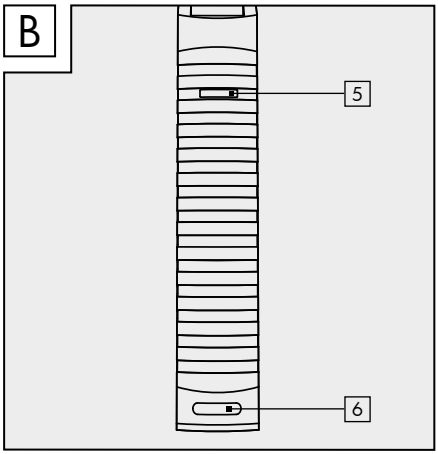
B
5
6

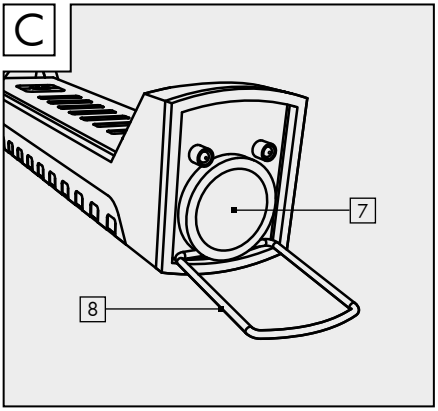
C
7
8

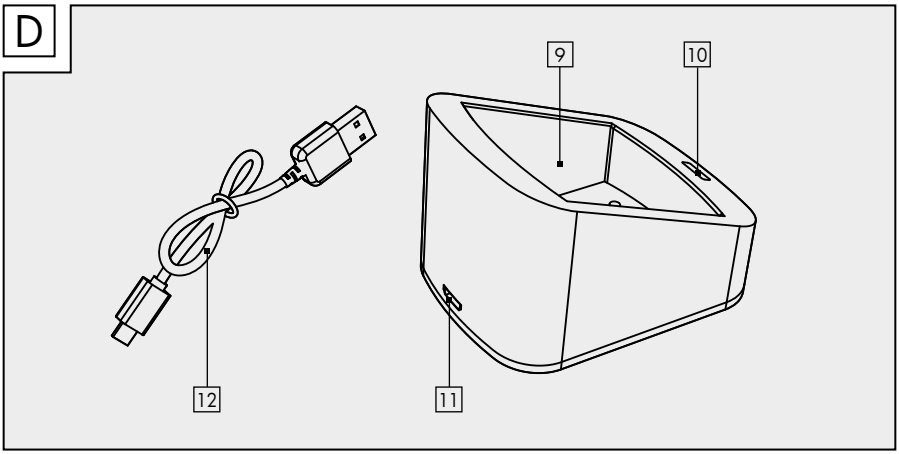
D
9
10
11
12

GB

Introduction 7
Explanation of symbols 7
Intended use 7
Specifications supplied 7
Description of parts 7
Technical data 8
Safety information 8
Safety instructions for batteries/ rechargeable batteries 8
Risk of leakage from batteries/ rechargeable batteries 9
Assembly and installation 9
Charging the battery 9
Switching the cordless work lamp ON/OFF 9
Cleaning and storage 10
Troubleshooting 10
Disposal 10
Warranty 10
Service 11

FI

Johdanto 12
Merkkien selitys 12
Tuotteen määräystenmukainen käyttö 12
Toimitussisältö 12
Osien kuvaus 12
Tekniset tiedot 13
Turvallisuusohjeet 13
Turvallisuusohjeet paristoille/akuille 13
Paristojen/akkujenvuotovaara 14
Asennus 14
Akun lataaminen 14
Akku-työvalon PÄÄLLE/POIS -kytkeminen 14
Puhdistus ja varastointi 14
Vianpoisto 15
Hävittäminen 15
Takuu 15
Huolto 16

SE

Introduktion 17
Förklaring av symboler 17
Avsedd användning 17
Leveransomfattning 17
Beskrivning av delarna 17
Tekniska data 18
Säkerhetsanvisningar 18
Säkerhetsanvisningar för batterier 18
Risk för batteriläckage 19
Montering 19
Ladda batteriet 19
Koppla den batteridrivna arbetslampan PÅ/AV 19
Rengöring och förvaring 19
Åtgärda fel 20
Avfallshantering 20
Garanti 20
Service 21

PL

Wstęp 22
Objaśnienie symboli 22
Użytkowanie zgodne z przeznaczeniem 22
Zakres dostawy 22
Opis części 23
Dane techniczne 23
Uwagi dotyczące bezpieczeństwa 23
Uwagi dotyczące bezpieczeństwa baterii/akumulatorów 23
Niebezpieczeństwo wycieku elektrolitu z baterii/akumulatorów 24
Montaż 24
Ładowanie akumulatora 24
Włączanie i wyłączanie akumulatorowej lampy warsztatowej 25
Czyszczenie i przechowywanie 25
Usuwanie usterek 25
Utylizacja 25
Gwarancja 26
Serwis 27

LT

Įžanga 28
Ženklų paaiškinimas 28
Naudojimas pagal paskirtį 28
Tiekiamas rinkinys 28
Dalių aprašas 28
Techniniai duomenys 29
Saugos nurodymai 29
Saugos nuorodos dėl baterijų / akumuliatorių 29
Baterijų / akumuliatorių ištekėjimo pavojus 30
Surinkimas 30
Akumuliatoriaus įkrovimas 30
Akumuliatorinės darbo lempos ĮJ. / IŠJ. 30
Valymas ir laikymas 31
Trikčių šalinimas 31
Šalinimas 31
Garantija 31
Klientų aptarnavimas 33

EE

Sissejuhatus 33
Märkide selgitus 33
Sihtotstarbeline kasutamine 34
Tarnekomplekt 34
Osade kirjeldus 34
Tehnilised andmed 34
Ohutusjuhised 34
Patareide/akude ohutusjuhised 35
Patareide/akude lekkeoht 35
Montaaž 35
Aku laadimine 35
Akutöövalgusti SISSE/VÄLJA lülitamine 36
Puhastamine ja ladustamine 36
Vigade kõrvaldamine 36
Jäätmekäitlus 36
Garantii 37
Teenindus 38

LV

Ievads 39
Simbolu skaidrojums 39
Paredzētais pielietojums 39
Piegādes komplekts 39
Daļu apraksts 39
Tehniskie dati 40
Drošības norādījumi 40
Drošības norādījumi attiecībā uz baterijām/akumulatoriem 40
Bateriju/akumulatoru iztecēšanas risks 41
Montāža 41
Akumulatora uzlāde 41
Akumulatora darba lampas IESLĒGŠANA/IZSLĒGŠANA 41
Tīrīšana un glabāšana 42
Problēmu novēršana 42
Utilizācija 42
Garantija 42
Serviss 43

DE AT CH

Einleitung 44
Zeichenerklärung 44
Bestimmungsgemäße Verwendung . 44
Lieferumfang 44
Teilebeschreibung 45
Technische Daten 45
Sicherheitshinweise 45
Sicherheitshinweise für Batterien/ Akkus 45
Risiko des Auslaufens von Batterien/Akkus 46
Montage 46
Akku aufladen 46
Akku-Arbeitsleuchte AN/AUS schalten 46
Reinigung und Lagerung 47
Fehlerbehebung 47
Entsorgung 47
Garantie 48
Service 49

Cordless work lamp

Introduction

Congratulations on the purchase of your new device. You have selected a high-quality product. Please read these operating instructions thoroughly and carefully. This manual is an integral part of the product and contains important information concerning setup and operation. Always observe all safety instructions. If you have any questions or are unsure how to operate the device, please contact your dealer or service centre. Please keep this manual in a safe place and pass it on to third parties where necessary.

Explanation of symbols

Read the operating instructions!

Date of manufacture (month/ year)

Direct current

Observe warning and safety instructions!

Risk of fatal injury and accidents for infants and children!

Explosion hazard!

Wear protective gloves!

Dispose of packaging and equipment in an environmentally friendly manner!

Risk of environmental damage from incorrect battery disposal!

This symbol indicates that the product operates with safety extra-low voltage (SELV/PELV, protection class III).

Not suitable for indoor lighting

Universal Serial Bus (USB)

Product has USB connection

Packaging made of FSC-certified wood mix

With the CE label, the manufacturer confirms that this electrical device complies with the applicable European directives.

Intended use

The lamp is suitable for normal use. The lamp can withstand extremely high levels of physical stress in the form of shocks (1.0 m2/s3, 200 - 2,000 Hz). The cordless work lamp is suitable for household/DIY use only. The lamp is not suitable for room lighting in the household. The lamp is only intended for use in dry and dust-free rooms. Suitable for hand-held use only.

Specifications supplied

1 cordless work lamp
1 charging station
1 USB charging cable
1 assembly and operating manual

Description of parts

1 Cordless work lamp
2 LED (front light)
3 COB-LED (lamp)

4 ON/OFF button
5 Charge status indicator
6 Micro USB port (lamp)
7 Magnet
8 Hook
9 Charging station
10 Standby LED
11 Micro USB port (Charging station)
12 USB charging cable

Technical data

Model number:	894-2
Li-ion battery:	3.7 V ⎓, 2200 mAh (non-replaceable)
Light source:	8 W COB-LED (lamp) 1.5 W LED (front light) total (2 x 0.75 W single)
Input, cordless work lamp:	5 V ⎓, 1 A
Input, charging station:	5 V ⎓, 1 A
Luminous power:	approx. 3 hours at 100% (COB); max. 600 lm approx. 6 hours at 50 % (COB); max. 300 lm approx. 16 hours LED (top); max. 60 lm

Safety information

Safety information

⚠ WARNING!

RISK OF FATAL INJURY AND ACCIDENTS FOR INFANTS AND CHILDREN! Never leave children unsupervised with the packaging material. There is a danger of suffocation from the packaging material. Children often underestimate the dangers. Always keep children away from the product.

- This product may be used by children aged 8 years or above and by persons with limited physical, sensory or mental capabilities or lacking in experience and knowledge if they are supervised or have been instructed as to the safe use of the product and understand the resulting risks. Do not let children play with the product. Cleaning and maintenance may not be carried out by children without proper supervision.
- Do not use the product if you notice any defects.
- Once the lamp has reached its end of life, it must be disposed of in accordance with local disposal regulations. The LEDs are non-replaceable.

Safety instructions for batteries/rechargeable batteries

Safety instructions for batteries/rechargeable batteries

- **RISK OF FATAL INJURY!** Keep batteries/rechargeable batteries out of the reach of children. If swallowed, seek medical advice immediately!
- **PLEASE NOTE!** The battery is non-replaceable. When it is worn out, the entire light must be replaced.
- **EXPLOSION HAZARD!** Never recharge non-rechargeable batteries. Do not short-circuit and/or open up batteries/rechargeable batteries. They could overheat, cause a fire or explode.
- Never throw batteries/rechargeable batteries into fire or water.
- Do not expose batteries/rechargeable batteries to mechanical stress.
- Use only an SELV mains adaptor for

charging.

● Risk of leakage from batteries/rechargeable batteries

- Avoid exposing batteries/rechargeable batteries to extreme conditions and temperatures, e.g. on radiators/in direct sunlight.
- Avoid contact with skin, eyes and mucous membranes! In the event of skin contact with battery acid, rinse the affected area immediately with plenty of clean water and seek medical advice immediately!
- **WEAR PROTECTIVE GLOVES!** Leaking or damaged batteries/ rechargeable batteries can cause chemical burns if they come into contact with the skin. Therefore, wear suitable protective gloves in such cases.
- In the event that a battery leaks, remove it from the product immediately to avoid damage.

● Assembly and installation

Please note: dispose of all packaging material.

Suitable for hand-held use only. Alternatively, the cordless work lamp can be attached to a metal surface by means of the magnet 7. Make sure you protect the surface if it is of a type that marks easily. Make sure that the surface is flat and level to ensure the light is firmly attached. Alternatively, the cordless work lamp can also be attached by means of the hook 8.

● Charging the battery

- ☐ If the lamp is on, switch it off by pressing the ON/OFF button 4.
- ☐ Place the charging station 9 on a flat, level surface, making sure to protect the surface if it is of a type that marks easily.
- ☐ Place the cordless work lamp 1 in the charging station supplied 9. Now connect the USB charging cable 12 to the micro-USB port 11 on the charging station 9 and connect the other end of the cable to a standard SELV USB interface.
- ☐ The battery will then start charging. The battery charge level of the cordless work lamp 1 is indicated by the blue flashing light of the three-level charge status indicator 5.

  Level one = approx. 35 %,
  Level two = approx. 67 %,
  Level three = 100 %
- ☐ The charging station 9 has a red standby LED 10 that indicates when it is ready for use. The standby LED 10 is permanently on whenever the charging station 9 is connected to a power source.
- ☐ The cordless work lamp can also be charged without the charging station. To do so, connect the USB charging cable 12 to the micro-USB port 6 and a standard SELV USB interface.

● Switching the cordless work lamp ON/OFF

- ☐ Unfold the cordless work lamp.
- ☐ The ON/OFF button 4 switches the cordless work lamp on/off and also controls its brightness. The battery charge level is indicated by the charge status indicator 5. Pressing the ON/OFF button 4 once sets the COB LED to 100% brightness. Pressing the ON/OFF button 4 again reduces the COB LED brightness to 50%. Pressing the ON/OFF button 4 a third time switches the COB LED off and the LED (front light) 2 on. To switch the LED (front light) off, press the ON/OFF button 4 once again.

● Cleaning and storage

- ☐ Switch off the product by pressing the ON/OFF button 4 if you wish to stop using it and store it away (see the section "Switching the cordless work lamp ON/OFF").
- ☐ Regularly check that the cordless work lamp is not dirty. Remove any dirt to ensure the product works correctly.
- ☐ Clean the product with a clean, damp cloth and a mild detergent.
- ☐ To clean the charging station 9, first disconnect it from the USB charging cable 12. Only use a dry cloth or brush to clean the charging station.

● Troubleshooting

● = Fault
◉ = Cause
○ = Solution

● = The product fails to switch on.
◉ = The battery is dead.
○ = Charge the battery (see the section „Charging the battery").
◉ = The lamp is defective.
○ = Dispose of the product properly (see the section "Disposal").

● = The light is flickering.
◉ = The battery is almost fully discharged.
○ = Charge the battery (see the section "Charging the battery").

● Disposal

Note the label on the packaging materials when sorting the waste, they are marked with abbreviations (a) and numbers (b) with the following meanings:

1 - 7: Plastics
20 - 22: Paper and cardboard
80 - 98: Composite materials

You can find out how to dispose of the used product by contacting your local or city council.

In the interest of environmental protection, do not dispose of the product as general household waste, but have it properly recycled. For information on recycling centres and their opening times, please contact your local council.

Faulty or used batteries must be recycled in accordance with Directive 2006/66/EC and its amendments. Return rechargeable batteries and/or the product to the local recycling facilities provided.

Improper battery disposal harms the environment!
Batteries must not be disposed of via the household waste. They may contain toxic heavy metals and are subject to special waste treatment. The chemical symbols of the heavy metals are as follows: Cd = cadmium, Hg = mercury, Pb = lead.

● Warranty

Dear customer, This product comes with a 3-year warranty from the date of purchase. In the event that this product is faulty, you have legal rights against the seller of the product. These statutory rights are not restricted by our warranty as set out below.

Warranty terms
The warranty period begins with the date of purchase. Please keep the original receipt in a safe place. It is required as proof of purchase. If a material or manufacturing defect occurs within three years of the date of purchase, we will repair or replace the product for you free of charge, or refund the purchase price, at our discretion. This warranty service is granted provided that the faulty device and the proof of purchase

(receipt) are presented within three years, along with a brief written description of the fault and of when it occurred. If the fault is covered by our warranty, we will return the fixed product or send you a new one. No new warranty period shall begin upon repair or replacement of the product.

Warranty period and statutory warranty claims

The warranty period is not renewed after a warranty service has been granted. This rule shall also apply for any replaced or repaired parts. Any damage or faults that already existed when buying the product must be reported immediately upon unpacking the product. A fee is charged for any repairs that are carried out after the end of the warranty period.

Warranty scope

The device was carefully manufactured according to the strictest quality guidelines and thoroughly tested before delivery. The warranty applies to material or manufacturing defects. This warranty does not apply to product parts that are subject to normal wear and tear and can therefore be regarded as wearing parts, or damage to fragile parts, such as switches, rechargeable batteries or parts that are made of glass. This warranty is void if the product has been damaged, improperly used or serviced. To ensure proper use, all instructions included in the manual must be followed carefully. All uses and actions that users are discouraged from or warned of in the manual must be avoided under all circumstances. The product is intended for private household use only, and not for commercial activities. The warranty is void, if the product is treated inappropriately, if force is applied, and in the case of any manipulation that is not carried out by our authorised service branch.

Warranty processing

To ensure your request is handled swiftly, please observe the following

Notes:

- Please have the receipt and the article number (e.g. IAN 123456) ready as proof of purchase for all enquiries.
- Please refer to the type plate on the product, an engraving on the product, the cover of the manual (bottom left) or the sticker on the back or base of the product to find out the product number.
- In the case of any malfunctions or other defects, please call or email the service department indicated below as a first step.
- After your product has been registered as faulty, you can send it to the specified service address, free of charge. Please include the proof of purchase (receipt) and information about the defect and about when it occurred.

● Service

GB

Service Great Britain
Tel.: 00800 80040044
E-Mail: administration@mynetsend.de

IAN 353623_2010

Please have the receipt and the article number (e.g. IAN 123456) ready as proof of purchase for all enquiries.

You can find an up-to-date version of the operating instructions at: www.citygate24.de

Akku-työvalo

Johdanto

Onnittelut uudesta laitteesta. Olet valinnut korkealaatuisen tuotteen. Lue tämä käyttöopas kokonaan ja huolellisesti. Käyttöopas on osa tuotetta ja se sisältää tärkeitä ohjeita käyttöönottoa ja käsittelyä varten. Noudata aina kaikkia turvallisuusohjeita. Jos sinulla on kysyttävää tai olet epävarma laitteen käsittelystä, ota yhteys jälleenmyyjään tai huoltoliikkeeseen. Pidä tämä opas turvallisessa paikassa ja luovuta se tarvittaessa kolmansille osapuolille.

Merkkien selitys

Lue käyttöopas!

Valmistuspäiväys (kuukausi/ vuosi)

Tasajännite

Noudata varoituksia ja turvallisuusohjeita!

Lasten suojaaminen tapaturma- ja hengenvaaralta!

Räjähdysvaara!

Käytä suojakäsineitä!

Hävitä pakkaus ja laite ympäristöystävällisesti!

Akkujen virheellisen hävittämisen seurauksena voi olla ympäristövahinkoja!

Tämä symboli tarkoittaa, että tuote toimii erityisen matalajännitteisellä (SELV / PELV) (suojaluokka III).

Ei sovellu sisävalaistukseen

Yleinen sarjaväylä (USB)

USB-liitännällä

Pakkaus valmistettu FSC-sertifioidusta sekapuusta

CE-merkinnällä valmistaja vahvistaa, että tämä sähkölaite on sovellettavien eurooppalaisten direktiivien mukainen.

Tuotteen määräystenmukainen käyttö

Valaiain soveltuu normaaliin käyttöön. Valaisin kestää äärimmäistä fyysistä rasitusta tärinöiden muodossa (1,0 m2 / s3 200 - 2000 Hz). Akku-työvalo soveltuu vain yksityiskäyttöön. Valaisin ei sovellu kodin huonevalaisuun. Valaisin on tarkoitettu käytttöön vain pölyttömissä ja kuivissa tiloissa. Soveltuu vain käsikäyttöön.

Toimitussisältö

1 x Akku-työvalo
1 x Latausasema
1 x USB-latauskaapeli
1x asennus- ja käyttöpas

Osien kuvaus

1 Akku-työvalo
2 LED (etuvalo)
3 COB-LED (valo)
4 PÄÄLE/POIS-painike
5 Latauatilan näyttö

6 Mikro-USB-tulo (valo)
7 Magneetti
8 Koukku
9 Latausasema
10 LED käyttövalmiutta varten
11 Mikro-USB-tulo (Latausasema)
12 USB-latauskaapeli

Tekniset tiedot

Mallin numero:	894-2
Litiumioniakku:	3,7 V ⎓, 2200 mAh (ei vaihdettavissa)
Lamppu:	8 W COB-LED (valo) 1,5 W LED (etuvalo) yhteensä (2 x 0,75 W yksittäin)
Tulo Akku-Akku-työvalo:	5 V ⎓, 1 A
Tulo latausasema:	5 V ⎓, 1 A
Valovirta:	n. 3 tuntia 100%:lla (COB); maks. 600 lm n. 6 tuntia 50%:lla (COB); maks. 300 lm n. 16 tuntia LED (ylhäällä); maks. 60 lm

Turvallisuusohjeet

Turvallisuusohjeet

⚠ VAROITUS!

LASTEN SUOJAAMINEN TAPATURMA- JA HENGENVAARALTA! Lapsia ei saa koskaan jättää pakkausmateriaalien luo ilman valvontaa. Pakkausmateriaalit voivat aiheuttaa tukehtumisvaaran. Lapset usein aliarvioivat vaarat. Lapset on aina pidettävä poissa tuotteen luota.

- Tätä tuotetta voivat käyttää vähintään 8-vuotiaat lapset sekä henkiöt, joiden fyysiset, aistitoimintoihin liittyvät tai psyykkiset kyvyt ovat heikentyneet tai joilta puuttuu asianmukainen kokemus ja tieto, mikäli heitä valvotaan tai opastetaan tuotteen turvalliseen käyttöön ja he ymmärtävät siitä aiheutuvat vaarat. Lapset eivät saa leikkiä tuotteella. Tuotteen puhdistus- ja huoltotoimenpiteitä ei saa antaa lasten tehtäväksi ilman valvontaa.
- Tuotetta ei saa käyttää, jos siinä havaitaan vaurioita.
- Käyttöikänsä lopun saavuttanut valaisin on hävitettävä paikallisten määräysten mukaisesti. LEDit eivät ole vaihdettavissa.

Turvallisuusohjeet paristoille/akuille

Turvallisuusohjeet paristoille/akuille

- **HENGENVAARA!** Pidä paristot/akut poissa lasten ulottuvilta. Nielemistilanteessa on välittömästi hakeuduttava lääkärin hoitoon!
- **HUOMIO!** Akkuyksikkö ei ole vaihdettavissa. Kun akku on loppuun kulunut, koko valaisin on hävitettävä.
- **RÄJÄHDYSVAARA!** Paristoja, joita ei ole tarkoitettu ladattaviksi, ei saa koskaan yrittää ladata. Paristojen/akkujen oikosulkeminen ja/tai avaaminen on kielletty. Seurauksena voi olla ylikuumeneminen, palovaara tai räjähdys.
- Paristoja/akkuja ei saa koskaan heittää tuleen tai veteen.
- Paristoja/akkuja ei saa altistaa mekaaniselle rasitukselle.
- Käytä lataamiseen vain SELV-turvallista verkkopistoketta!

● Paristojen/ akkujenvuotovaara

- Äärioloja ja -lämpötiloja, jotka voivat vaikuttaa paristoihin/akkuihin, on vältettävä (esim. lämpöpatteri/suora auringonpaiste).
- Iho-, silmä- ja limakalvokosketuksia on vältettävä! Akkuhapolle mahdollisesti altistuneet alueet on huuhdeltava välittömästi runsaalla, puhtaalla vedellä. Altistuksen jälkeen hakeuduttava välittömästi lääkärin hoitoon!
- **KÄYTÄ SUOJAKÄSINEITÄ!** Jos vuotavat tai vahingoittuneet paristot/akut joutuvat kosketuksiin ihon kanssa, seurauksena voi olla palovammoja. Tällaisissa tapauksissa on käytettävä sopivia suojakäsineitä.
- Vuotavat paristot/akut on vaurioiden välttämiseksi poistettava laitteesta välittömästi.

● Asennus

Huomio: Poista pakkausmateriaalit kokonaan.

Soveltuu vain käsikäyttöön. Vaihtoehtoisesti akku-työvalo voidaan kiinnittää magneetilla [7] metalliseen pintaan. Herkät pinnat on tällöin suojattava. Varmista, että pinta on sileä ja tasainen vakaan istuvuuden varmistamiseksi. Vaihtoehtoisesti akku-työvalo voidaan kiinnittää myös koukulla [8].

● Akun lataaminen

- Sammuta tuote painamalla PÄÄLLE/ POIS-kytkintä [4], jotta päällekytkeytyminen ei keskeyttäisi latausprosessia.
- Aseta latausasema [9] tasaiselle pinnalle ja suojaa herkkiä pintoja.
- Aseta akku-työvalo [1] mukana toimitettuun latausasemaan [9]. Yhdistä nyt USB-latauskaapeli [12] latausaseman [9] Mikro-USB-tuloon [11] ja yhdistä latauskaapelin toinen pää tavanomaiseen SELV-turvalliseen USB-liitäntään.
- Akku ladataan nyt. Sinisellä vilkkumisella osoitetaan akku-työvalon [12] lataustila kolmessa vaiheessa lataustilanäytössä [5].
  Esimmäinen vaihe = n. 35 %,
  Toinen vaihe = n. 67 %,
  Kolmas vaihe = 100 %
- Punainen LED [10] osoittaa, että latausasema [9] on käyttövalmis. Toimintavalmiuden LED-merkkivalo [10] palaa jatkuvasti heti, kun latausasema [9] on liitetty virtalähteeseen.
- Akku-työvalo voidaan ladata myös ilman latausasemaa. Yhdistä nyt USB-latauskaapeli [12] latausaseman USB-tuloon [6] ja yhdistä latauskaapelin toinen pää tavanomaiseen SELV-turvalliseen USB-liitäntään.

● Akku-työvalon PÄÄLLE/ POIS -kytkeminen

- Taita akku-työvalot toisistaan.
- PÄÄLLE/POIS-painikkeella [4] akku-työvalo voidaan kytkeä päälle / pois tai säätää valoisuutta. Akun kapasiteetti näytetään lataustilan näytöllä [5]. Kun PÄÄLLE/ POIS-painiketta [4] painetaan kerran, COB LED syttyy 100%:iin. COB LED pienenee 50%: iin painamalla uudelleen PÄÄLLE/ POIS-painiketta [4]. Jos painat PÄÄLLE/ POIS-painiketta [4] kolmannen kerran, COB LED sammuu ja LED (etuvalo) [2] syttyy. Sammuta LED (etuvalo) painamalla virtapainiketta [4] uudelleen.

● Puhdistus ja varastointi

- Jos et halua käyttää tuotetta ja haluat varastoida, kytke laite pois päältä painamalla PÄÄLLE/POIS -kytkintä [4] (katso luku "Akku-työvalon PÄÄLLE/ POIS -kytkeminen").
- Tarkista akku-työvalo säännöllisesti likaantumisten varalta. Mahdolliset

epäpuhtaudet on poistettava tuotteen asianmukaisen toiminnan varmistamiseksi.

- Puhdista tuote nukkaamattomalla, hieman kostutetulla liinalla ja miedolla puhdistusaineella.
- Puhdista latausasema 9 irrottamalla se ensin USB-latauskaapelista 12 . Puhdista latausasema vain kuivalla liinalla tai harjalla.

● Vianpoisto

● = Vika
◉ = Syy
○ = Korjaus

● = Tuote ei käynnisty.
◉ = Akku on tyhjä.
○ = Lataa akku-työvalo (katso luku „Akun lataaminen“).
◉ = Valaisin on rikki.
○ = Hävitä tuote asianmukaisesti (katso luku „Hävittäminen“).

● = Valo välkkyy.
◉ = Akku on lähes tyhjä.
○ = Lataa akku (katso luku "Akun lataaminen").

● Hävittäminen

Lajittelun yhteydessä on noudatettava seuraavia lyhenteillä (a) ja numeroilla (b) varustettuja pakkausmateriaalimerkintöjä:
1–7: Muovit
20 – 22: Paperi ja kartonki
80 – 98: Komposiittimateriaalit

Lisätietoja hävittämisvaihtoehdoista on saatavana paikallisilta ympäristöviranomaisilta.

Tuotetta ei ympäristösyistä saa hävittää kotitalousjätteenä. Hävittämisessä on noudatettava asianmukaisia määräyksiä. Tiedot keräyspisteistä ja niiden aukioloajoista ovat saatavissa paikallisilta ympäristöviranomaisilta.

Vialliset tai käytetyt paristot/akut on kierrätettävä direktiivin 2006/66/EY mukaisesti. Palauta akut ja/tai tuote tarjottuihin keräyspisteisiin.

Akkujen virheellisen hävittämisen seurauksena voi olla ympäristövahinkoja!

Akkujen hävittäminen talousjätteiden mukana on kielletty. Akut voivat sisältää myrkyllisiä raskasmetalleja ja niitä on käsiteltävä ongelmajätemääräysten mukaisesti. Raskasmetallien kemialliset symbolit ovat seuraavat: Cd = kadmium, Hg = elohopea, Pb = lyijy.

● Takuu

Takuuaika on 3 vuotta ostopäivästä lukien. Kuluttajalla on oikeus palauttaa viallinen/puutteellinen tuote myyjälle. Takuu ei rajoita tätä oikeutta.

Takuuehdot

Takuuaika alkaa ostopäivästä. Säilytä alkuperäinen ostokuitti huolellisesti. Kyseinen asiakirja vaaditaan todisteena ostoksesta. Jos tuotteessa ilmenee materiaali- tai valmistusvirheitä kolmen vuoden kuluessa ostopäivästä, tuote korjataan tai korvataan ilmaiseksi harkintamme mukaan. Tämä takuupalvelu edellyttää, että viallinen laite ja ostotodistus (myyntitodistus) esitetään kolmen vuoden kuluessa ja kuvataan lyhyesti kirjallisesti mikä vika on ja milloin se ilmeni. Jos takuumme kattaa vian, saat takaisin korjatun tai uuden tuotteen. Uutta takuuaikaa ei voida alkaa, kun tuote on korjattu tai vaihdettu.

Takuuaika ja lailliset puutteelliset vaatimukset

Takuu ei pidennä takuuaikaa. Tämä koskee

myös vaihdettuja ja korjattuja osia. Mahdollisista vaurioista ja virheistä, joita voi olla jo oston aikana, on ilmoitettava välittömästi pakkauksesta purkamisen jälkeen. Takuuajan jälkeiset korjaukset on maksettava.

Takuun laajuus
Tuote on valmistettu tiukkojen laatustandardien mukaisesti ja testattu huolellisesti ennen toimitusta. Takuu koskee materiaali- ja valmistusvirheitä. Tämä takuu ei koske tuotteen osia, jotka ovat normaalissa kulumisessa, joten niitä voidaan pitää kulutusosina tai hauraiden osien vaurioitumisena, esim. B. kytkimet, akut tai tuotteet on valmistettu lasista. Takuu raukeaa, jos tuote on vahingoittunut tai sitä on käytetty tai huollettu epäasianmukaisesti. Tuotteen oikeaa käyttöä varten kaikkia käyttöohjeissa lueteltuja ohjeita on noudatettava tarkasti. Käyttöä ja toimia, joita ei suositella tai varoiteta käyttöohjeissa, on vältettävä. Tuote on tarkoitettu vain yksityiseen käyttöön eikä kaupalliseen käyttöön. Takuu raukeaa väärinkäytöksestä, voimankäytöstä ja muista toimenpiteistä, joita valtuutettu huoltokonttorimme ei ole suorittanut.

Käsittely takuun yhteydessä
Seuraa seuraavia ohjeita varmistaaksesi, että pyyntösi käsitellään nopeasti
huomio:
- ☐ Tiedustelujen yhteydessä on esitettävä ostokuitti ja ilmoitettava tuotenumero (esim. IAN 123456).
- ☐ Tuotenumero löytyy tuotteen tyyppikilvestä, tuotteen kaiverruksesta, ohjeiden otsikkosivulta (vasen alaosa) tai tarrasta tuotteen takana tai pohjassa.
- ☐ Jos toiminnallisia virheitä tai muita vikoja esiintyy, ota ensin yhteys alla olevaan huolto-osastoon puhelimitse tai sähköpostitse.
- ☐ Voit sitten lähettää vialliseksi todetun tuotteen ostotodistuksella (kuitti) ja yksityiskohdilla siitä, mikä vika on, ja milloin se ilmeni sinulle ilmaiseksi sinulle annetulle palveluosoitteelle.

● Huolto

FI

Huolto Suomi
Tel.: 00800 80040044
E-Mail: administration@mynetsend.de

IAN 353623_2010

Tiedustelujen yhteydessä on esitettävä ostokuitti ja ilmoitettava tuotenumero (esim. IAN 123456).

Käyttöohjeen nykyisen version löydät osoitteesta www.citygate24.de

Batteridriven arbetslampa

Introduktion

Vi gratulerar dig till ditt köp av denna produkt. Du har därmed bestämt dig för en högkvalitativ produkt. Läs noggrant igenom hela bruksanvisningen. Denna anvisning hör till produkten och innehåller viktiga instruktioner för driftstart och hantering. Beakta alltid samtliga säkerhetsanvisningar. Om du har frågor eller är osäker på hur produkten ska hanteras måste du kontakta din återförsäljare eller vår serviceavdelning. Förvara denna anvisning på en säker plats och se till att den står till andra personers förfogande.

Förklaring av symboler

Läs igenom bruksanvisningen!

Tillverkningsdatum (månad/år)

Likspänning

Läs igenom varnings- och säkerhetsanvisningarna!

Livsfara och olycksrisk för barn och småbarn!

Explosionsrisk!

Använd skyddshandskar!

Avfallshantera förpackningen och produkten miljövänligt!

Risk för miljöskador om laddbara batterier avfallshanteras felaktigt!

Denna symbol betyder att produkten drivs med skyddsklenspänning (SELV / PELV) (skyddsklass III).

Inte lämpad som rumsbelysning

Universal Serial Bus (USB)

Med USB-anslutning

Förpackningen av FSC-certifierat blandat trä

Med CE-märkningen bekräftar tillverkaren att den här elapparaten följer gällande europeiska direktiv.

Avsedd användning

Lampan är avsedd för normal drift. Lampan håller för extrema fysiska påfrestningar i form av skakningar (1,0 m2 / s3 200–2000 Hz). Den batteridrivna arbetslampan är endast avsedd för privat bruk. Lampan är inte lämpad för rumsbelysning i hushållet. Lampan är endast avsedd för användning i dammfria och torra utrymmen. Endast avsedd för manuellt bruk.

Leveransomfattning

1 × batteridriven arbetslampa
1 × laddningsstation
1 × USB-laddningskabel
1 × monterings- och bruksanvisning

Beskrivning av delarna

1 Batteridriven arbetslampa
2 Lysdiod (framljus)
3 COB-lysdiod (lampa)

4 Strömbrytare
5 Laddningsindikator
6 Micro-USB-ingång (lampa)
7 Magnet
8 Krok
9 Laddningsstation
10 Lysdiod för driftberedskap
11 Micro-USB-ingång (Laddningsstation)
12 USB-laddningskabel

● Tekniska data

Modellnummer:	894-2
Li-jon-batteri:	3,7 V ⎓, 2200 mAh (kan inte bytas ut)
Ljuskälla:	8 W COB-lysdiod (lampa) 1,5 W lysdiod (framljus) totalt (2 × 0,75 W per lysdiod)
Ingång batteridriven arbetslampa:	5 V ⎓, 1 A
Ingång ladd-ningsstation:	5 V ⎓, 1 A
Ljusström:	ca 3 timmar vid 100 % (COB); max 600 lm ca 6 timmar vid 50 % (COB); max 300 lm ca 16 timmars lysdiod (upptill); max 60 lm

● Säkerhetsanvisningar

Säkerhetsanvisningar

⚠ VARNING!

LIVSFARA OCH OLYCKSRISK FÖR BARN OCH SMÅBARN!

Lämna aldrig barn utan uppsikt med förpackningsmaterial. Det finns risk för kvävning av förpackningsmaterial. Barn underskattar ofta riskerna. Håll alltid barn på tillräckligt avstånd från produkten.

- Denna produkt kan användas av barn från 8 års ålder samt av personer med begränsade fysiska, sensoriska eller mentala förmågor eller som saknar erfarenhet och kunskap, under förutsättning att de hålls under uppsikt eller har instruerats om säker användning av produkten och förstår vilka faror som kan uppstå. Barn får inte leka med produkten. Barn får endast rengöra och underhålla produkten under uppsikt.
- Använd inte produkten om du har konstaterat skador.
- När lampan har uppnått sin livslängd ska den kastas enligt lokala föreskrifter för avfallshantering. Lysdioderna kan inte bytas ut.

● Säkerhetsanvisningar för batterier

Säkerhetsanvisningar för batterier

- **LIVSFARA!** Förvara batterierna utom räckhåll för barn. Uppsök genast läkare om ett batteri har svalts!
- **MÄRK!** Batteriet kan inte bytas ut. När batteriet har förbrukats måste den kompletta lampan avfallshanteras.
- **EXPLOSIONSRISK!** Försök aldrig ladda batterier som inte är laddningsbara. Kortslut inte batterier och försök inte öppna dem. Detta kan leda till överhettning, brandrisk eller explosion.
- Kasta aldrig batterier i eld eller vatten.
- Utsätt aldrig batterier för mekanisk belastning.
- Ladda bara med en SELV-säkrad strömkontakt!

● Risk för batteriläckage

- Undvik extrema förhållanden och temperaturer som kan påverka batterierna, t.ex. på värmeradiatorer eller i direkt solljus.
- Undvik kontakt med huden, ögon och slemhinnor! Vid kontakt med batterisyra ska drabbade hudpartier genast spolas av med rikligt klart vatten. Uppsök därefter omgående läkare!
- **ANVÄND SKYDDSHANDSKAR!** Läckande eller skadade batterier kan orsaka frätskador om de kommer i kontakt med huden. Använd därför alltid lämpliga skyddshandskar.
- Om ett batteri läcker ska detta genast tas ut ur produkten så att inga skador uppstår.

● Montering

Märk: Ta av allt förpackningsmaterial.

Endast avsedd för manuellt bruk. Med magneten 7 kan du även fästa arbetslampan på en yta av metall. Då måste du skydda ömtåliga ytor. Se till att ytan är slät och jämn så att lampan sitter säkert. Alternativt kan den batteridrivna arbetslampan även fästas med kroken 8.

● Ladda batteriet

- ☐ Slå ev. ifrån produkten med strömbrytaren 4.
- ☐ Ställ laddningsstationen 9 på en plan yta och skydda ömtåliga ytor.
- ☐ Ställ den batteridrivna arbetslampan 1 i den medföljande laddningsstationen 9. Anslut sedan USB-laddningskabeln 12 till micro-USB-ingången 11 på laddningsstationen 9 och den andra änden av laddningskabeln till en vanlig SELV-säkrad USB-port.
- ☐ Nu laddas batteriet. Laddningsnivån i den batteridrivna arbetslampan 1 indikeras med ett blått blinkljus på tre olika nivåer i laddningsindikatorn 5.
  Första nivån = ca 35 %,
  Andra nivån = ca 67 %,
  Tredje nivån = 100 %
- ☐ Den röda lysdioden 10 indikerar att laddningsstationen 9 är driftberedd. Lysdioden för driftberedskap 10 lyser kontinuerligt då laddningsstationen 9 är ansluten till en strömkälla.
- ☐ Den batteridrivna arbetslampan kan även laddas utan laddningsstationen. Anslut USB-laddningskabeln 12 till micro-USB-ingången 6 och en vanlig SELV-säkrad USB-port.

● Koppla den batteridrivna arbetslampan PÅ/AV

- ☐ Öppna den batteridrivna arbetslampan.
- ☐ Använd strömbrytaren 4 för att slå på/av den batteridrivna arbetslampan och ställa in ljusstyrkan. Batteriets kapacitet indikeras med laddningsindikatorn 5. Med ett tryck på strömbrytaren 4 lyser COB LED med 100 %. Med ett andra tryck på strömbrytaren 4 reduceras COB LED till 50 %. Då du trycker strömbrytaren 4 en tredje gång kopplar COB LED från och lysdioden (framljus) 2 kopplas till. För att koppla från lysdioden (framljus) trycker du på strömbrytaren 4 igen.

● Rengöring och förvaring

- ☐ Tryck på strömbrytaren 4 för att stänga av produkten om den inte längre ska användas och läggas undan (se kapitlet "Koppla den batteridrivna arbetslampan PÅ/AV").
- ☐ Kontrollera regelbundet om den batteridrivna arbetslampan är smutsig. Åtgärda dem för att produkten ska fungera utan begränsningar.
- ☐ Rengör produkten med en luddfri, lätt fuktad duk och ett milt rengöringsmedel.

☐ För att rengöra laddningsstationen 9 kopplar du först ur USB-laddningskabeln 12 . Rengör laddningsstationen endast med en torr trasa eller pensel.

● Åtgärda fel

● = Fel
◉ = Orsak
○ = Lösning

● = Produkten slås inte på.
◉ = Batteriet är urladdat.
○ = Ladda den batteridrivna arbetslampan (se kapitel „Ladda batteriet“).
◉ = Lampan är defekt.
○ = Bortskaffa produkten på ett fackmässigt sätt (se kapitlet ”Avfallshantering”).

● = Ljuset flackar.
◉ = Batteriet har nästan laddats ur helt.
○ = Ladda batteriet (se kapitel "Ladda batteriet").

● Avfallshantering

Beakta märkningen på förpackningsmaterial vid källsorteringen. Dessa är försedda med förkortningar (a) och nummer (b) med följande betydelse:
1–7: Plaster
20–22: Papper och kartong
80–98: Kompositmaterial

Din kommun kan informera dig om andra möjligheter för avfallshantering av den uttjänta produkten.

Kasta inte den uttjänta produkten i hushållssoporna utan lämna in den till ett insamlingsställe i din kommun. Tänk på att skydda miljön. Din kommun kan informera dig om närmaste insamlingsställe och öppettiderna.

Defekta eller uttjänta batterier ska återvinnas enligt direktiv 2006/66/EG samt ändringar. Lämna in batteriet och/eller produkten till ett insamlingsställe i din kommun

Risk för miljöskador om laddbara batterier avfallshanteras felaktigt!

Laddbara batterier får inte kastas i hushållssoporna. De kan innehålla giftiga tungmetaller och ska därför hanteras som miljöfarligt avfall. De kemiska symbolerna för dessa tungmetaller är: Cd = kadmium, Hg = kvicksilver, Pb = bly.

● Garanti

Bästa kund, vi ger 3 års garanti på denna produkt räknat från köpdatum. Om brister föreligger i denna produkt har du lagstadgade rättigheter gentemot försäljaren av produkten. Dessa lagstadgade rättigheter begränsas inte av vår garanti som beskrivs nedan.

Garantivillkor

Garantitiden gäller från datumet när produkten köptes. Förvara original-kassakvittot på en säker plats. Detta behöver du som köpebevis. Om ett material- eller fabrikationsfel uppstår inom tre år efter köpdatum, kommer vi - efter eget omdöme - att reparera eller ersätta produkten utan kostnad, eller att betala tillbaka köpebeloppet. Detta garantiåtagande förutsätter att den defekta produkten och köpebeviset (kasskvittot) uppvisas inom senast tre år. Bifoga en skriftlig förklaring om vilka brister som föreligger och när den uppstod. Om defekten omfattas av vår garanti kommer vi att reparera produkten eller skicka dig en ny produkt. När produkten repareras eller ersätts startar ingen ny garantitid.

Garantitid och lagstadgade anspråk vid brister

Garantitiden förlängs inte när garantin tas i anspråk. Detta gäller även för ersatta och reparerade delar. Ev. skador och brister som finns redan vid köpet ska rapporteras omedelbart efter att produkten har packats upp. Reparationer som krävs efter att garantitiden har gått ut debiteras.

Garantiomfattning

Produkten har tillverkats enligt stränga kvalitetsvillkor och kontrollerats noggrant före leverans. Garantin gäller för material- och fabrikationsfel. Denna garanti gäller inte för produktdelar som är utsatta för normalt slitage och därför kan betraktas som slitagedelar, inte heller för skador på bräckliga delar, t.ex. brytare, batterier eller sådana delar som är tillverkade av glas. Denna garanti förfaller om produkten skadas, inte används på avsett vis eller inte har underhållits. För en avsedd användning av produkten ska alla anvisningar som anges i bruksanvisningen beaktas noggrant. Undvik tvunget användningssyften eller handlingar som det avråds ifrån i bruksanvisningen eller som det varnas för. Produkten är endast avsedd för privat bruk och inte för kommersiell användning. Vid otillåten eller felaktig behandling, användning av våld samt vid ingrepp som inte utförs av vår auktoriserade servicetjänst upphör garantin att gälla.

Reglering i garantifall

För en snabb hantering av ditt ärende vill vi att du beaktar följande

Anvisningar:

- Spara alltid på kassakvittot och artikelnumret (t.ex. IAN 123456) eftersom de gäller som köpebevis vid förfrågningar.
- Artikelnumret anges på typskylten på produkten, graverat på produkten, på försättsbladet i bruksanvisningen (nedtill vänster) eller på dekalen på baksidan eller undersidan av produkten.
- Om funktionsfel eller andra brister uppstår vill be dig att först kontakta nedanstående serviceavdelning på telefon eller e-post.
- En produkt som har konstaterats vara defekt kan du returnera portofritt till den angivna serviceadressen. Bifoga ett köpebevis (kassakvitto) och en förklaring om bristen och när den uppstod.

● Service

SE

Service Sverige
Tel.: 00800 80040044
E-Mail: administration@mynetsend.de

FI

Huolto Suomi
Tel.: 00800 80040044
E-Mail: administration@mynetsend.de

IAN 353623_2010

Spara alltid på kassakvittot och artikelnumret (t.ex. IAN 123456) eftersom de gäller som köpebevis vid förfrågningar.

En uppdaterad version av bruksanvisningen hittar du på: www.citygate24.de

Akumulatorowa lampa warsztatowa

Wstęp

Gratulujemy zakupu nowego urządzenia. Nasz produkt jest wyrobem wysokiej jakości. Przed pierwszym użyciem uważnie przeczytać niniejszą instrukcję obsługi. Stanowi ona nieodłączną część produktu i zawiera istotne informacje dotyczące uruchamiania oraz użytkowania produktu. Zawsze przestrzegać uwag dotyczących bezpieczeństwa. W razie pytań lub wątpliwości związanych z użytkowaniem urządzenia zapraszamy do kontaktu ze sprzedawcą lub placówką serwisową. Instrukcję starannie przechowywać i w razie potrzeby przekazać innym użytkownikom.

Objaśnienie symboli

Przeczytać instrukcję obsługi!

Data produkcji (miesiąc/rok)

Napięcie stałe

Przestrzegać komunikatów ostrzegawczych i uwag dotyczących bezpieczeństwa!

Zagrożenie życia i niebezpieczeństwo wypadku niemowląt i dzieci!

Niebezpieczeństwo wybuchu!

Nosić rękawice ochronne!

Opakowanie i produkt poddać ekologicznej utylizacji!

Szkody środowiskowe związane z nieprawidłową utylizacją akumulatorów!

Ten symbol wskazuje, że produkt wykorzystuje bardzo niskie napięcie znamionowe (SELV/PELV) – klasa ochronności III.

Produkt nie nadaje się do oświetlania pomieszczeń.

Uniwersalna magistrala szeregowa (USB)

Złącze USB

Opakowanie z drewna mieszanego z certyfikatem FSC

Umieszczając znak CE producent deklaruje, że urządzenie elektryczne spełnia wymogi dyrektyw europejskich.

Użytkowanie zgodne z przeznaczeniem

Lampa została zaprojektowana do standardowych zastosowań roboczych. Lampa jest odporna na ekstremalne obciążenia fizyczne w postaci wstrząsów (1,0 m2/s3 200 – 2000 Hz). Akumulatorowa lampa warsztatowa jest przeznaczona wyłącznie do użytku prywatnego. Lampa jest nieodpowiednia do oświetlania pomieszczeń w gospodarstwie domowym. Lampy wolno używać wyłącznie w suchych pomieszczeniach, w których nie występuje zapylenie. Wyłącznie do użytku ręcznego.

Zakres dostawy

1 akumulatorowa lampa warsztatowa

1 stacja ładowania
1 kabel USB do ładowania
1 instrukcja montażu i obsługi

● Opis części

1 Akumulatorowa lampa warsztatowa
2 LED (przód)
3 COB-LED (lampa)
4 Przycisk włącznika/wyłącznika
5 Wskaźnik stanu ładowania
6 Wejście Micro-USB (lampa)
7 Magnes
8 Haczyk
9 Stacja dokująca
10 LED gotowości roboczej
11 Wejście Micro-USB (Stacja dokująca)
12 Kabel USB do ładowania

● Dane techniczne

Model:	894-2
Akumulator Li-Ion:	3,7 V ⎓, 2200 mAh (niewymienny)
Źródło światła:	8 W COB-LED (lampa) 1,5 LED (przód) łącznie (2 x 0,75 W pojedynczo)
Wejście akumulatorowej lampy warsztatowej:	5 V ⎓, 1 A
Wejście stacji ładowania:	5 V ⎓, 1 A
Strumień świetlny:	ok. 3 godziny przy 100% (COB); maks. 600 lm ok. 6 godzin przy 50% (COB); maks. 300 lm ok. 16 godzin LED (góra); maks. 60 lm

● Uwagi dotyczące bezpieczeństwa

Uwagi dotyczące bezpieczeństwa

⚠ OSTRZEŻENIE!

ZAGROŻENIE ŻYCIA I NIEBEZPIECZEŃSTWO WYPADKU NIEMOWLĄT I DZIECI! Dzieci nie pozostawiać bez nadzoru w pobliżu opakowania. Niebezpieczeństwo uduszenia elementami opakowania. Dzieci często nie dostrzegają niebezpieczeństw. Utrzymywać dzieci z dala od produktu.

- Produktu wolno używać dzieciom od 8. roku życia i osobom o ograniczonych zdolnościach fizycznych, sensorycznych oraz umysłowych, jak również osobom niedoświadczonym i nieposiadającym odpowiedniej wiedzy, wyłącznie pod nadzorem i po udzieleniu instrukcji na temat bezpiecznego obchodzenia się z produktem oraz pod warunkiem zrozumienia zagrożeń z tym związanych. Dzieciom nie wolno bawić się produktem. Dzieciom nie wolno bez nadzoru czyścić i konserwować produktu.
- W razie stwierdzenia jakichkolwiek uszkodzeń produktu nie wolno użytkować.
- Po zakończeniu żywotności produkt poddać utylizacji zgodnej z obowiązującymi lokalnie przepisami. LED nie nadają się do wymiany.

● Uwagi dotyczące bezpieczeństwa baterii/akumulatorów

Uwagi dotyczące bezpieczeństwa baterii/akumulatorów

- **ZAGROŻENIE ŻYCIA!** Baterie/

akumulatory przechowywać poza zasięgiem dzieci. W razie połknięcia bezzwłocznie skontaktować się z lekarzem!

- **INFORMACJA!** Akumulator nie jest przeznaczony do wymiany. W przypadku zużycia konieczne jest zutylizowanie całej lampy.
- **NIEBEZPIECZEŃSTWO WYBUCHU!** Nigdy nie ładować zwyczajnych baterii. Nie zwierać biegunów baterii/akumulatorów i nie podejmować prób otwierania baterii/akumulatorów. Niebezpieczeństwo przegrzania, pożaru lub wybuchu.
- Nigdy nie wrzucać baterii/akumulatorów do ognia ani wody.
- Nie narażać baterii/akumulatorów na oddziaływanie obciążeń mechanicznych.
- Do ładowania używać wyłącznie bezpiecznej wtyczki sieciowej SELV!

Niebezpieczeństwo wycieku elektrolitu z baterii/akumulatorów

- Unikać narażania baterii/akumulatorów na oddziaływanie ekstremalnych warunków oraz temperatur, np. ze strony grzejników lub wskutek bezpośredniej ekspozycji na promienie słoneczne.
- Unikać kontaktu ze skórą, oczami i błonami śluzowymi! Miejsca, które miały kontakt z elektrolitem, natychmiast przepłukać dużą ilością czystej wody, a następnie bezzwłocznie skontaktować się z lekarzem!
- **NOSIĆ RĘKAWICE OCHRONNE!** Elektrolit wyciekający z uszkodzonych baterii/akumulatorów może w kontakcie ze skórą powodować oparzenia chemiczne. Dlatego w razie wycieku elektrolitu zawsze nosić odpowiednie rękawice ochronne.
- Aby uniknąć uszkodzeń, w razie wycieku elektrolitu bezzwłocznie usunąć baterie z produktu.

Montaż

Informacja: Usunąć wszystkie elementy opakowania.

Wyłącznie do użytku ręcznego. Alternatywnie akumulatorową lampę warsztatową można przymocować do metalowej powierzchni za pomocą magnesu 7. Wrażliwe powierzchnie należy uprzednio zabezpieczyć. Aby zapewnić odpowiednią stabilność połączenia, upewnić się, że powierzchnia jest gładka i równa. Akumulatorową lampę warsztatową można alternatywnie zamocować używając haczyka 8.

Ładowanie akumulatora

- ☐ W razie potrzeby wyłączyć produkt naciskając przycisk włącznika/wyłącznika 4.
- ☐ Ustawić stację ładowania 9 na płaskiej powierzchni i zabezpieczyć wrażliwe powierzchnie.
- ☐ Umieścić akumulatorową lampę warsztatową 1 w dostarczonej stacji ładowania 9. Teraz połączyć kabel USB do ładowania 12 z wejściem Micro-USB 11 stacji ładowania 9, a następnie połączyć drugi koniec kabla do ładowania z normalnym złączem USB SELV.
- ☐ Akumulator się teraz ładuje. Migająca na niebiesko kontrolka pokazuje stan naładowania akumulatorowej lampy warsztatowej 1 na 3-poziomowym wskaźniku stanu ładowania 5.

Poziom 1	= ok. 35%
Poziom 2	= ok. 67%
Poziom 3	= 100 %

- ☐ Gotowość roboczą stacji ładowania 9 sygnalizuje czerwona LED 10 gotowości roboczej. LED gotowości roboczej 10 świeci światłem ciągłym, gdy stacja ładowania 9 jest podłączona do źródła prądu.

- Akumulatorową lampę warsztatową można ładować również bez używania stacji ładowania. W tym celu połączyć kabel USB do ładowania [12] z wejściem Micro-USB [6] i normalnym złączem USB SELV.

Włączanie i wyłączanie akumulatorowej lampy warsztatowej

- Rozłożyć akumulatorową lampę warsztatową.
- Przyciskiem włącznika/wyłącznika [4] można włączyć lub wyłączyć akumulatorową lampę warsztatową oraz ustawić jasność świecenia. Pojemność akumulatora pokazuje wskaźnik stanu ładowania [5]. Pojedyncze naciśnięcie przycisku włącznika/wyłącznika [4] uruchamia COB LED z mocą 100%. Ponowne naciśnięcie przycisku włącznika/wyłącznika [4] zmniejsza moc COB LED do 50%. Po trzecim naciśnięciu przycisku włącznika/wyłącznika [4] COB LED wyłącza się i włącza się LED (przód) [2]. Aby wyłączyć LED (przód), ponownie nacisnąć przycisk włącznika/wyłącznika [4].

Czyszczenie i przechowywanie

- Przed rozpoczęciem przechowywania wyłączyć produkt naciskając włącznika/wyłącznika [4] (Patrz rozdział „Włączanie i wyłączanie akumulatorowej lampy warsztatowej”).
- Regularnie sprawdzać akumulatorową lampę warsztatową pod kątem ewentualnych uszkodzeń. Aby zapewnić bezusterkowe działanie produktu, bezzwłocznie usuwać odkryte zabrudzenia.
- Produkt czyścić niekłaczącą, lekko wilgotną szmatką z dodatkiem łagodnego środka czyszczącego.
- Przed rozpoczęciem czyszczenia stacji ładowania [9] odłączyć stację od kabla USB do ładowania [12]. Stację ładowania wycierać suchą szmatką lub czyścić pędzelkiem.

Usuwanie usterek

● = Usterka
◉ = Przyczyna
○ = Rozwiązanie

● = Produkt nie włącza się.
◉ = Akumulator jest rozładowany.
○ = Naładować akumulatorową lampę warsztatową (patrz rozdział „Ładowanie akumulatora”).
◉ = Lampa jest uszkodzona.
○ = Poddać produkt prawidłowej utylizacji (patrz rozdział „Utylizacja”).

● = Światło migocze.
◉ = Akumulator jest prawie rozładowany.
○ = Naładować akumulator (patrz rozdział „Ładowanie akumulatora”).

Utylizacja

Segregując odpady zwracać uwagę na oznakowanie materiałów opakowaniowych. Użyte skróty (a) oraz liczby (b) mają następujące znaczenie:

1–7: tworzywa sztuczne
20–22: papier i tektura
80–98: materiały kompozytowe

Informacji dotyczących możliwości utylizacji zużytego produktu udzielają organy administracji gminnej lub komunalnej.

Ze względu na ochronę środowiska zużytego produktu nie wolno wyrzucać razem z odpadami komunalnymi. Trzeba go przekazać

do utylizacji zgodnej z obowiązującymi przepisami. Informacji dotyczących punktów odbioru zużytego sprzętu oraz ich godzin otwarcia udzielają odpowiednie organy administracji publicznej.

Uszkodzone i zużyte akumulatory trzeba poddawać recyklingowi zgodnemu z dyrektywą 2006/66/WE z późniejszymi zmianami. Akumulatory i/albo produkt zwrócić do odpowiedniego punktu odbioru zużytych urządzeń.

Szkody środowiskowe związane z nieprawidłową utylizacją akumulatorów!

Akumulatorów nie wyrzucać razem z odpadami komunalnymi. Mogą one zawierać toksyczne metale ciężkie i podlegają utylizacji odpowiedniej dla odpadów specjalnych. Użyte symbole chemiczne metali ciężkich: Cd = kadm, Hg = rtęć, Pb = ołów.

● Gwarancja

Drodzy Klienci, począwszy od daty zakupu urządzenie jest objęte 3-letnią gwarancją. W przypadku stwierdzenia wad produktu konsumentowi przysługują ustawowe prawa, których można dochodzić od sprzedawcy. Przedstawiona poniżej gwarancja w żaden sposób nie narusza praw wynikających z obowiązujących przepisów.

Warunki gwarancji

Okres gwarancyjny zaczyna bieg w dniu zakupu. Proszę zachować paragon. Jest on wymagany jako potwierdzenie dokonania zakupu. W razie wystąpienia – w ciągu trzech lat od daty zakupu – wady materiałowej lub produkcyjnej urządzenia nasza firma podejmie decyzję, czy dokonać bezpłatnej naprawy wadliwego produktu, jego wymiany lub zwrotu kosztów zakupu. Świadczenie gwarancyjne wymaga dla swej skuteczności przedłożenia w ciągu trzech lat od daty zakupu wadliwego urządzenia oraz dowodu sprzedaży (paragonu) i krótkiego pisemnego opisu, na czym polega wada i kiedy wystąpiła. Jeśli wada jest objęta naszą gwarancją, wyślemy do Państwa naprawiony lub nowy produkt. Przeprowadzenie naprawy lub wymiana urządzenia na nowe nie rozpoczynają biegu nowego okresu gwarancyjnego.

Okres gwarancji i prawne roszczenia z tytułu wad

Okres gwarancji nie jest przedłużany przez rękojmię. Dotyczy to również części wymienianych i naprawianych. Wszelkie uszkodzenia lub wady stwierdzone już przy zakupie trzeba zgłaszać natychmiast po rozpakowaniu produktu. Po upływie okresu gwarancyjnego naprawy wykonuje się odpłatnie.

Zakres gwarancji

Urządzenie zostało wyprodukowane z zachowaniem należytej staranności, zgodnie z surowymi wytycznymi jakościowymi oraz dokładnie sprawdzone przed dostawą. Usługa gwarancyjna obejmuje usunięcie wad materiałowych lub produkcyjnych. Niniejsza gwarancja nie obejmuje części produktu, które podlegają normalnemu zużyciu i które należy postrzegać jako materiały eksploatacyjne, oraz uszkodzeń elementów łatwo ulegających uszkodzeniom mechanicznym, np. przełączniki, akumulatory lub elementy szklane. Roszczenia gwarancyjne wygasają, jeżeli produkt jest zniszczony, był używany nieprawidłowo lub poddawany nieodpowiedniej konserwacji. Aby prawidłowo użytkować produkt, trzeba dokładnie przestrzegać wszystkich wskazówek zawartych w instrukcji obsługi. Za wszelką cenę należy unikać zastosowań

i działań, które są odradzane lub przed którymi nie przestrzega się w instrukcji obsługi. Produkt jest przeznaczony wyłącznie do użytku prywatnego i nie wolno go używać do celów komercyjnych. Gwarancja traci ważność w przypadku niewłaściwego użytkowania i nieprawidłowej obsługi, użycia siły i manipulacji, które nie zostały przeprowadzone autoryzowaną placówkę serwisową.

Realizacja roszczeń gwarancyjnych
Aby zapewnić szybkie rozpatrzenie wniosku, prosimy o przestrzeganie następujących **zasad:**

- Przed zgłoszeniem zapytania przygotować paragon kasowy stanowiący potwierdzenie zakupu oraz odpowiedni nr artykułu (np. IAN 123456).
- Numer artykułu można znaleźć na tabliczce znamionowej produktu, na grawerunku na produkcie, na stronie tytułowej instrukcji obsługi (na dole po lewej stronie) lub na naklejce z tyłu lub na spodzie produktu.
- W przypadku wystąpienia usterek działania lub innych usterek, najpierw skontaktować się telefonicznie lub mailowo, z serwisem, którego adres znajduje się poniżej.
- Następnie produkt uznany za wadliwy można nieodpłatnie wysłać na podany adres serwisu. Do przesyłki trzeba załączyć dowód zakupu (paragon) i krótki opis wady oraz czasu jej wystąpienia.

Zgodnie z Kodeksem Cywilnym art. 581 §1 wraz z wymianą urządzenia lub ważnej części czas gwarancji rozpoczyna się na nowo.

● Serwis

PL

Serwis Polska
Tel.: 00800 80040044
E-Mail: administration@mynetsend.de

IAN 353623_2010

Przed zgłoszeniem zapytania przygotować paragon kasowy stanowiący potwierdzenie zakupu oraz odpowiedni nr artykułu (np. IAN 123456).

Aktualną wersję instrukcji obsługi można znaleźć pod adresem: www.citygate24.de

Akumuliatorinė darbo lempa

● Įžanga

Sveikiname įsigijus naują prietaisą. Jūs pasirinkote kokybišką gaminį. Atidžiai perskaitykite visą šią naudojimo instrukciją. Ši naudojimo instrukcija yra gaminio dalis, joje pateikta svarbių gaminio pradėjimo naudoti ir naudojimo nurodymų. Visada laikykitės visų saugos nurodymų. Jei turite klausimų ar nesate tikri dėl prietaiso naudojimo, susisiekite su savo prekybininku arba klientų aptarnavimo tarnyba. Būtinai išsaugokite šią instrukciją ir, jei reikia, perduokite ją kitiems asmenims.

● Ženklų paaiškinimas

Perskaitykite naudojimo instrukciją!

Pagaminimo data (mėnuo / metai)

Nuolatinė įtampa

Atkreipkite dėmesį į įspėjamuosius ir saugos nurodymus!

Mažiems vaikams ir vaikams gresia nelaimingų atsitikimų ir mirtinas pavojus!

Sprogimo pavojus!

Mūvėkite apsaugines pirštines!

Pakuotę ir prietaisą išmeskite saugodami aplinką!

Netinkamai išmetant akumuliatorius daroma žala aplinkai!

Šis simbolis reiškia, kad gaminys veikia naudojant saugią ypač žemą įtampą (SELV / PELV) (III apsaugos klasė).

Netinka vidaus patalpoms apšviesti

Universal Serial Bus (USB)

Su USB jungtys

Pakuotė pagaminta iš FSC sertifikatą turinčio medienos mišinio

CE ženklu gamintojas patvirtina, kad šis elektros prietaisas atitinka Europoje galiojančias direktyvas.

● Naudojimas pagal paskirtį

Lempa pritaikyta eksploatuoti normaliomis sąlygomis. Šviestuvas atlaiko itin dideles fizines apkrovas vibracijų pavidalu (1,0 m2 / s3 200–2.000 Hz). Akumuliatorinė darbo lempa yra skirta naudoti tik privačiai. Šviestuvas netinka kambarių apšvietimui. Lempa yra numatyta naudoti nedulkėtose ir sausose patalpose. Tinka valdyti tik rankiniu būdu.

● Tiekiamas rinkinys

Akumuliatorinė darbo lempa, 1 vnt.
Įkrovimo stotelė, 1 vnt.
Įkrovimo laidą su USB jungtimi, 1 vnt.
Surinkimo ir naudojimo instrukcija, 1 vnt.

● Dalių aprašas

1 Akumuliatorinė darbo lempa
2 Šviesos diodas (priekinė šviesa)
3 COB šviesos diodas (lempa)

4 ĮJ. / IŠJ. mygtukas
5 Įkrovos būsenos indikatorius
6 Mikro USB jungtis (lempa)
7 Magnetas
8 Kablys
9 Įkrovimo stotelė
10 Parengties naudoti šviesos diodas
11 Mikro USB jungtis (Įkrovimo stotelė)
12 USB įkrovimo laidas

● Techniniai duomenys

Modelio numeris:	894-2
Ličio jonų akumuliatorius:	3,7 V ⎓, 2200 mAh (negalima pakeisti)
Lempa:	8 W COB šviesos diodas (lempa) 1,5 W šviesos diodas (priekinė šviesa) viso (2 x 0,75 W po vieną)
Akumuliatorinės darbo lempos įjungtis	5 V ⎓, 1 A
Įkrovimo stotelės įėjimas:	5 V ⎓, 1 A
Šviesos srautas:	apie 3 valandas esant 100 % (COB); maks. 600 lm apie 6 valandas esant 50 % (COB); maks. 300 lm apie 16 valandų, šviesos diodas (viršuje); maks. 60 lm

● Saugos nurodymai

Saugos nurodymai

⚠ ĮSPĖJIMAS!

MAŽIEMS VAIKAMS IR VAIKAMS GRESIA NELAIMINGŲ ATSITIKIMŲ IR MIRTINAS PAVOJUS! Niekada nepalikite neprižiūrimų vaikų su pakuotės medžiagomis. Pakuotės medžiagos kelia pavojų uždusti. Vaikai dažnai neįvertina pavojų. Vaikai visada turi būti atokiai nuo gaminio.

- Šį gaminį gali naudoti 8 metų amžiaus ir vyresni vaikai, taip pat silpnesnių fizinių, juslinių ar protinių gebėjimų asmenys arba mažai patirties ir žinių turintys asmenys, jei jie yra prižiūrimi arba išmokyti saugiai naudoti gaminį, ir supranta, kokių gali kilti pavojų. Vaikams su gaminiu žaisti draudžiama. Valymo ir naudotojo atliekamų techninės priežiūros darbų neleidžiama atlikti neprižiūrimiems vaikams.
- Nenaudokite gaminio, jei aptikote kokių nors pažeidimų.
- Pasibaigus šviestuvo eksploatavimo trukmei, lempą reikia išmesti vadovaujantis vietinėmis šalinimo taisyklėmis. Šviesos diodai yra nekeičiami.

● Saugos nuorodos dėl baterijų / akumuliatorių

Saugos nuorodos dėl baterijų / akumuliatorių

- **PAVOJUS GYVYBEI!** Baterijas / akumuliatorius laikykite vaikams nepasiekiamoje vietoje. Prarijus nedelsdami kreipkitės į gydytoją!
- **NUORODA!** Akumuliatorius nekeičiamas. Jį išnaudojus visas šviestuvas turi būti pakeistas.
- **SPROGIMO PAVOJUS!** Niekada nebandykite pakartotinai įkrauti neįkraunamųjų baterijų. Baterijų / akumuliatorių nejunkite trumpuoju jungimu ir (arba) neardykite. Baterijos /

akumuliatoriai gali perkaisti, sukelti gaisrą arba sprogti.
- Baterijų / akumuliatorių niekada nemeskite į ugnį ar vandenį.
- Baterijas / akumuliatorius saugokite nuo mechaninės apkrovos.
- Įkrovimui naudokite tik SELV tinkamą tinklo kištuką!

● Baterijų / akumuliatorių ištekėjimo pavojus

- Baterijas / akumuliatorius saugokite nuo kraštutinių sąlygų ir temperatūrų poveikio, pvz., nelaikykite jų ant radiatorių / tiesioginiuose saulės spinduliuose.
- Saugokitės sąlyčio su oda, akimis ir gleivinėmis! Jei ant kūno pateko baterijų rūgšties, atitinkamas vietas nedelsdami gausiai nuplaukite švariu vandeniu ir tuoj pat kreipkitės į gydytoją!
- **MŪVĖKITE APSAUGINES PIRŠTINES!** Jei ištekėjusios arba pažeistos baterijos / akumuliatoriai prisilies prie odos, galite nusideginti cheminėmis medžiagomis. Todėl tokiomis aplinkybėmis mūvėkite tinkamas apsaugines pirštines.
- Jei baterijų skystis ištekėjo, nedelsdami išimkite jas iš gaminio, kad gaminys nesugestų.

● Surinkimas

Nuoroda: pašalinkite visas pakuotės medžiagas.

Tinka valdyti tik rankiniu būdu. Pasirinktinai akumuliatorinę darbo lempą galima magnetu [7] pritvirtinti prie metalinio paviršiaus. Jautrūs paviršiai turi būti apsaugoti. Atkreipkite dėmesį, kad paviršius turi būti plokščias ir lygus, nes tik tuomet bus pritvirtinta stabiliai. Pasirinktinai galima akumuliatorinę darbo lempą pritvirtinti kabliu [8].

● Akumuliatoriaus įkrovimas

- Jei reikia, išjunkite gaminį paspausdami ĮJUNGIMO / IŠJUNGIMO mygtuką [4].
- Pastatykite įkrovimo stotelę [9] ant lygaus paviršiaus ir apsaugokite įautrius paviršius.
- Įstatykite akumuliatorinę darbo lempą [1] į pristatytą įkrovimo stotelę [9]. Tada prijunkite įkrovimo laidą su USB jungtimi [12] su mikro USB jungtimi [11] prie įkrovimo stotelės [9], o kitą įkrovimo laido galą prijunkite prie standartinės saugios USB sąsajos (SELV).
- Dabar akumuliatorius įkraunamas. Mėlynai mirksinti įkrovimo lygio indikatoriaus [5] lemputė rodo vieną iš trijų akumuliatorinės darbo lempos [1] įkrovimo lygio pakopų.
  Pirmoji pakopa = apie 35 %,
  Antroji pakopa = apie 67 %,
  Trečioji pakopa = 100 %.
- Apie įkrovimo stotelės [9] parengtį naudoti informuoja raudonai šviečiantis parengties naudoti šviesos diodas [10]. Parengties naudoti šviesos diodas [10] pradeda šviesti nuolat, kai įkrovimo stotelė [9] prijungiama prie srovės tiekimo šaltinio.
- Akumuliatorinę darbo lempą galima įkrauti ir ne įkrovimo stotelėje. Prijunkite įkrovimo laidą su USB jungtimi [12] prie mikro USB jungties [6] ir prie standartinės saugios USB sąsajos (SELV).

● Akumuliatorinės darbo lempos ĮJ. / IŠJ.

- Išlankstykite akumuliatorinę darbo lempą.
- ĮJ. / IŠJ. mygtuku [4] galima akumuliatorinę darbo lempą įjungti / išjungti arba nustatyti jos ryškumą. Akumuliatoriaus talpą rodo pakopų įkrovimo lygio indikatorius [5]. Vieną kartą paspaudus ĮJ. / IŠJ. mygtuką [4] COB LED veikia 100 %. Pakartotinai paspaudus ĮJ. / IŠJ. mygtuką [4] COB LED sumažinamas 50 %. Paspauskite ĮJ. / IŠJ. mygtuką [4] trečią kartą, dabar COB LED išsijungia ir šviesos diodas (priekinė šviesa)

2 įjungiama. Norėdami šviesos diodą (priekinę šviesą) išjungti, iš naujo paspauskite ĮJ. / IŠJ. mygtuką 4.

● Valymas ir laikymas

- Kai gaminio nenaudojate ir norite laikyti nenaudodami, išjunkite jį paspausdami ĮJUNGIMO / IŠJUNGIMO mygtuką 4 (žr. skyrių „Akumuliatorinės darbo lempos įjungimas / išjungimas“).
- Reguliariai patikrinkite, ar akumuliatorinė darbo lempa neužteršta. Nuvalykite nešvarumus, kad gaminys nepriekaištingai veiktų.
- Gaminį valykite nesipūkuojančia, šiek tiek sudrėkinta šluoste ir švelniu valikliu.
- Norėdami išvalyti įkrovimo stotelę 9, atjunkite pirmiausia ją nuo įkrovimo laido su USB jungtimi 12. Įkrovimo stotelę valykite tik sausa šluoste ar šepetėliu.

● Trikčių šalinimas

● = Triktis
◉ = Priežastis
○ = Sprendimas

● = Gaminys neįsijungia.
◉ = Akumuliatorius išsikrovė.
○ = Įkraukite akumuliatorinę darbo lempą (žr. skyrių „Akumuliatoriaus įkrovimas“).
◉ = Šviestuvas yra sugedęs.
○ = Tinkamai pašalinkite gaminį (žr. skyrių „Šalinimas“).

● = Šviesa blykčioja.
◉ = Akumuliatorius beveik visiškai išsikrovė.
○ = Įkraukite akumuliatorių (žr. skyrių „Akumuliatoriaus įkrovimas“).

● Šalinimas

Rūšiuodami atliekas atsižvelkite į pakuotės medžiagų ženklinimą; jos ženklinamos šiais trumpiniais (a) ir skaičiais (b):
1–7: plastikai
20–22: popierius ir kartonas
80–98: kompozitai

Kaip išmesti nebenaudojamą gaminį, sužinosite savo savivaldybės arba miesto administracijoje.

Saugokite aplinką ir neišmeskite nebetinkamo naudoti gaminio kartu su buitinėmis atliekomis, pristatykite jį į tinkamas šalinimo vietas. Informacijos apie surinkimo vietas ir jų darbo laiką jums suteiks kompetentinga administracija.

Sugedę arba išsikrovę akumuliatoriai pagal direktyvą 2006/66/EB ir jos pakeitimus turi būti perdirbami. Akumuliatorius ir (arba) gaminį atiduokite atitinkamose surinkimo vietose

Netinkamai išmetant akumuliatorius daroma žala aplinkai!
Akumuliatorius draudžiama išmesti kartu su buitinėmis atliekomis. Juose gali būti nuodingų sunkiųjų metalų, todėl akumuliatoriai turi būti tvarkomi kaip specialiosios atliekos. Sunkieji metalai žymimi šiais simboliais: Cd = kadmis, Hg = gyvsidabris, Pb = švinas

● Garantija

Gerbiama pirkėja, gerbiamas pirkėjau, šiam gaminiui nuo įsigijimo datos suteikiama 3 metų garantija. Išryškėjus šio gaminio trūkumams, gaminio pardavėjas užtikrina Jums teisės aktais reglamentuojamas teises. Toliau išdėstytomis garantijos teikimo

sąlygomis šios Jūsų teisės aktais reglamentuojamos teisės neapribojamos.

Garantijos sąlygos
Garantijos teikimo laikotarpis skaičiuojamas nuo pirkimo datos. Išsaugokite originalų kasos čekį. Jo reikia kaip pirkimo įrodymo. Jei per trejus metus nuo šio gaminio pirkimo datos išryškėtų medžiagų ar gamybos trūkumų, gaminį savo nuožiūra nemokamai pataisysime arba pakeisime, arba grąžinsime pirkimo kainą. Garantija suteikiama, jei per trejų metų laikotarpį pateikiamas sugedęs prietaisas ir įsigijimo dokumentai (kasos čekis) ir defektas trumpai aprašomas raštu bei nurodoma, kada jis atsirado. Jei defektui taikoma mūsų garantija, jums grąžinamas sutaisytas arba naujas produktas. Sutaisius ar pakeitus produktą neprasideda naujas garantijos laikotarpis.

Garantijos laikas ir įstatymų nustatyti reikalavimai dėl trūkumų
Garantija nepratęsia garantinio laikotarpio. Tai taikoma ir pakeistoms bei sutaisytoms dalims. Apie visus pirkimo metu nustatytus sugadinimus ir trūkumus reikia pranešti nedelsiant išpakavus. Po garantinio laikotarpio už remontą reikia mokėti.

Garantijos apimtis
Prietaisas pagamintas laikantis kruopštumo principų ir prieš pristatant buvo išbandytas. Garantija taikoma tik medžiagų arba gamybos trūkumams. Garantija netaikoma įprastai dylančioms produkto dalims, priskiriamoms prie susidėvinčių dalių kategorijos, arba lūžtančių (dužių) dalių, pvz., įungiklių, akumuliatorių ar iš stiklo pagamintų dalių pažeidimams. Garantija negalioja, jei produktas buvo apgadintas, netinkamai naudojamas ar prižiūrimas. Norint teisingai naudoti gaminį, būtina tiksliai laikytis visų naudojimo instrukcijoje pateiktų nurodymų. Reikia būtinai vengti naudojimo tikslų ir veiksmų, kurie naudojimo instrukcijoje nerekomenduojami arba apie kuriuos įspėjama. Produktas yra skirtas tik asmeniniam, o ne komerciniam naudojimui. Garantija nustoja galioti dėl piktnaudžiavimo ir netinkamo elgesio, jėgos naudojimo ir taisymų, kuriuos atliko ne mūsų įgaliotasis aptarnavimo skyrius.

Garantinis atvejis
Norėdami užtikrinti, kad greitai išspręstume jūsų problemą, vadovaukitės toliau pateiktomis
nuorodomis:

- ☐ kreipdamiesi kokiu nors klausimu dėl gaminio, kaip pirkimo dokumentą turėkite kasos čekį ir žinokite gaminio numerį (pvz., IAN 123456).
- ☐ Gaminio numerį rasite gaminio duomenų plokštelėje, gaminio graviūroje, įūsų instrukcijos tituliniame puslapyje (apačioje kairėje) arba ant lipduko kitoje produkto pusėje arba jo apačioje.
- ☐ Jei atsiranda funkcinių trikdžių ar kitų trūkumų, pirmiausia susisiekite su nurodytu aptarnavimo skyriumi telefonu arba el. paštu.
- ☐ Tuomet jūsų nurodytu adresu jums pateikus įsigijimo dokumentą (kasos čekį) ir informaciją apie defektą ir kada jis atsirado, jums nemokamai atsiunčiamas produktas, kurį užregistravote kaip nekokybišką.

● Klientų aptarnavimas

LT

Aptarnavimas Lietuvoje
Tel.: 00800 80040044
E-Mail: administration@mynetsend.de

IAN 353623_2010

Kreipdamiesi kokiu nors klausimu dėl gaminio, kaip pirkimo dokumentą turėkite kasos čekį ir žinokite gaminio numerį (pvz., IAN 123456).

Aktualią naudojimo instrukcijos versiją rasite: www.citygate24.de

Akutöövalgusti

● Sissejuhatus

Õnnitleme Teid uue seadme ostu puhul. Olete sellega otsustanud kvaliteetse toote kasuks. Palun lugege see käsitsusjuhend täielikult ja hoolikalt läbi. Antud juhend kuulub selle toote juurde ja sisaldab juhiseid käikuvõtmiseks ja käsitsemiseks. Järgige alati kõiki ohutusjuhiseid. Kui Teil peaks olema küsimusi või olete ebakindel seadme käsitsemise osas, siis võtke palun ühendust oma edasimüüja või teeninduspunktiga. Palun hoidke käesolev juhend hoolikalt alles ja edastage see vajaduse korral kolmandale osapoolele.

● Märkide selgitus

	Lugege käsitsusjuhendit!
	Tootmisaeg (muu/aasta)
	Alalispinge
	Järgige hoiatus- ja ohutusjuhiseid!
	Oht elule ja õnnetusoht väikelastele ja lastele!
	Plahvatusoht!
	Kandke kaitsekindaid!
	Utiliseerige pakend ja seade keskkonnasäästlikult!
	Keskkonnakahjud akude vale utiliseerimise tõttu!
III	See sümbol tähendab, et toode töötab kaitseväikepingega (SELV/PELV) (kaitseklass III).

Ei ole sobiv ruumide valgustamiseks

Universal Serial Bus (USB)

USB-liidesega

FSC sertifitseeritud segu-puidust pakend

CE-märgisega kinnitab tootja, et see elektriseade vastab kehtivatele Euroopa direktiividele.

Sihtotstarbeline kasutamine

Valgusti on sobiv tavakäituseks. Lamp talub füüsilisi koormusi raputuste kujul (1,0 m2 / s3 200 – 2000 Hz). Akutöövalgusti on sobiv ainult eraviisiliseks kasutamiseks. Valgusti ei sobi ruumi valgustamiseks kodumajapidamises. Valgusti on ette nähtud kasutamiseks ainult tolmuvabades ja kuivades ruumides. Sobiv ainult käsitsi kasutamiseks.

Tarnekomplekt

1 x akutöövalgusti
1 x laadimisjaam
1 x USB-laadimiskaabel
1 x montaaži- ja käsitsusjuhend

Osade kirjeldus

1 Akutöövalgusti
2 LED (esituli)
3 COB-LED (valgusti)
4 SEES/VÄLJAS-klahv
5 Laetustaseme näidik
6 Micro-USB-sisend (valgusti)
7 Magnet
8 Konks
9 Laadimisjaam
10 Käitusvalmiduse LED
11 Micro-USB-sisend (Laadimisjaam)
12 USB-laadimiskaabel

Tehnilised andmed

Mudeli number:	894-2
Li-ioonaku:	3,7 V ⎓, 2200 mAh (ei ole vahetatav)
Valgusallikas:	8 W COB-LED (valgusti) 1,5 W LED (esituli) kokku (2 x 0,75 W üksikult)
Aku sisend-Töövalgusti:	5 V ⎓, 1 A
Laadimisjaama sisend:	5 V ⎓, 1 A
Valgusvoog:	umbes 3 tundi 100% (COB) juures; max 600 lm umbes 6 tundi 50% (COB) juures; max 300 lm umbes 16 tundi LED (ülemine); max 60 lm

Ohutusjuhised

Ohutusjuhised

⚠ HOIATUS!

ELU- JA ÕNNETUSOHT VÄIKELASTELE JA LASTELE! Ärge jätke lapsi pakkematerjaliga mitte kunagi ilma järelevalveta. Esineb lämbumisoht pakkematerjali tõttu. Lapsed alahindavad sageli ohte. Hoidke lapsed alati tootest eemal.

- Seda toodet võivad kasutada lapsed alates 8. eluaastast ja vanemad ning isikud, kellel on vähenenud füüsilised, sensoorsed või mentaalsed võimed või kellel puuduvad

kogemused ja teadmised, kui nad on järelevalve all või neid on instrueeritud toote ohutu kasutamise osas ja nad saavad aru sellest tulenevatest ohtudest. Lapsed ei tohi tootega mängida. Lapsed ei tohi ilma järelevalveta teostada puhastamist ja kasutajahooldust.

- Ärge kasutage toodet, kui tuvastate mingeid kahjustusi.
- Kui valgusti kasutusea lõpp on kätte jõudnud, tuleb lamp utiliseerida vastavalt kohalikele utiliseerimiseeskirjadele. LEDid pole vahetatavad.

● Patareide/akude ohutusjuhised

Patareide/akude ohutusjuhised

- **ELUOHT!** Hoidke patareid/akud lastele kättesaamatus kohas. Pöörduge allaneelamise korral kohe arsti poole!
- **MÄRKUS!** Aku pole vahetatav. Kui see on äratarvitatud, tuleb utiliseerida kogu valgusti.
- **PLAHVATUSOHT!** Ärge laadige kunagi mittelaetavaid patareisid. Ärge lühistage patareisid/akusid ja/või avage neid. Tagajärjeks võib olla ülekuumenemine, tuleoht või lõhkemine.
- Ärge mitte kunagi visake patareisid/akusid tulle või vette.
- Ärge rakendage patareidele/akudele mehaanilist koormust.
- Kasutage laadimiseks ainult ohutut SELV pistikupesa!

● Patareide/akude lekkeoht

- Vältige ekstreemseid tingimusi ja temperatuure, mis võivad patareidele/akudele mõjuda, nt küttekehadel/otsene päikesekiirgus.
- Vältige kokkupuudet naha, silmade ja limaskestadega! Loputage akuhappega kokkupuutel kannatada saanud kohad koheselt rohke puhta veega ja pöörduge viivitamatult arsti poole!
- **KANDKE KAITSEKINDAID!** Lekkivad või kahjustatud patareid/akud võivad nahaga kokkupuutel põhjustada söövitusi. Kandke seetõttu sellisel juhul sobilikke kaitsekindaid.
- Eemaldage patareide lekkimise korral need kahjustuste vältimiseks koheselt tootest.

● Montaaž

Märkus: Eemaldage pakkematerjal täielikult.

Sobiv ainult käsitsi kasutamiseks. Akutöövalgusti saab alternatiivse variandina kinnitada magneti [7] abil metallist pinnale. Tundlikke pealispindu tuleb sealjuures kaitsta. Jälgige, et pind oleks stabiilse kinnituse tagamiseks sile ja tasane. Alternatiivse variandina saab akutöövalgusti kinnitada ka konksu abil [8].

● Aku laadimine

- ☐ Lülitage vajadusel toode välja, selleks vajutage SEES/VÄLJAS-klahvi [4].
- ☐ Asetage laadimisjaam [9] tasasele pinnale ja kaitske tundlikke pealispindu.
- ☐ Asetage akutöövalgusti [1] tarnekomplekti kuuluvasse laadimisjaama [9]. Ühendage nüüd USB-laadimiskaabel [12] laadimisjaama [9] Micro-USB-sisendiga [11] ja ühendage laadimiskaabli teine ots tavalise SELV ohutu USB-liidesega.
- ☐ Nüüd laetakse akut. Sinise vilkumisega kuvatakse akutöövalgusti [1] laetustaset laetustaseme näidikul [5] kolmes astmes.
  Esimene aste = umbes 35%,
  Teine aste = umbes 67%,
  Kolmas aste = 100%
- ☐ Valmisolekut, et laadimisjaam [9] on

käitusvalmis, kuvatakse punase valmisoleku LEDiga 10. Kui laadimisjaam 9 on vooluallikaga ühendatud, põleb käitusvalmiduse LED 10 pidevalt.

- Akutöövalgustit saab laadida ka ilma laadimisjaamata. Ühendage USB-laadimiskaabel 12 USB-sisendiga 6 ja tavalise SELV ohutu USB-liidesega.

Akutöövalgusti SISSE/ VÄLJA lülitamine

- Pöörake akutöövalgusti lahti.
- SEES/VÄLJAS-klahviga 4 saab akutöövalgustit sisse/välja lülitada või seadistada heledust. Patarei mahtuvust kuvatakse laetustaseme näidikuga 5. Ühekordse SEES/VÄLJAS-klahvi 4 vajutamisega põleb COB LED 100%. SEES/VÄLJAS-klahvi 4 uuesti vajutamisega vähendatakse COB LED 50 %. Kui te vajutate SEES/VÄLJAS-klahvi 4 nüüd kolmandat korda, lülitub COB LED välja ja LED (esituli) 2 lülitatakse sisse. LEDi (esituli) väljalülitamiseks vajutage uuesti SEES/ VÄLJAS-klahvi 4.

Puhastamine ja ladustamine

- Kui Te ei soovi toodet kasutada ja tahate seda ladustada, lülitage toode SEES/ VÄLJAS-klahvi 4 vajutamisega välja (vt peatükk „Akutöövalgusti SISSE/VÄLJA lülitamine“).
- Kontrollige regulaarselt akutöövalgusti mustumist. Kõrvaldage need toote laitmatu talitluse tagamiseks.
- Puhastage toodet mittenarmendava, kergelt niisutatud lapi ja neutraalse puhastusvahendiga.
- Laadimisjaama 9 puhastamiseks lahutage see esmalt USB-laadimiskaabli 12 küljest. Puhastage laadimisjaama ainult kuiva lapi või pintsliga.

Vigade kõrvaldamine

● = Viga
◉ = Põhjus
○ = Lahendus

● = Toode ei lülitu sisse.
◉ = Aku on tühi.
○ = Laadige akutöövalgusti täis (vt peatükki „Aku laadimine“).
◉ = Valgusti on defektne.
○ = Käidelge toode nõuetekohaselt (vt peatükk „Jäätmekäitlus“).

● = Valgus väreleb.
◉ = Aku on peaaegu tühi.
○ = Laadige aku täis (vt peatükki „Aku laadimine“).

Jäätmekäitlus

Jälgige jäätmete sorteerimisel pakkematerjalide tähistust, need on tähistatud lühendite (a) ja numbritega (b), millel on järgmine tähendus:

1–7: plastid
20–22: paber ja papp
80–98: komposiitmaterjalid

Teavet kasutatud toote jäätmekäitluse võimaluste kohta saate küsida kohalikust valla- või linnavalitsusest.

Keskkonnakaitse huvides ärge visake kasutuskõlbmatut toodet olmeprügi hulka, vaid juhtige see asjatundlikku utiliseerimisse. Kogumispunktide ja nende lahtiolekuaegade kohta saate küsida oma pädevast ametiasutusest.

Defektsed või kasutatud akud tuleb vastavalt direktiivile 2006/66/EÜ ja selle muudatustele taaskasutada. Tagastage akud ja/või toode pakutud kogumiskohtade

kaudu.

Keskkonnakahjud akude vale jäätmekäitluse tõttu!
Akusid ei tohi utiliseerida olmeprügiga. Need võivad sisaldada mürgiseid raskemetalle ning kuuluvad ohtlike jäätmete käitluse alla. Raskemetallide keemilised sümbolid on järgmised: Cd = kaadmium, Hg = elavhõbe, Pb = plii.

● Garantii

Väga austatud klient! Te saate käesolevale seadmele 3 aastat garantiid alates ostu kuupäevast. Antud toote puuduste korral on Teil toote müüja suhtes seaduslikud õigused. Neid seaduslikke õigusi ei piira meie alljärgnevalt esitatud garantii.

Garantiitingimused
Garantii tähtaeg algab ostukuupäevaga. Palun hoidke kassatšeki originaal hästi alles. Seda läheb vaja ostu tõendamiseks. Kui kolme aasta jooksul alates selle toote ostukuupäevast ilmnevad tootel materjali- või tootmisvead, siis toode - meie valikul - kas remonditakse, asendatakse tasuta või tagastatakse ostuhind. Selle garantiinõude eelduseks on, et kolmeaastase tähtaja jooksul esitatakse defektne seade ja ostudokument (kassatšekk) ja kirjeldatakse lühidalt kirjalikult toote puudusi ning nende ilmnemise aega. Kui defekt kuulub meie garantii alla, saate tagasi remonditud või uue toote. Toote remontimise või väljavahetamisega uut garantiiaega ei arvestata.

Garantiiaeg ja seadusega ettenähtud reklamatsioonid
Garantiiaega ei pikendata. See kehtib ka asendatud ja remonditud osade kohta. Võimalikest kahjustustest ja puudustest, mis olid olemas juba ostu ajal, tuleb teavitada kohe pärast pakendist väljavõtmist. Pärast garantiiaja möödumist tehtavad remondid on tasulised.

Garantii maht
Seade on valmistatud rangeid kvaliteedinõudeid järgides ning on enne tarnimist hoolikalt kontrollitud. Garantiiteenus kehtib materjali- või tootmisvigade kohta. See garantii ei laiene toote osadele, mis kuluvad tavakasutuse käigus ja mida vaadeldakse seetõttu kui kuluvosi, samuti osadele või kahjustustele kergesti purunevatel osadel, nt lülititel, akudel või klaasist valmistatud osadel. Garantii muutub kehtetuks, kui toode on kahjustatud, seda pole asjatundlikult kasutatud või hooldatud. Toote asjatundlikuks kasutamiseks tuleb täpselt järgida kõiki selles kasutusjuhendis toodud instruktsioone. Tingimata tuleb vältida kasutusviise ja toiminguid, mida kasutusjuhendis ei soovitata või mille eest hoiatatakse. Toode on mõeldud vaid isiklikuks kasutamiseks ja mitte tööonduslikuks kasutamiseks. Garantii kaotab kehtivuse, kui toodet on sobimatult ja mittesihipäraselt kasutatud, kui selle juures on rakendatud jõudu, või selle juures läbiviidud toiminguid ei teostanud meie volitatud teenindusesindus.

Garantiijuhtumi menetlemine
Teie probleemi kiireks käsitlemiseks järgige palun järgmisi
Juhised:
- ☐ Palun hoidke kõikige päringute jaoks alles kassatšekk ja toote number (nt IAN 123456), mis tõendab teie ostu.
- ☐ Toote numbrit vaadake palun toote tüübisildilt, tootele tehtud graveeringu näol, teie juhendi tiitellehelt (all vasakul) või toote tagaküljel või all olevalt kleebiselt.
- ☐ Kui tootel ilmnevad talitlusvead või muud puudused, võtke kõigepealt telefoni või e-posti teel ühendust alljärgnevalt nimetatud teenindusosakonnaga.
- ☐ Defektseks hinnatud toote saate seejärel tasuta saata teile teavitatud

teenindusaadressil, lisades ostudokumendi (kassatšeki) ja selgituse, milles puudus seisneb ning millal see ilmnes.

● Teenindus

EE

Teenindus Eestis
Tel.: 00800 80040044
E-Mail: administration@mynetsend.de

IAN 353623_2010

Palun hoidke kõigi päringute jaoks kassatšekk ja artikli number (nt IAN 123456) ostutõendina käepärast.

Kasutusjuhendi aktuaalse versiooni leiate aadressil: www.citygate24.de

Akumulatora darba lampa

Ievads

Apsveicam jūs ar jaunas iekārtas iegādi! Jūs esat izšķīries par labu augstvērtīgam produktam. Lūdzu, pilnībā un uzmanīgi izlasiet šo lietošanas pamācību. Šī pamācība ir daļa no produkta komplektācijas, un tajā ir iekļauta svarīga informācija par ekspluatācijas uzsākšanu un izmantošanu. Obligāti ievērojiet visas drošības instrukcijas. Ja jums rodas jautājumi vai neesat pārliecināts par produkta izmantošanu, lūdzu, sazinieties ar savu pārdevēju vai servisa sniedzēju. Lūdzu, rūpīgi glabājiet šo pamācību un, ja nepieciešams, nododiet to trešajai personai.

Simbolu skaidrojums

Izlasiet lietošanas pamācību!

Ražošanas datums (mēnesis/gads)

Līdzspriegums

Ievērojiet brīdinājumus un drošības instrukcijas!

Dzīvības un negadījumu riski mazuļiem un bērniem!

Sprādzienbīstamība!

Valkājiet aizsargcimdus!

Utilizējiet iepakojumu un iekārtu videi draudzīgā veidā!

Akumulatoru nepareiza utilizācija var izraisīt kaitējumu videi!

Šis simbols nozīmē, ka produkts strādā ar drošo mazspriegumu (SELV/PELV) (III aizsardzības klase).

Nav piemērots telpu apgaismošanai

Universāla sērijveida kopne (Universal Serial Bus) (USB)

Ar USB pieslēgumu

Iesaiņojums no FSC sertificētas jauktas koksnes

Ar CE marķējumu ražotājs apstiprina, ka šī elektroierīce atbilst spēkā esošajām Eiropas Savienības vadlīnijām.

Paredzētais pielietojums

Lampa ir piemērota normālai ekspluatācijai. Lampa iztur ārkārtēju fizisku, satricinājuma veida slodzi (1,0 m2 / s3 200 – 2000 Hz). Akumulatora darba lampa ir piemērota tikai privātai izmantošanai. Lampa nav paredzēta telpu apgaismošanai mājsaimniecībā. Lampa ir paredzēta izmantošanai tikai no putekļiem brīvās un sausās telpās. Piemērota tikai manuālai lietošanai.

Piegādes komplekts

1 x akumulatora darba lampa
1 x uzlādes stacija
1 x USB uzlādes kabelis
1 x montāžas un lietošanas pamācība

Daļu apraksts

1 Akumulatora darba lampa
2 LED (priekšējā gaisma)
3 COB-LED (lampa)

4 IESLĒGT/IZSLĒGT slēdzis
5 Uzlādes statusa rādījums
6 Micro USB ieeja (lampa)
7 Magnēts
8 Āķis
9 Uzlādes stacija
10 Darba gatavības LED
11 Micro USB ieeja (Uzlādes stacija)
12 USB uzlādes kabelis

● Tehniskie dati

Modeļa numurs:	894-2
Litija jonu akumulators:	3,7 V ⎓, 2200 mAh (nav maināms)
Gaismas avots:	8 W COB-LED (lampa) 1,5 W LED (priekšējā gaisma) pavisam (2 x 0,75 W atsevišķi)
Akumulatora darba lampas ieeja:	5 V ⎓, 1 A
Uzlādes stacijas ieeja:	5 V ⎓, 1 A
Gaismas plūsma:	aptuveni 3 stundas pie 100 % (COB); maks. 600 lm aptuveni 6 stundas pie 50 % (COB); maks. 300 lm aptuveni 16 stundas LED (augšā); maks. 60 lm

● Drošības norādījumi

Drošības norādījumi

⚠ BRĪDINĀJUMS!

DZĪVĪBAS UN NEGADĪJUMU RISKI MAZUĻIEM UN BĒRNIEM!

Nekādā gadījumā neļaujiet bērniem bez uzraudzības piekļūt iepakojuma materiālam. Pastāv aizrīšanās ar iepakojuma materiālu risks. Bērni bieži nenovērtē draudus. Bērniem vienmēr jāatrodas atstatus no produkta.

- Šo produktu var izmantot bērni, sākot ar 8 gadu vecumu, kā arī personas ar ierobežotām fiziskajām, sensoriskajām vai garīgajām spējām vai pieredzes un zināšanu trūkumu, ja tās uzrauga vai instruē par produkta drošu lietošanu un tās izprot lietošanas dēļ potenciāli radītos riskus. Bērni nedrīkst rotaļāties ar produktu. Tīrīšanu un lietotāja veicamo apkopi nedrīkst veikt bērni bez pieskatīšanas.
- Neizmantojiet produktu, ja konstatējat kādus bojājumus.
- Ja lampa ir nokalpojusi savu darbmūžu, tad tā ir jāutilizē atbilstoši vietējiem utilizācijas priekšrakstiem. LED nav maināmas.

● Drošības norādījumi attiecībā uz baterijām/akumulatoriem

Drošības norādījumi attiecībā uz baterijām/akumulatoriem

- **DRAUDI DZĪVĪBAI!** Glabājiet baterijas/akumulatorus bērniem neaizsniedzamā vietā. Norīšanas gadījumā nekavējoties vērsieties pie ārsta!
- **NORĀDE!** Akumulators nav maināms. Kad tas ir nolietots, ir jāutilizē visa lampa.
- **SPRĀDZIENBĪSTAMĪBA!** Nekad neuzlādējiet nelādējamās baterijas. Nesaslēdziet baterijas/akumulatorus īsslēgumā un/vai neatveriet tos. Rezultāts var būt pārkaršana, uzliesmošanas draudi vai saplīšana.
- Nekad nemetiet baterijas/akumulatorus ugunī un ūdenī.
- Nepakļaujiet baterijas/akumulatorus mehāniskai slodzei.

- Uzlādei izmantojiet tikai SELV drošu tīkla spraudni!

Bateriju/akumulatoru iztecēšanas risks

- Izvairieties no ārkārtējiem apstākļiem un temperatūrām, kas var iedarboties uz baterijām/akumulatoriem, piemēram, sildķermeņiem / tiešas saules gaismas.
- Izvairieties no saskares ar ādu, acīm un gļotādām! Saskares ar bateriju skābi gadījumā skartās vietas ir nekavējoties jānoskalo ar lielu daudzumu tīra ūdens un nekavējoties jāvēršas pie ārsta!
- **VALKĀJIET AIZSARGCIMDUS!** Iztecējušas vai bojātas baterijas/akumulatori saskarē ar ādu var izraisīt ķīmiskus apdegumus. Tādēļ šajos gadījumos valkājiet piemērotus aizsargcimdus.
- Ja baterijas ir iztecējušas, nekavējoties izņemiet tās no produkta, lai izvairītos no bojājumiem.

Montāža

Norāde: Pilnībā noņemiet iepakojuma materiālu.

Piemērota tikai manuālai lietošanai. Alternatīvi akumulatora darba lampu, izmantojot magnētu 7, var piestiprināt pie metāla virsmas. Jutīgas virsmas šādā gadījumā jāaizsargā. Pievērsiet uzmanību tam, lai virsma būtu gluda un līdzena un nodrošinātu stabilu pozīciju. Alternatīvi akumulatora darba lampu var piestiprināt arī ar āķi 8.

Akumulatora uzlāde

- Ja nepieciešams, izslēdziet produktu, nospiežot IESLĒGT/IZSLĒGT slēdzi 4.
- Novietojiet uzlādes staciju 9 uz līdzena laukuma un nodrošiniet jutīgu virsmu aizsardzību.
- Ievietojiet akumulatora darba lampu 1 piegādes komplektā iekļautajā uzlādes stacijā 9. Tagad savienojiet USB uzlādes kabeli 12 ar uzlādes stacijas 9 Micro USB ieeju 11, bet otru uzlādes kabeļa galu – ar parastu SELV drošu USB saskarni.
- Akumulators tagad tiek uzlādēts. Uzlādes līmeņa rādījums 5 ar zilu mirgošanu trīs pakāpēs uzrāda akumulatora darba lampas 1 uzlādes līmeni.
  Pirmā pakāpe = aptuveni 35 %,
  Otrā pakāpe = aptuveni 67 %,
  Trešā pakāpe = 100 %
- Uzlādes stacijas 9 darba gatavību uzrāda sarkanā darba gatavības LED 10. Darba gatavības LED 10 pastāvīgi deg, tiklīdz uzlādes stacija 9 ir pieslēgta strāvas avotam.
- Akumulatora darba lampu var uzlādēt arī bez uzlādes stacijas. Savienojiet USB uzlādes kabeli 12 ar uzlādes stacijas Micro USB ieeju 6 un parastu SELV drošu USB saskarni.

Akumulatora darba lampas IESLĒGŠANA/IZSLĒGŠANA

- Atveriet akumulatora darba lampu.
- Ar IESLĒGT/IZSLĒGT slēdzi 4 var ieslēgt/izslēgt akumulatora darba lampu vai iestatīt gaišumu. Baterijas kapacitāti uzrāda uzlādes līmeņa rādījums 5. Vienreiz nospiežot IESLĒGT/IZSLĒGT slēdzi 4, COB LED deg uz 100 %. Vēlreiz nospiežot IESLĒGT/IZSLĒGT slēdzi 4, COB LED tiek samazināts uz 50 %. Trešo reizi nospiežot IESLĒGT/IZSLĒGT slēdzi 4, COB LED izslēdzas un ieslēdzas LED (priekšējā gaisma) 2. Lai izslēgtu LED (priekšējo gaismu), vēlreiz nospiediet IESLĒGT/IZSLĒGT slēdzi 4.

● Tīrīšana un glabāšana

- ☐ Izslēdziet produktu, nospiežot IESLĒGT/IZSLĒGT slēdzi [4], ja neizmantojat produktu un vēlaties to noglabāt (skatīt nodaļu „Akumulatora darba lampas IESLĒGŠANA/IZSLĒGŠANA”).
- ☐ Regulāri pārbaudiet, vai akumulatora darba lampa nav kļuvusi netīra. Novērsiet šo problēmu, lai produkts varētu darboties bez traucējumiem.
- ☐ Tīriet produktu ar neplūksnojošu, viegli samitrinātu drānu un maigu tīrīšanas līdzekli.
- ☐ Lai tīrītu uzlādes staciju [9], atvienojiet to no USB uzlādes kabeļa [12]. Tīriet uzlādes staciju tikai ar sausu drānu vai otu.

● Problēmu novēršana

● = Problēma
◉ = Cēlonis
○ = Risinājums

● = Produkts neieslēdzas.
◉ = Akumulators ir tukšs.
○ = Uzlādējiet akumulatora darba lampu (skatīt nodaļu „Akumulatora uzlāde”).
◉ = Gaismeklis ir bojāts.
○ = Lietpratīgi utilizējiet produktu (skatīt nodaļu „Utilizācija”).

● = Gaisma mirgo.
◉ = Akumulators ir gandrīz izlādējies.
○ = Uzlādējiet akumulatoru (skatīt nodaļu „Akumulatora uzlāde”).

● Utilizācija

Šķirojot atkritumus, ievērojiet iepakojuma materiālu marķējumus; tie ir marķēti ar saīsinājumiem (a) un numuriem (b) ar šādām nozīmēm:
1–7: plastmasas
20–22: papīrs un kartons
80–98: kompozīts materiāls

Par nokalpojuša produkta utilizācijas iespējām interesējieties kompetentās pašvaldības vai valsts iestādēs.

Lai sargātu vidi, neizmetiet savu produktu sadzīves atkritumos, bet gan veiciet pareizu utilizāciju. Informāciju par savākšanas punktiem un to darbalaiku var saņemt pie to vadības.

Defektīviem vai nolietotiem akumulatoriem jāveic otrreizējā pārstrāde atbilstoši Direktīvai 2006/66/EK un tās izmaiņām. Nododiet akumulatorus un/vai produktu tam paredzētajos savākšanas punktos.

Akumulatoru nepareiza utilizācija var izraisīt kaitējumu videi!

Akumulatorus nedrīkst izmest sadzīves atkritumos. Tie var saturēt indīgus smagos metālus, un ar tiem ir jārīkojas atbilstoši speciālo atkritumu noteikumiem. Smago metālu ķīmiskie simboli: Cd = kadmijs, Hg = dzīvsudrabs, Pb = svins.

● Garantija

Godātā kliente, cienītais klient! Jūs saņemat šai ierīcei 3 gadu garantiju no iegādes datuma. Gadījumā, ja produktam atklājas defekti, jums attiecībā pret produkta pārdevēju ir likumā atrunātas tiesības. Mūsu turpmāk apskatītā garantija neierobežo šīs likumā atrunātās tiesības.

Garantijas noteikumi

Garantijas termiņš sākas iegādes datumā. Lūdzu, kārtīgi uzglabājiet oriģinālo kases čeku. Tas ir nepieciešams kā pirkuma pierādījums. Ja trīs gadu laikā no šī produkta iegādes datuma tiek konstatēti materiāla vai ražošanas defekti, tad mēs – pēc savas izvēles – to bez maksas

salabosim, aizstāsim vai atmaksāsim jums pirkuma cenu. Šīs garantijas sniegšanas priekšnosacījums ir, ka trīs gadu termiņa laikā tiek uzrādīta ierīce ar defektu un pirkuma kvīts (kases čeks) un īsi rakstveidā izklāstīts, kāds tieši ir trūkums un kad tas ir radies. Ja defektu sedz mūsu garantija, jūs atpakaļ saņemsiet salabotu vai jaunu produktu. Produkta remonta vai maiņas gadījumā nesākas jauns garantijas periods.

Garantijas termiņš un likumīgās pretenzijas attiecībā uz trūkumiem
Garantijas termiņš garantijas sniegšanas gadījumā netiek pagarināts. Tas ir spēkā arī nomainītām vai salabotām daļām. Ja tiek konstatēti bojājumi vai trūkumi, kas, iespējams, pastāvējuši jau pirkuma brīdī, par tiem jāziņo uzreiz pēc izpakošanas. Pēc garantijas termiņa beigām par remontu ir jāmaksā.

Garantijas apjoms
Ierīce ir rūpīgi ražota saskaņā ar stingrām kvalitātes normām un pirms piegādes kvalificēti pārbaudīta. Garantija attiecas uz materiāla un ražošanas defektiem. Šī garantija neattiecas uz produkta daļām, kas ir pakļautas normālam nolietojumam un tāpēc ir uzskatāmas par dilstošajām daļām, kā arī uz plīstošu daļu, piemēram, slēdžu, akumulatoru vai no stikla izgatavoto daļu, bojājumiem. Šī garantija zaudē spēku, ja produkts ir ticis bojāts, nav izmantots pareizi vai nav tikusi pareizi veikta apkope. Lai nodrošinātu lietpratīgu produkta lietošanu, ir precīzi jāievēro visas lietošanas pamācībā sniegtās instrukcijas. Obligāti jāizvairās no pielietojuma un rīcības, par ko brīdina vai ko pilnībā aizliedz lietošanas pamācība. Produkts ir paredzēts tikai privātai, ne komerciālai lietošanai. Rīkojoties ļaunprātīgi un nelietpratīgi, piemērojot varu un veicot tajā manipulācijas, ko nav izpildījušas mūsu pilnvarotās servisa filiāles, garantija zaudē savu spēku.

Garantijas gadījuma apstrādes process
Lai nodrošinātu ātru jūsu gadījuma apstrādi, lūdzu, izpildiet šādas
Norādes:
- ☐ Lūdzu, visiem pieprasījumiem sagatavojiet kases čeku un preces numuru (piemēram, IAN 123456) kā pirkuma pierādījumu.
- ☐ Preces numuru lūdzu skatīt uz produkta datu plāksnes (apakšā pa kreisi) vai gravīras, lietošanas pamācības titullapā (apakšā pa kreisi) vai uz uzlīmes produkta priekšpusē vai apakšpusē.
- ☐ Ja rodas darbības traucējumi vai citi trūkumi, vispirms sazinieties ar turpmāk minēto servisa nodaļu pa tālruni vai e-pastā.
- ☐ Produktu, kam reģistrēts defekts, pievienojot pirkuma kvīti (kases čeku) un norādot trūkuma būtību un parādīšanās brīdi, jūs varat bez maksas nosūtīt uz jums paziņoto servisa adresi.

● Serviss

LV

Serviss Latvija
Tel.: 00800 80040044
E-Mail: administration@mynetsend.de

IAN 353623_2010

Lūdzu, visiem pieprasījumiem sagatavojiet kases čeku un artikula numuru (piemēram, IAN 12345) kā pirkuma pierādījumu.

Lietošanas pamācības jaunāko versiju atradīsiet šeit: www.citygate24.de

Akku-Arbeitsleuchte

● Einleitung

Wir beglückwünschen Sie zum Kauf Ihres neuen Gerätes. Sie haben sich damit für ein hochwertiges Produkt entschieden. Bitte lesen Sie diese Bedienungsanleitung vollständig und sorgfältig durch. Diese Anleitung gehört zu diesem Produkt und enthält wichtige Hinweise zur Inbetriebnahme und Handhabung. Beachten Sie immer alle Sicherheitshinweise. Sollten Sie Fragen haben oder unsicher in Bezug auf die Handhabung des Gerätes sein, setzen Sie sich bitte mit Ihrem Händler oder der Servicestelle in Verbindung. Bewahren Sie diese Anleitung bitte sorgfältig auf und geben Sie sie ggf. an Dritte weiter.

● Zeichenerklärung

Bedienungsanleitung lesen!

Herstellungsdatum (Monat/Jahr)

Gleichspannung

Warn- und Sicherheitshinweise beachten!

Lebens- und Unfallgefahr für Kleinkinder und Kinder!

Explosionsgefahr!

Schutzhandschuhe tragen!

Entsorgen Sie Verpackung und Gerät umweltgerecht!

Umweltschäden durch falsche Entsorgung der Akkus!

Dieses Symbol bedeutet, dass das Produkt mit Schutzkleinspannung (SELV / PELV) arbeitet (Schutzklasse III).

Nicht zur Raumbeleuchtung geeignet

Universal Serial Bus (USB)

Mit USB-Anschluss

Verpackung aus FSC-zertifiziertem Mix-Holz

Mit der CE-Kennzeichnung bestätigt der Hersteller, dass dieses Elektrogerät den geltenden europäischen Richtlinien entspricht.

● Bestimmungsgemäße Verwendung

Die Leuchte ist für den normalen Betrieb geeignet. Die Leuchte hält extremen physischen Beanspruchungen in Form von Erschütterungen stand (1,0 m2 / s3 200 – 2.000 Hz). Die Akku-Arbeitsleuchte ist lediglich für den Privatgebrauch geeignet. Die Leuchte ist zur Raumbeleuchtung im Haushalt nicht geeignet. Die Leuchte ist nur für die Verwendung in staubfreien und trockenen Räumen vorgesehen. Nur für den Handbetrieb geeignet.

● Lieferumfang

1 x Akku-Arbeitsleuchte
1 x Ladestation
1 x USB-Ladekabel
1 x Montage- und Bedienungsanleitung

Teilebeschreibung

1 Akku-Arbeitsleuchte
2 LED (Frontlicht)
3 COB-LED (Leuchte)
4 AN/AUS-Taster
5 Ladestatusanzeige
6 Micro-USB-Eingang (Leuchte)
7 Magnet
8 Haken
9 Ladestation
10 LED für Betriebsbereitschaft
11 Micro-USB-Eingang (Ladestation)
12 USB-Ladekabel

Technische Daten

Modellnummer:	894-2
Li-Ion-Akku:	3,7 V ⎓, 2200 mAh (nicht austauschbar)
Leuchtmittel:	8 W COB-LED (Leuchte) 1,5 W LED (Frontlicht) gesamt (2 x 0,75 W einzeln)
Eingang Akku-Arbeitsleuchte:	5 V ⎓, 1 A
Eingang Ladestation:	5 V ⎓, 1 A
Lichtstrom:	ca. 3 Stunden bei 100% (COB); max. 600 lm ca. 6 Stunden bei 50% (COB); max. 300 lm ca. 16 Stunden LED (oben); max. 60 lm

Sicherheitshinweise

Sicherheitshinweise

⚠ WARNUNG!

LEBENS- UND UNFALLGEFAHR FÜR KLEINKINDER UND KINDER! Lassen Sie Kinder niemals unbeaufsichtigt mit
dem Verpackungsmaterial. Es besteht Erstickungsgefahr durch Verpackungsmaterial. Kinder unterschätzen häufig die Gefahren. Halten Sie Kinder stets vom Produkt fern.

- Dieses Produkt kann von Kindern ab 8 Jahrenmund darüber sowie von Personen mit verringerten physischen, sensorischen oder mentalen Fähigkeiten oder Mangel an Erfahrung und Wissen benutzt werden, wenn sie beaufsichtigt oder bezüglich des sicheren Gebrauchs des Produkts unterwiesen wurden und die daraus resultierenden Gefahren verstehen. Kinder dürfen nicht mit dem Produkt spielen. Reinigung und Benutzerwartung dürfen nicht von Kindern ohne Beaufsichtigung durchgeführt werden.
- Verwenden Sie das Produkt nicht, wenn Sie irgendwelche Beschädigungen feststellen.
- Hat die Leuchte ihr Lebensdauerende erreicht, ist die Lampe entsprechend den örtlichen Entsorgungsvorschriften zu entsorgen. Die LEDs sind nicht austauschbar.

Sicherheitshinweise für Batterien/Akkus

Sicherheitshinweise für Batterien/Akkus

- **LEBENSGEFAHR!** Halten Sie Batterien/Akkus außer Reichweite von Kindern. Suchen Sie im Falle eines Verschluckens sofort einen Arzt auf!
- **HINWEIS!** Der Akku ist nicht austauschbar. Wenn er verbraucht ist, muss die gesamte Leuchte entsorgt werden.
- **EXPLOSIONSGEFAHR!** Laden Sie nicht aufladbare Batterien

niemals wieder auf. Schließen Sie Batterien/Akkus nicht kurz und/oder öffnen Sie diese nicht. Überhitzung, Brandgefahr oder Platzen können die Folge sein.
- Werfen Sie Batterien/Akkus niemals in Feuer oder Wasser.
- Setzen Sie Batterien/Akkus keiner mechanischen Belastung aus.
- Zum Laden nur einen SELV sicheren Netzstecker verwenden!

● Risiko des Auslaufens von Batterien/Akkus

- Vermeiden Sie extreme Bedingungen und Temperaturen, die auf Batterien/Akkus einwirken können, z. B. auf Heizkörpern/ direkte Sonneneinstrahlung.
- Vermeiden Sie den Kontakt mit Haut, Augen und Schleimhäuten! Spülen Sie bei Kontakt mit Batteriesäure die betroffenen Stellen sofort mit reichlich klarem Wasser und suchen Sie umgehend einen Arzt auf!
- **SCHUTZHANDSCHUHE TRAGEN!** Ausgelaufene oder beschädigte Batterien/Akkus können bei Berührung mit der Haut Verätzungen verursachen. Tragen Sie deshalb in diesem Fall geeignete Schutzhandschuhe.
- Im Falle eines Auslaufens der Batterien entfernen Sie diese sofort aus dem Produkt, um Beschädigungen zu vermeiden.

● Montage

Hinweis: Entfernen Sie vollständig das Verpackungsmaterial.

Nur für den Handbetrieb geeignet. Alternativ kann die Akku-Arbeitsleuchte über den Magnet 7 mit einer metallischen Oberfläche befestigt werden. Empfindliche Oberflächen müssen dabei geschützt werden. Achten Sie darauf, dass die Oberfläche glatt und eben ist, um einen stabilen Sitz zu gewährleisten. Alternativ kann die Akku-Arbeitsleuchte auch mit dem Haken 8 befestigt werden.

● Akku aufladen

- ☐ Schalten Sie das Produkt ggf. aus, indem Sie den AN/AUS-Taster 4 betätigen.
- ☐ Stellen Sie die Ladestation 9 auf eine ebene Fläche und schützen Sie empfindliche Oberflächen.
- ☐ Stellen Sie die Akku-Arbeitsleuchte 1 in die mitgelieferte Ladestation 9. Verbinden Sie nun das USB-Ladekabel 12 mit dem Micro-USB-Eingang 11 der Ladestation 9 und verbinden Sie das andere Ende des Ladekabels mit einer herkömmlichen SELV-sicheren USB-Schnittstelle.
- ☐ Der Akku wird nun geladen. Durch ein blaues Blinken wird der Ladestand der Akku-Arbeitsleuchte 1 in drei Stufen an der Ladestatusanzeige 5 angezeigt.
  Erste Stufe = ca. 35 %,
  Zweite Stufe = ca. 67 %,
  Dritte Stufe = 100 %
  Die Bereitschaft, dass die Ladestation 9 betriebsbereit ist, wird durch die rote LED für die Betriebsbereitschaft 10 angezeigt. Die LED für die Betriebsbereitschaft 10 leuchtet permanent, sobald die Ladestation 9 an einer Stromquelle angeschlossen ist.
- ☐ Die Akku-Arbeitsleuchte kann ebenfalls ohne die Ladestation geladen werden. Verbinden Sie das USB-Ladekabel 12 mit dem Micro-USB-Eingang 6 und einer herkömmlichen SELV-sicheren USB-Schnittstelle.

● Akku-Arbeitsleuchte AN/ AUS schalten

- ☐ Klappen Sie die Akku-Arbeitsleuchte auseinander.
- ☐ Mit dem AN/AUS-Taster 4 kann die Akku-Arbeitsleuchte ein-/ausgeschaltet oder die Helligkeit eingestellt werden. Die

Kapazität der Batterie wird durch die Ladestatusanzeige 5 angezeigt.
Durch einmaliges Drücken des AN/AUS-Tasters 4 leuchtet die COB-LED (Leuchte) 3 zu 100 %. Durch erneutes Drücken des AN/AUS-Tasters 4 wir die COB-LED (Leuchte) 3 auf 50 % reduziert. Drücken Sie den AN/AUS-Taster 4 nun ein drittes Mal, schaltet sich die COB-LED (Leuchte) 3 aus und die LED (Frontlicht) 2 wird eingeschaltet. Um die LED (Frontlicht) auszuschalten, drücken Sie den AN/AUS-Taster 4 erneut.

● Reinigung und Lagerung

- ☐ Schalten Sie das Produkt durch Drücken des AN/AUS-Tasters 4 aus, wenn Sie das Produkt nicht benutzen und lagern wollen (siehe Kapitel „Akku-Arbeitsleuchte AN/AUS schalten“).
- ☐ Untersuchen Sie die Akku-Arbeitsleuchte regelmäßig auf Verschmutzungen. Beseitigen Sie diese, um eine einwandfreie Funktion des Produkts zu gewährleisten.
- ☐ Reinigen Sie das Produkt mit einem fusselfreien, leicht angefeuchteten Tuch und mildem Reinigungsmittel.
- ☐ Um die Ladestation 9 zu reinigen, trennen Sie diese zuerst vom USB-Ladekabel 12 . Reinigen Sie die Ladestation nur mit einem trockenen Tuch oder Pinsel.

● Fehlerbehebung

● = Fehler
◉ = Ursache
○ = Lösung

● = Das Produkt schaltet nicht ein.
◉ = Der Akku ist leer.
○ = Laden Sie die Akku-Arbeitsleuchte auf (siehe Kapitel „Akku aufladen“).
◉ = Die Leuchte ist defekt.
○ = Entsorgen Sie das Produkt fachgerecht (siehe Kapitel „Entsorgung“).

● = Das Licht flackert.
◉ = Der Akku ist fast entladen.
○ = Laden Sie den Akku auf (siehe Kapitel „Akku aufladen“).

● Entsorgung

Beachten Sie die Kennzeichnung der Verpackungsmaterialien bei der Abfalltrennung, diese sind gekennzeichnet mit Abkürzungen (a) und Nummern (b) mit folgender Bedeutung:

1–7:	Kunststoffe
20–22:	Papier und Pappe
80–98:	Verbundstoffe

Möglichkeiten zur Entsorgung des ausgedienten Produkts erfahren Sie bei Ihrer Gemeinde- oder Stadtverwaltung.

Werfen Sie Ihr Produkt, wenn es ausgedient hat, im Interesse des Umweltschutzes nicht in den Hausmüll, sondern führen Sie es einer fachgerechten Entsorgung zu. Über Sammelstellen und deren Öffnungszeiten können Sie sich bei Ihrer zuständigen Verwaltung informieren.

Defekte oder verbrauchte Akkus müssen gemäß Richtlinie 2006/66/EG und deren Änderungen recycelt werden. Geben Sie Akkus und/oder das Produkt über die angebotenen Sammeleinrichtungen zurück

Umweltschäden durch falsche Entsorgung der Akkus!
Batterien und Akkus dürfen nicht in den Hausmüll! Das nebenstehende Symbol bedeutet, dass Batterien und Akkus nicht zusammen mit dem Hausmüll entsorgt werden dürfen. Verbraucher sind gesetzlich

verpflichtet, alle Batterien und Akkus, egal, ob sie Schadstoffe*) enthalten oder nicht, bei einer Sammelstelle ihrer Gemeinde/ihres Stadtteils oder im Handel abzugeben, damit sie einer umweltschonenden Entsorgung sowie einer Wiedergewinnung von wertvollen Rohstoffen wie z. B. Kobalt, Nickel oder Kupfer zugeführt werden können. Die Rückgabe von Batterien und Akkus ist unentgeltlich. Einige der möglichen Inhaltsstoffe wie Quecksilber, Cadmium und Blei sind giftig und gefährden bei einer unsachgemäßen Entsorgung die Umwelt. Schwermetalle z. B. können gesundheitsschädigende Wirkungen auf Menschen, Tiere und Pflanzen haben und sich in der Umwelt sowie in der Nahrungskette anreichern, um dann auf indirektem Weg über die Nahrung in den Körper zu gelangen. Bei lithiumhaltigen Altbatterien besteht hohe Brandgefahr. Daher muss auf die ordnungsgemäße Entsorgung von lithiumhaltigen Altbatterien und -akkus besonderes Augenmerk gelegt werden. Bei falscher Entsorgung kann es außerdem zu inneren und äußeren Kurzschlüssen durch thermische Einwirkungen (Hitze) oder mechanische Beschädigungen kommen. Ein Kurzschluss kann zu einem Brand oder einer Explosion führen und schwerwiegende Folgen für Mensch und Umwelt haben. Kleben Sie daher bei lithiumhaltigen Batterien und Akkus vor der Entsorgung die Pole ab, um einen äußeren Kurzschluss zu vermeiden. Batterien und Akkus, die nicht fest im Gerät verbaut sind, müssen vor der Entsorgung entfernt und separat entsorgt werden.Batterien und Akkus bitte nur in entladenem Zustand abgeben! Verwenden Sie wenn möglich Akkus anstelle von Einwegbatterien.*) gekennzeichnet mit: Cd = Kadmium, Hg = Quecksilber, Pb = Blei

● Garantie

Sehr geehrte Kundin, sehr geehrter Kunde,

Sie erhalten auf dieses Gerät 3 Jahre Garantie ab Kaufdatum. Im Falle von Produktmängeln stehen Ihnen gegenüber dem Verkäufer des Produkts gesetzliche Rechte zu. Diese gesetzlichen Rechte werden durch unsere im Folgenden dargestellten Garantiebedingungen nicht eingeschränkt.

Garantiebedingungen

Die Garantiefrist beginnt mit dem Kaufdatum. Bitte bewahren Sie den original Kassenbon gut auf. Dieser wird als Nachweis für den Kauf benötigt. Tritt innerhalb von drei Jahren ab dem Kaufdatum dieses Produkts ein Material- oder Fabrikationsfehler auf, wird das Produkt von uns – nach unserer Wahl – für Sie kostenlos repariert, ersetzt, oder der Kaufpreis erstattet. Diese Garantieleistung setzt voraus, dass innerhalb der Drei-Jahres-Frist das defekte Gerät und der Kaufbeleg (Kassenbon) vorgelegt und schriftlich kurz beschrieben wird, worin der Mangel besteht und wann er aufgetreten ist. Wenn der Defekt durch unsere Garantie gedeckt wird, erhalten Sie das reparierte oder ein neues Produkt zurück. Mit Reparatur oder Austausch des Produkts beginnt kein neuer Garantiezeitraum.

Garantiezeit und gesetzliche Mängelansprüche

Die Garantiezeit wird durch die Gewährleistung nicht verlängert. Dies gilt auch für ersetzte und reparierte Teile. Eventuell schon beim Kauf vorhandene Schäden und Mängel müssen sofort nach dem Auspacken gemeldet werden. Nach Ablauf der Garantiezeit anfallende Reparaturen sind kostenpflichtig.

Garantieumfang

Das Gerät wurde nach strengen Qualitätsrichtlinien sorgfältig produziert und vor Anlieferung gewissenhaft geprüft. Die Garantieleistung gilt für Material- oder

Fabrikationsfehler. Diese Garantie erstreckt sich nicht auf Produktteile, die normaler Abnutzung ausgesetzt sind und daher als Verschleißteile angesehen werden können oder auf Beschädigungen an zerbrechlichen Teilen, z. B. Schalter, Akkus oder aus Glas gefertigte Teile. Diese Garantie verfällt, wenn das Produkt beschädigt, nicht sachgemäß benutzt oder gewartet wurde. Für eine sachgemäße Benutzung des Produkts sind alle in der Bedienungsanleitung aufgeführten Anweisungen genau einzuhalten. Verwendungszwecke und Handlungen, von denen in der Bedienungsanleitung abgeraten oder vor denen gewarnt wird, sind unbedingt zu vermeiden. Das Produkt ist lediglich für den privaten und nicht für den gewerblichen Gebrauch bestimmt. Bei missbräuchlicher und unsachgemäßer Behandlung, Gewaltanwendung und bei Eingriffen, die nicht von unserer autorisierten Service-Niederlassung vorgenommen wurden, erlischt die Garantie.

Abwicklung im Garantiefall
Um eine schnelle Bearbeitung ihres Anliegens zu gewährleisten, folgen Sie bitte den folgenden
Hinweisen:

- Bitte halten Sie für alle Anfragen den Kassenbon und die Artikelnummer (z. B. IAN 123456) als Nachweis für den Kauf bereit.
- Die Artikelnummer entnehmen Sie bitte dem Typenschild am Produkt, einer Gravur am Produkt, dem Titelblatt ihrer Anleitung (unten links) oder dem Aufkleber auf der Rück- oder Unterseite des Produktes.
- Sollten Funktionsfehler oder sonstige Mängel auftreten, kontaktieren Sie zunächst die nachfolgend benannte Service-Abteilung telefonisch oder per E-Mail.
- Ein als defekt erfasstes Produkt können Sie dann unter Beifügung des Kaufbelegs (Kassenbon) und der Angabe, worin der Mangel besteht und wann er aufgetreten ist, für Sie portofrei an die Ihnen mitgeteilte Service-Anschrift übersenden.

● Service

DE
Service Deutschland
Tel.: 00800 80040044
E-Mail: administration@mynetsend.de

AT
Service Österreich
Tel.: 00800 80040044
E-Mail: administration@mynetsend.de

CH
Service Schweiz
Tel.: 00800 80040044
E-Mail: administration@mynetsend.de

IAN 353623_2010

Bitte halten Sie für alle Anfragen den Kassenbon und die Artikelnummer (z. B. IAN 123456) als Nachweis für den Kauf bereit.

Eine aktuelle Version der Bedienungsanleitung finden Sie unter: www.citygate24.de

FSC
MIX
Paper
FSC® C146112

citygate24 GmbH
Lange Mühren 1
20095 Hamburg
GERMANY

02/2021
Model No.: 894-2