LIVARNO home

PDF ONLINE
www.lidl-service.com

LED-SOLARSTRAHLER MIT BEWEGUNGSMELDER

DE AT CH

LED-SOLARSTRAHLER MIT BEWEGUNGSMELDER

Bedienungs- und Sicherheitshinweise

FR CH

PROJECTEUR SOLAIRE À LED AVEC DÉTECTEUR DE MOUVEMENTS

Instructions d'utilisation et consignes de sécurité

IT CH

FARO A LED AD ENERGIA SOLARE CON RILEVATORE DI MOVIMENTO

Avvertenze per l'uso e la sicurezza

GB

LED SOLAR SPOTLIGHT WITH MOTION DETECTOR

Operating and safety information

IAN 392501_2201

DE

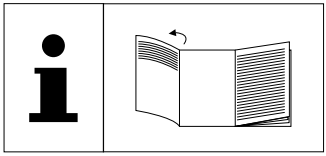

DE AT CH

Klappen Sie vor dem Lesen die Seite mit den Abbildungen aus und machen Sie sich anschließend mit allen Funktionen des Artikels vertraut.

FR CH

Avant de commencer la lecture, dépliez la page d'illustrations et familiarisez-vous ensuite avec toutes les fonctions de l'article.

IT CH

Prima di leggere le istruzioni aprire la pagina con le illustrazioni e quindi familiarizzare con tutte le funzioni dell'articolo.

GB

Before you start reading, please fold out the illustrations page and familiarise yourself with all of the item's functions.

DE/AT/CH	Bedienungs- und Sicherheitshinweise	Seite	6
FR/CH	Instructions d'utilisation et consignes de sécurité	page	14
IT/CH	Avvertenze per l'uso e la sicurezza	pagina	22
GB	Operating and safety information	page	30

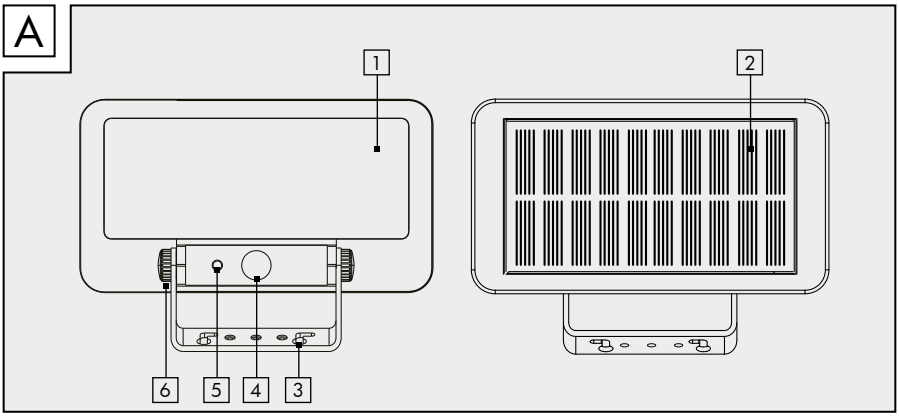
A
1
2
6
5
4
3

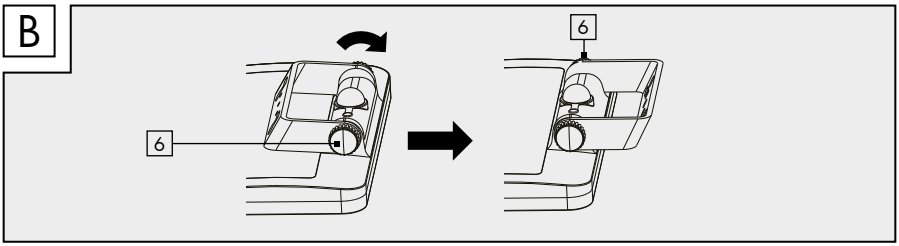
B
6
6

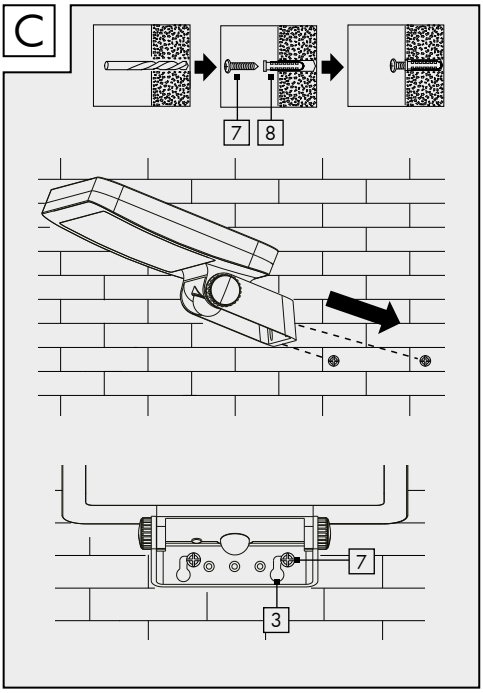
C
7
8
7
3

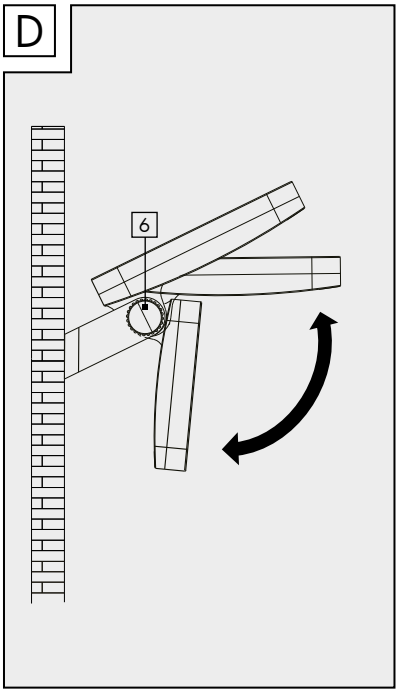
D
6

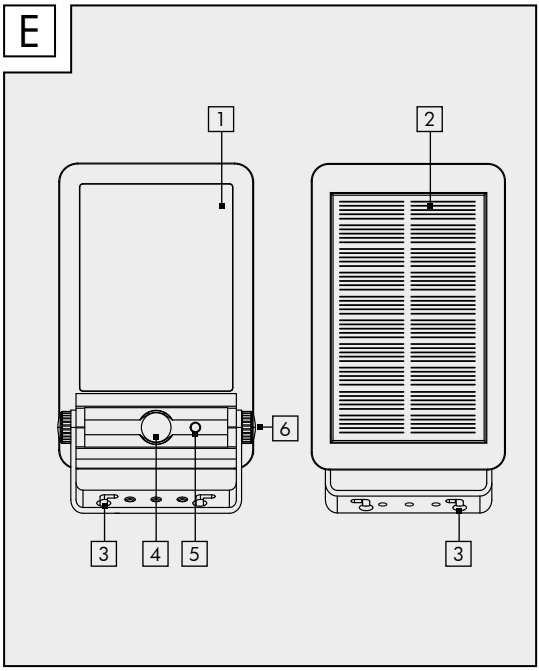
E
1
2
6
3
4
5
3

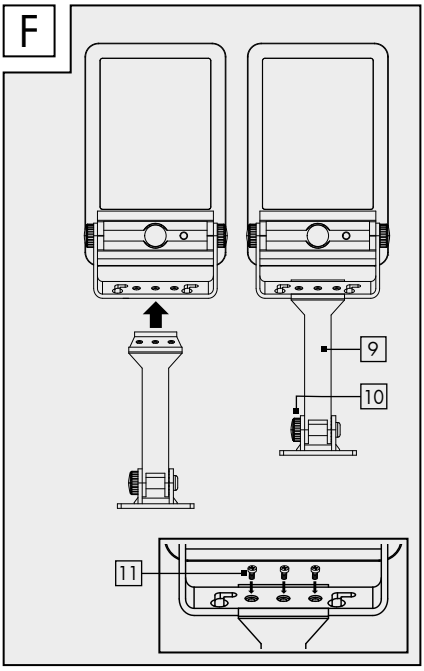
F
9
10
11

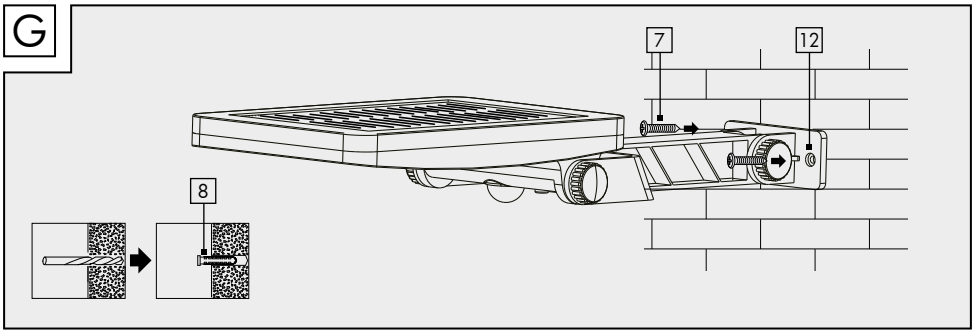
G
7
12
8

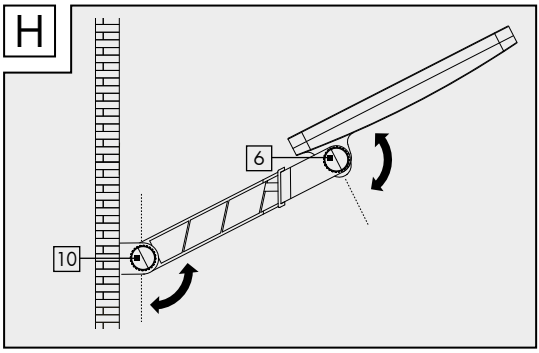
H
6
10

DE AT CH

Einleitung 6
Zeichenerklärung 6
Bestimmungsgemäße Verwendung .. 7
Lieferumfang 7
Teilebeschreibung 7
Technische Daten 7
Sicherheitshinweise 8
Risiko des Auslaufens von Batterien/Akkus 8
Montage 9
Strahler montieren 9
Strahler/Solarpanel ausrichten 10
Akku aufladen 10
Bedienung 10
Fehlerbehebung 11
Reinigung und Lagerung 11
Entsorgung 11
Garantie 12
Service 14

IT CH

Introduzione 22
Spiegazione dei simboli 22
Utilizzo conforme alla destinazione d'uso 23
Dotazione 23
Descrizione delle parti 23
Dati tecnici 24
Avvertenze di sicurezza 24
Rischio di fuoriuscita del liquido dalle batterie/pile 25
Montaggio 25
Montaggio del faretto 26
Allineamento del faretto/ pannello solare 26
Caricare la batteria 26
Modo d'uso 27
Risoluzione dei problemi 27
Pulizia e conservazione 27
Smaltimento 27
Garanzia 28
Assistenza 29

FR CH

Introduction 14
Explication des symboles 14
Utilisation conforme 15
Contenu de l'emballage 15
Description des composants 15
Caractéristiques techniques 16
Consignes de sécurité 16
Risque de fuite des piles/ batteries 17
Montage 17
Monter le projecteur 18
Orientation du projecteur/ panneau solaire 18
Recharger la batterie 18
Utilisation 19
Dépannage 19
Nettoyage et stockage 19
Recyclage 19
Garantie 20
Service après-vente 22

GB

Introduction 30
Explanation of symbols 30
Intended use 31
Specifications supplied 31
Description of parts 31
Technical data 31
Safety instructions 32
Risk of leakage from batteries/ rechargeable batteries 32
Assembly and installation 32
Mounting the Spotlight 33
Positioning the Spotlight/ solar panel 33
Charging the battery 34
Operation 34
Troubleshooting 34
Cleaning and storage 35
Disposal 35
Warranty 35
Service 36

LED-Solarstrahler mit Bewegungsmelder

● Einleitung

Wir beglückwünschen Sie zum Kauf Ihres neuen Produktes. Sie haben sich damit für ein hochwertiges Produkt entschieden. Bitte lesen Sie diese Bedienungsanleitung vollständig und sorgfältig durch. Diese Anleitung gehört zu diesem Produkt und enthält wichtige Hinweise zur Inbetriebnahme und Handhabung. Beachten Sie immer alle Sicherheitshinweise. Sollten Sie Fragen haben oder unsicher in Bezug auf die Handhabung des Produktes sein, setzen Sie sich bitte mit Ihrem Händler oder der Servicestelle in Verbindung. Bewahren Sie diese Anleitung bitte sorgfältig auf und geben Sie sie ggf. an Dritte weiter. Nachfolgende Produktbenennung: „Strahler“

● Zeichenerklärung

Bedienungsanleitung lesen!

Ausgabedatum der Bedienungsanleitung (Monat/Jahr)

Herstellungsdatum (Monat/Jahr)

Gleichspannung

Lebens- und Unfallgefahr für Kleinkinder und Kinder!

Warn- und Sicherheitshinweise beachten!

Explosionsgefahr!

Schutzhandschuhe tragen!

Dieses Symbol bedeutet, dass das Produkt mit Schutzkleinspannung (SELV / PELV) arbeitet (Schutzklasse III).

IP65

Schutz gegen Eindringen von Staub (staubdicht, vollständiger Berührungsschutz) und Schutz gegen Strahlwasser aus allen Richtungen.

Jede zersprungene Schutzabdeckung muss ersetzt werden. Nehmen Sie das Produkt im Falle einer Beschädigung umgehend außer Betrieb, und wenden Sie sich an die unten genannte Serviceadresse.

Nicht zur Raumbeleuchtung geeignet

Erfassungsreichweite

Erfassungswinkel

Entsorgen Sie Verpackung und Produkt umweltgerecht!

Umweltschäden durch falsche Entsorgung der Batterien / Akkus!

Verpackung aus FSC-zertifiziertem Mix-Holz

Mit der CE-Kennzeichnung bestätigt der Hersteller, dass dieses Produkt den geltenden europäischen Richtlinien entspricht.

● Bestimmungsgemäße Verwendung

Das Produkt ist für eine automatische Beleuchtung im Außenbereich (z. B. Garten, Terrasse etc.) vorgesehen. Das Produkt darf nicht in Innenräumen montiert werden, da der Akku dann nicht geladen werden kann. Das Produkt ist nicht für die Raumbeleuchtung im Haushalt geeignet. Dieses Produkt ist nur für den Einsatz in privaten Haushalten vorgesehen. Eine andere Verwendung als zuvor beschrieben oder eine Veränderung des Produkts ist nicht zulässig und kann zu Sachschäden oder sogar zu Personenschäden führen. Der Hersteller oder Händler übernimmt keine Haftung für Schäden, die durch nicht bestimmungsgemäßen oder falschen Gebrauch entstanden sind.

● Lieferumfang

Modell 1020-B
1 x LED-Solarstrahler mit Bewegungsmelder
1 x Montagematerial
(2x Dübel und 2x Schrauben)
1 x Bedienungsanleitung

Modell 1020-S
1 x LED-Solarstrahler mit Bewegungsmelder
1 x Distanzhalter
1 x Montagematerial
(2x Dübel und 5x Schrauben)
1 x Bedienungsanleitung

● Teilebeschreibung

1 LED-Modul
2 Solarpanel
3 Führungslöcher
4 Bewegungsmelder
5 Schalter
6 Drehknopf Strahler
7 Schraube
8 Dübel
9 Distanzhalter (1020-S)
10 Drehknopf Distanzhalter (1020-S)
11 Schraube (1020-S)
12 Führungslöcher Distanzhalter (1020-S)

● Technische Daten

Modellnummer:	1020-B / 1020-S
Eingangsspannung (Strahler):	3,7 V ⎓, 5 W
Solarpanel:	300 mA, max. 1,5 W
Li-Ion-Akku:	3,7 V ⎓, 1500 mAh (nicht austauschbar)
Leuchtmittel:	56x LED (nicht austauschbar)
Bewegungsmelder:	Erfassungsreichweite: max. 10 m Erfassungswinkel: ca. 120°
Lichtstrom:	max. 450 lm
Farbtemperatur:	6500 K (kaltweiß)
Empfohlene Installationshöhe:	ca. 2-4 m
Abmessungen des Strahlers (inkl. Wandhalterung):	ca. 20 x 14 x 4 cm (Modell 1020-B) ca. 34 x 11 x 4 cm (Modell 1020-S)
Maximale Projektionsfläche:	ca. 119 cm² (Modell 1020-B) ca 118 cm² (Modell 1020-S)
Gewicht:	ca. 240 g (Modell 1020-B) ca. 240 g (Modell 1020-S mit Distanzhalter)

● Sicherheitshinweise

Sicherheitshinweise

⚠ WARNUNG!

LEBENS- UND UNFALLGEFAHR FÜR KLEINKINDER UND KINDER! Lassen Sie Kinder niemals unbeaufsichtigt mit dem Verpackungsmaterial. Es besteht Erstickungsgefahr durch Verpackungsmaterial. Kinder unterschätzen häufig die Gefahren. Halten Sie Kinder stets vom Produkt fern.

- Dieses Produkt kann von Kindern ab 8 Jahren und darüber sowie von Personen mit verringerten physischen, sensorischen oder mentalen Fähigkeiten oder Mangel an Erfahrung und Wissen benutzt werden, wenn sie beaufsichtigt oder bezüglich des sicheren Gebrauchs des Produkts unterwiesen wurden und die daraus resultierenden Gefahren verstehen. Kinder dürfen nicht mit dem Produkt spielen. Reinigung und Benutzerwartung dürfen nicht von Kindern ohne Beaufsichtigung durchgeführt werden.
- Verwenden Sie das Produkt nicht, wenn Sie irgendwelche Beschädigungen feststellen.
- Der Hersteller/Vertreiber dieses Produkts übernimmt keine Verantwortung für Verletzungen oder Schäden, die als Folge unsachgemäßer Montage/unsachgemäßen Gebrauchs entstehen.
- Tauchen Sie das Produkt nicht in Wasser oder andere Flüssigkeiten.
- Halten Sie das Produkt von offenem Feuer und heißen Flächen fern.
- Das LED-Modul [1] ist nicht ersetzbar.
- Die LEDs sind nicht austauschbar. Wenn die Lichtquelle das Ende ihrer Lebensdauer erreicht, muss das gesamte Produkt ersetzt werden.
- **LEBENSGEFAHR!** Halten Sie Kinder während der Montage vom Arbeitsbereich fern. Zum Lieferumfang gehört eine Vielzahl von Schrauben sowie andere Kleinteile. Diese können beim Verschlucken oder Inhalieren lebensgefährlich sein.

Sicherheitshinweise für Batterien/Akkus

- **LEBENSGEFAHR!** Bewahren Sie Batterien / Akkus außerhalb der Reichweite von Kindern auf. Suchen Sie im Falle eines Verschluckens sofort einen Arzt auf!
- **HINWEIS!** Der Akku ist nicht austauschbar. Wenn er verbraucht ist, muss das gesamte Produkt entsorgt werden.
- **EXPLOSIONSGEFAHR!** Laden Sie nicht aufladbare Batterien niemals wieder auf. Schließen Sie Batterien / Akkus nicht kurz und/oder öffnen Sie diese nicht. Überhitzung, Brandgefahr oder Platzen können die Folge sein.
- Werfen Sie Batterien / Akkus niemals ins Feuer oder Wasser.
- Setzen Sie Batterien / Akkus keiner mechanischen Belastung aus.

● Risiko des Auslaufens von Batterien/Akkus

- Vermeiden Sie extreme Bedingungen und Temperaturen, die auf Batterien / Akkus einwirken können, z. B. auf Heizkörpern / direkte Sonneneinstrahlung.
- Vermeiden Sie den Kontakt mit Haut, Augen und Schleimhäuten! Spülen Sie bei Kontakt mit Batteriesäure die betroffenen Stellen sofort mit reichlich klarem Wasser und suchen Sie umgehend einen Arzt auf!
- **SCHUTZHANDSCHUHE TRAGEN!** Ausgelaufene oder beschädigte Batterien / Akkus können bei Berührung mit der Haut Verätzungen verursachen. Tragen Sie deshalb in diesem Fall geeignete Schutzhandschuhe.

- Im Falle eines Auslaufens der Batterien entfernen Sie diese sofort aus dem Produkt, um Beschädigungen zu vermeiden.

● Montage

Hinweis: Entfernen Sie sämtliches Verpackungsmaterial vom Produkt. Entscheiden Sie vor der Montage, wo Sie das Produkt montieren. Vergewissern Sie sich vor dem Bohren der Befestigungslöcher, dass an der Bohrstelle keine Gas-, Wasser- oder Stromleitungen angebohrt oder beschädigt werden können. Verwenden Sie eine Bohrmaschine, um die Löcher in das Mauerwerk zu bohren. Beachten Sie die Sicherheitshinweise aus den Bedien- und Sicherheitshinweisen der Bohrmaschine. Ansonsten drohen Tod oder Verletzungsgefahr durch Stromschlag.

Hinweis: Das beigelegte Montagematerial ist für übliches festes Mauerwerk geeignet. Informieren Sie sich auch, welches Montagematerial für den von Ihnen gewählten Montageuntergrund geeignet ist. Informieren Sie sich hierüber gegebenenfalls bei einer Fachkraft.

Achten Sie bei der Auswahl des Montageortes auf folgende Dinge:

- ☐ Stellen Sie sicher, dass das Produkt den gewünschten Bereich ausleuchtet. Stellen Sie sicher, dass der Bewegungsmelder [4] den gewünschten Bereich erfasst.
- ☐ Der Bewegungsmelder hat eine Erfassungsreichweite von max. 10 m bei einem Erfassungswinkel von ca. 120°.
- ☐ Achten Sie darauf, dass der Bewegungsmelder [4] nachts nicht von Straßenbeleuchtung angestrahlt wird. Dies kann die Funktion beeinträchtigen.
- ☐ Die empfohlene Installationshöhe beträgt 2 bis 4 m. Wenn möglich, montieren Sie den Strahler an einem schmutz- und staubfreien Ort, geschützt vor Regen (z. B. unter einem Dachvorsprung) und anderen Witterungseinflüssen.

Hinweis: Das Solarpanel [2] benötigt möglichst direkte Sonneneinstrahlung. Auch eine teilweise Beschattung des Solarpanels während des Tages kann die Aufladung erheblich beeinträchtigen.

Himmelsrichtung: Optimal ist eine Ausrichtung nach Süden. Wählen Sie eher eine Ausrichtung mit leichten Abweichungen nach Westen als mit einer leichten Abweichung nach Osten.

● Strahler montieren

- ☐ Übertragen Sie die Positionen der Führungslöcher [3] (siehe Abb. A) an der Montagestelle auf die Wand.
- ☐ Bohren Sie zwei Löcher (ø 6 mm) und setzen Sie passende Dübel [8] ein (siehe Abb. C und G).
- ☐ Schrauben Sie die Schrauben [7] in die Dübel [8] und lassen Sie ca. 3 mm Platz zwischen Schraubenkopf und Montagewand (siehe Abb. C).
- ☐ Führen Sie die Führungslöcher [3] über die Schrauben und drücken Sie den Strahler entlang der Führung, um diesen zu befestigen (siehe Abb. C).
- ☐ Passen Sie, wenn nötig, den Abstand der Schrauben zur Montagefläche an, um einen festen Sitz des Strahlers zu erreichen.

Modell 1020-S mit Distanzhalter montieren

Sie haben die Möglichkeit das Modell 1020-S (siehe Abb. E) mit Distanzhalter zu montieren (Montage ohne Distanzhalterung siehe oben).

- ☐ Schrauben Sie den Distanzhalter [9] mit den Schrauben [11] an dem Strahler fest (siehe Abb. F).
- ☐ Schrauben Sie den Distanzhalter [9] an der Wand fest, indem Sie die Schrauben [7] durch die Führungslöcher [12] in die Dübel [8] stecken und diese fest anziehen (siehe Abb. G).

● Strahler/Solarpanel ausrichten

Der Strahler kann horizontal (oben/unten) in einem Winkel bis zu 180° ausgerichtet werden (siehe Abb. D).

- ☐ Lösen Sie beide Drehknöpfe Strahler 6, um den Strahler einzustellen (siehe Abb. B).
- ☐ Bei gewünschter Position drehen Sie die Drehknöpfe wieder fest. Nehmen Sie, wenn nötig, einen Schraubendreher zur Hilfe, um die Schraube am Drehknopf zu kontern (Aufgrund der Bauart wird ein Winkelschraubendreher empfohlen.).

Modell 1020-S mit Distanzhalter ausrichten

Der Strahler kann horizontal (oben/unten) in einem Winkel bis zu 180° ausgerichtet werden (siehe Abb. H).

- ☐ Lösen Sie den Drehknopf Distanzhalter 10 , um die Höhe des Strahlers einzustellen (siehe Abb. H).
- ☐ Bei gewünschter Position drehen Sie den Drehknopf wieder fest.
- ☐ Lösen Sie den Drehknopf Strahler 6, um den Winkel einzustellen (siehe Abb. H).
- ☐ Bei gewünschter Position drehen Sie den Drehknopf wieder fest. Nehmen Sie, wenn nötig, einen Schraubendreher zur Hilfe, um die Schraube am Drehknopf zu kontern (Aufgrund der Bauart wird ein Winkelschraubendreher empfohlen.).

Hinweis: Der Bewegungsmelder verfügt über einen Erfassungswinkel von bis zu 120°. Achten Sie darauf, dass der Bewegungsmelder gerade auf den von Ihnen gewünschten Erfassungsbereich ausgerichtet ist.

Hinweis: Achten Sie darauf, dass die Oberfläche des Solarpanels 2 nicht beschmutzt ist, um eine optimale Funktion zu gewährleisten.

● Akku aufladen

- ☐ Der Akku wird in jedem Modus geladen. Eine optimale Aufladung erreichen Sie zu Beginn, wenn das Produkt ausgeschaltet ist.

Hinweis: Nach 7 bis 8 Stunden mit guter Sonneneinstrahlung ist der Akku aufgeladen. Die Dauer des Ladevorganges ist abhängig vom Ladezustand des Akkus sowie der Qualität der Sonneneinstrahlung.

● Bedienung

Der Produkt kann in drei verschiedenen Modi betrieben werden. Diese können mit dem Schalter 5 eingestellt werden.

Hinweis: Das Solarpanel schaltet das Produkt bei Dämmerung bzw. Dunkelheit ein, in den von Ihnen eingestellten Modus.

Hinweis: Die Aufladung des Akkus über das Solarpanel ist nicht davon abhängig, welcher Modus ausgewählt ist. Ein Laden findet immer statt.

Modus 1

- ☐ Drücken Sie den Schalter 5 für 3 Sekunden, um in den „Modus 1“ zu wechseln.
- ☐ Der Strahler leuchtet 1-mal und leuchtet durchgehend mit verringerter Helligkeit.
- ☐ Erfasst der Bewegungsmelder eine Bewegung innerhalb seiner Reichweite, leuchtet der Strahler bei voller Helligkeit auf.
- ☐ Nach ca. 15 Sekunden leuchtet der Strahler wieder mit verringerter Helligkeit.

Modus 2

- ☐ Drücken Sie den Schalter 5 erneut, um in den „Modus 2“ zu wechseln.
- ☐ Das Licht flackert 2-mal und schaltet sich anschließend aus.
- ☐ Erfasst der Bewegungsmelder eine Bewegung innerhalb seiner Reichweite, leuchtet der Strahler bei voller Helligkeit auf.

☐ Nach ca. 15 Sekunden schaltet sich das Licht wieder aus.

Modus 3

☐ Drücken Sie den Schalter [5] erneut, um in den „Modus 3“ zu wechseln.

☐ Das Licht flackert 3-mal auf. Der Strahler leuchtet mit verringerter Helligkeit. Der Bewegungsmelder ist dabei inaktiv.

Strahler ausschalten

☐ Drücken Sie den Schalter [5] ein viertes Mal, um den Strahler auszuschalten.

● Fehlerbehebung

● = Fehler
◉ = Ursache
○ = Lösung

● = Das Produkt schaltet sich nicht ein.
◉ = Das Produkt ist ausgeschaltet.
○ = Drücken Sie den Schalter [5], um das Produkt einzuschalten (siehe Kapitel „Bedienung“).

● = Das Licht flackert.
◉ = Der Akku ist fast entladen.
○ = Laden Sie den Akku auf (siehe Kapitel „Akku aufladen“).

● Reinigung und Lagerung

☐ Schalten Sie das Produkt aus, wenn Sie dieses nicht benutzen, lagern und/oder reinigen wollen.

☐ Untersuchen Sie den Bewegungsmelder [4] und das Solarpanel [2] regelmäßig auf Verschmutzungen. Beseitigen Sie diese, um eine einwandfreie Funktion des Produkts zu gewährleisten.

☐ Halten Sie das Produkt, insbesondere das Solarpanel, im Winter schnee- und eisfrei.

☐ Verwenden Sie zur Reinigung nur ein trockenes, fusselfreies Tuch. Bei stärkeren Verschmutzungen feuchten Sie das Tuch leicht an.

● Entsorgung

Beachten Sie die Kennzeichnung der Verpackungsmaterialien bei der Abfalltrennung, diese sind gekennzeichnet mit Abkürzungen (a) und Nummern (b) mit folgender Bedeutung:

1–7: Kunststoffe
20–22: Papier und Pappe
80–98: Verbundstoffe

Möglichkeiten zur Entsorgung des ausgedienten Produkts erfahren Sie bei Ihrer Gemeinde- oder Stadtverwaltung.

Das nebenstehende Symbol einer durchgestrichenen Mülltonne auf Rädern zeigt an, dass dieses Gerät der Richtlinie 2012/19/EU unterliegt. Diese Richtlinie besagt, dass Sie dieses Gerät am Ende seiner Nutzungszeit nicht mit dem normalen Haushaltsmüll entsorgen dürfen, sondern in speziell eingerichteten Sammelstellen, Wertstoffhöfen oder Entsorgungsbetrieben abgeben müssen. Diese Entsorgung ist für Sie kostenfrei. Schonen Sie die Umwelt und entsorgen Sie fachgerecht. Für den deutschen Markt gilt: Beim Kauf eines Neugerätes haben Sie das Recht, das entsprechende Altgerät an Ihren Händler zurückzugeben. Händler von Elektro- und Elektronikgeräten mit einer Verkaufsfläche von mindestens 400 qm sowie Lebensmittelhändler mit einer Verkaufsfläche von mindestens 800 qm, die regelmäßig Elektro- und Elektronikgeräte verkaufen, sind außerdem verpflichtet, Altgeräte unentgeltlich zurückzunehmen, auch ohne, dass ein Neugerät gekauft wird, wenn die Altgeräte in keiner Abmessung größer sind als 25 cm. Wir bieten Ihnen Rücknahmemöglichkeiten direkt in den Filialen und Märkten an. Informieren Sie sich auch bei Ihrem Händler über die Rücknahmemöglichkeiten vor Ort.Sofern Ihr Altgerät personenbezogene Daten enthält,

sind Sie selbst für deren Löschung verantwortlich, bevor Sie es zurückgeben. Sofern dies ohne Zerstörung des Altgerätes möglich ist, entnehmen Sie die alten Batterien oder Akkus sowie Lampen bevor Sie das Altgerät zur Entsorgung zurückgeben und führen Sie sie einer separaten Sammlung zu. Bei fest eingebauten Akkus ist bei der Entsorgung darauf hinzuweisen, dass das Gerät einen Akku enthält. Weitere Möglichkeiten zur Entsorgung des ausgedienten Produkts erfahren Sie bei Ihrer Gemeinde- oder Stadtverwaltung.

Defekte oder verbrauchte Akkus müssen gemäß Richtlinie 2006/66/EG und deren Änderungen recycelt werden. Geben Sie Akkus und/oder das Produkt über die angebotenen Sammeleinrichtungen zurück.

Umweltschäden durch falsche Entsorgung der Akkus!

Batterien und Akkus dürfen nicht in den Hausmüll! Das nebenstehende Symbol bedeutet, dass Batterien und Akkus nicht zusammen mit dem Hausmüll entsorgt werden dürfen. Verbraucher sind gesetzlich verpflichtet, alle Batterien und Akkus, egal, ob sie Schadstoffe*) enthalten oder nicht, bei einer Sammelstelle ihrer Gemeinde/ihres Stadtteils oder im Handel abzugeben, damit sie einer umweltschonenden Entsorgung sowie einer Wiedergewinnung von wertvollen Rohstoffen wie z. B. Kobalt, Nickel oder Kupfer zugeführt werden können.
Die Rückgabe von Batterien und Akkus ist unentgeltlich. Einige der möglichen Inhaltsstoffe wie Quecksilber, Cadmium und Blei sind giftig und gefährden bei einer unsachgemäßen Entsorgung die Umwelt. Schwermetalle z. B. können gesundheitsschädigende Wirkungen auf Menschen, Tiere und Pflanzen haben und sich in der Umwelt sowie in der Nahrungskette anreichern, um dann auf indirektem Weg über die Nahrung in den Körper zu gelangen. Bei lithiumhaltigen Altbatterien besteht hohe Brandgefahr. Daher muss auf die ordnungsgemäße Entsorgung von lithiumhaltigen Altbatterien und -akkus besonderes Augenmerk gelegt werden. Bei falscher Entsorgung kann es außerdem zu inneren und äußeren Kurzschlüssen durch thermische Einwirkungen (Hitze) oder mechanische Beschädigungen kommen. Ein Kurzschluss kann zu einem Brand oder einer Explosion führen und schwerwiegende Folgen für Mensch und Umwelt haben. Kleben Sie daher bei lithiumhaltigen Batterien und Akkus vor der Entsorgung die Pole ab, um einen äußeren Kurzschluss zu vermeiden.
Batterien und Akkus, die nicht fest im Gerät verbaut sind, müssen vor der Entsorgung entfernt und separat entsorgt werden. Batterien und Akkus bitte nur in entladenem Zustand abgeben! Verwenden Sie wenn möglich Akkus anstelle von Einwegbatterien.
*) gekennzeichnet mit:
Cd = Kadmium, Hg = Quecksilber, Pb = Blei

Zur Demontage der Akkus finden Sie eine Bedienungsanleitung auf unserer Homepage: www.citygate24.de

● Garantie

Sehr geehrte Kundin, sehr geehrter Kunde, Sie erhalten auf dieses Gerät 3 Jahre Garantie ab Kaufdatum. Im Falle von Produktmängeln stehen Ihnen gegenüber dem Verkäufer des Produkts gesetzliche Rechte zu. Diese gesetzlichen Rechte werden durch unsere im Folgenden dargestellten Garantiebedingungen nicht eingeschränkt.

Garantiebedingungen

Die Garantiefrist beginnt mit dem Kaufdatum. Bitte bewahren Sie den Original Kassenbon gut auf. Dieser wird als Nachweis für den Kauf benötigt. Tritt

innerhalb von drei Jahren ab dem Kaufdatum dieses Produkts ein Material- oder Fabrikationsfehler auf, wird das Produkt von uns – nach unserer Wahl – für Sie kostenlos repariert, ersetzt, oder der Kaufpreis erstattet. Diese Garantieleistung setzt voraus, dass innerhalb der Drei-Jahres-Frist das defekte Gerät und der Kaufbeleg (Kassenbon) vorgelegt und schriftlich kurz beschrieben wird, worin der Mangel besteht und wann er aufgetreten ist. Wenn der Defekt durch unsere Garantie gedeckt wird, erhalten Sie das reparierte oder ein neues Produkt zurück. Mit Reparatur oder Austausch des Produkts beginnt kein neuer Garantiezeitraum.

Garantiezeit und gesetzliche Mängelansprüche

Die Garantiezeit wird durch die Gewährleistung nicht verlängert. Dies gilt auch für ersetzte und reparierte Teile. Eventuell schon beim Kauf vorhandene Schäden und Mängel müssen sofort nach dem Auspacken gemeldet werden. Nach Ablauf der Garantiezeit anfallende Reparaturen sind kostenpflichtig.

Garantieumfang

Das Gerät wurde nach strengen Qualitätsrichtlinien sorgfältig produziert und vor Anlieferung gewissenhaft geprüft. Die Garantieleistung gilt für Material- oder Fabrikationsfehler. Diese Garantie erstreckt sich nicht auf Produktteile, die normaler Abnutzung ausgesetzt sind und daher als Verschleißteile angesehen werden können oder auf Beschädigungen an zerbrechlichen Teilen, z. B. Schalter, Akkus oder aus Glas gefertigte Teile. Diese Garantie verfällt, wenn das Produkt beschädigt, nicht sachgemäß benutzt oder gewartet wurde. Für eine sachgemäße Benutzung des Produkts sind alle in der Bedienungsanleitung aufgeführten Anweisungen genau einzuhalten. Verwendungszwecke und Handlungen, von denen in der Bedienungsanleitung abgeraten oder vor denen gewarnt wird, sind unbedingt zu vermeiden. Das Produkt ist lediglich für den privaten und nicht für den gewerblichen Gebrauch bestimmt. Bei missbräuchlicher und unsachgemäßer Behandlung, Gewaltanwendung und bei Eingriffen, die nicht von unserer autorisierten Service-Niederlassung vorgenommen wurden, erlischt die Garantie.

Abwicklung im Garantiefall

Um eine schnelle Bearbeitung Ihres Anliegens zu gewährleisten, folgen Sie bitte den folgenden **Hinweisen:**

- Bitte halten Sie für alle Anfragen den Kassenbon und die Artikelnummer (z. B. IAN 123456) als Nachweis für den Kauf bereit.
- Die Artikelnummer entnehmen Sie bitte dem Typenschild am Produkt, einer Gravur am Produkt, dem Titelblatt Ihrer Anleitung (unten links) oder dem Aufkleber auf der Rück- oder Unterseite des Produktes.
- Sollten Funktionsfehler oder sonstige Mängel auftreten, kontaktieren Sie zunächst die nachfolgend benannte Service-Abteilung telefonisch oder per E-Mail.
- Ein als defekt erfasstes Produkt können Sie dann unter Beifügung des Kaufbelegs (Kassenbon) und der Angabe, worin der Mangel besteht und wann er aufgetreten ist, für Sie portofrei an die Ihnen mitgeteilte Service-Anschrift übersenden.

● Service

DE

Service Deutschland
Tel.: 00800 80040044
E-Mail: administration@mynetsend.de

AT

Service Österreich
Tel.: 00800 80040044
E-Mail: administration@mynetsend.de

CH

Service Schweiz
Tel.: 00800 80040044
E-Mail: administration@mynetsend.de

IAN 392501_2201

Bitte halten Sie für alle Anfragen den Kassenbon und die Artikelnummer (z. B. IAN 123456) als Nachweis für den Kauf bereit.

Eine aktuelle Version der Bedienungsanleitung finden Sie unter: www.citygate24.de

Auf **www.lidl-service.com** können Sie diese und viele weitere Handbücher, Produktvideos und Installationssoftware herunterladen.
Mit dem QR-Code auf dem Titelblatt gelangen Sie direkt auf die Lidl-Service-Seite (www.lidlservice.com) und können durch die Eingabe der Artikelnummer (IAN) 123456_7890 Ihre Bedienungsanleitung öffnen.

Projecteur solaire à LED avec détecteur de mouvements

● Introduction

Nous vous félicitons pour l'achat de votre nouvel appareil. Vous avez opté pour un appareil de haute qualité. Veuillez lire cette notice d'utilisation entièrement et avec soin. Cette notice fait partie de l'appareil et comporte des indications importantes concernant la mise en service et le maniement. Respectez toujours toutes les consignes de sécurité. Si vous avez des questions ou des doutes concernant l'utilisation de l'appareil, veuillez contacter votre revendeur ou le service après-vente. Veuillez conserver cette notice avec soin et remettez-la le cas échéant à un tiers. Désignation suivante de l'appareil : « Projecteur »

● Explication des symboles

	Lire la notice d'utilisation !
	Date d'édition de la notice d'utilisation (mois/année)
	Date de fabrication (mois/année)
	Tension continue
	Danger de mort et d'accident pour les jeunes enfants et les enfants !
	Respecter les avertissements et les consignes de sécurité !
	Risque d'explosion !
	Porter des gants de protection !

Ce symbole indique que le produit fonctionne avec une basse tension de protection (TBTS / TBTP) (classe de protection III).

IP65

Protection contre la pénétration de poussière (étanche à la poussière, protection intégrale contre le contact) et protection contre les jets d'eau omnidirectionnels.

Tout couvercle de protection endommagé doit être remplacé. En cas de dommages, mettez immédiatement l'appareil hors service et contactez l'adresse de SAV indiquée ci-dessous.

Ne convient pas pour l'éclairage intérieur

Champ de détection

Angle de détection

Recyclez l'emballage et l'appareil dans le respect de l'environnement !

Atteinte à l'environnement en raison d'un recyclage incorrect des piles/batteries !

Emballage en bois mixte certifié FSC

Avec le marquage CE, le fabricant confirme que cet appareil répond aux directives européennes en vigueur.

● Utilisation conforme

L'appareil est prévu pour un éclairage automatique en extérieur (par ex. jardin, terrasse, etc.). L'appareil ne doit pas être monté en intérieur, car la batterie ne peut alors pas être chargée. L'appareil n'est pas adapté pour l'éclairage ambiant domestique. Cet appareil est uniquement prévu pour une utilisation dans des foyers privés. Toute autre utilisation que celle décrite ou toute modification de l'appareil est non admissible et peut entraîner des détériorations ou même des blessures corporelles. Le fabricant ou le revendeur décline toute responsabilité pour tout dommage occasionné par un usage non conforme ou incorrect.

● Contenu de l'emballage

Modèle 1020-B

1 x projecteur solaire à LED avec détecteur de mouvement
1 x matériel de montage (2x chevilles et 2x vis)
1 x notice d'utilisation

Modèle 1020-S

1 x projecteur solaire à LED avec détecteur de mouvement
1 x écarteur
1 x matériel de montage (2x chevilles et 5x vis)
1 x notice d'utilisation

● Description des composants

1 Module LED
2 Panneau solaire
3 Trous de guidage
4 Détecteur de mouvement
5 Interrupteur
6 Bouton rotatif projecteur

7 Vis
8 Chevilles
9 Écarteur (1020-S)
10 Bouton rotatif écarteur (1020-S)
11 Vis (1020-S)
12 Trous de guidage écarteur (1020-S)

● Caractéristiques techniques

Numéro du modèle :	1020-B / 1020-S
Tension d'entrée (projecteur) :	3,7 V ⎓, 5 W
Panneau solaire :	300 mA, max. 1,5 W
Batterie Li-Ion :	3,7 V ⎓, 1500 mAh (non remplaçable)
Lampe :	56x LED (non remplaçable)
Détecteur de mouvement :	Champ de détection : max. 10 m Angle de détection : env. 120°
Flux lumineux :	max. 450 lm
Température de couleur :	6500 K (blanc froid)
Hauteur d'installation recommandée :	env. 2-4 m
Dimensions du projecteur (avec support mural) :	env. 20 x 14 x 4 cm (modèle 1020-B) env. 34 x 11 x 4 cm (modèle 1020-S)
Surface de projection maximale	env. 119 cm² (modèle 1020-B) env. 118 cm² (modèle 1020-S)
Poids :	env. 240 g (modèle 1020-B) env. 240 g (modèle 1020-S avec écarteur)

● Consignes de sécurité

Consignes de sécurité

⚠ WARNUNG!

DANGER DE MORT ET D'ACCIDENT POUR LES JEUNES ENFANTS ET LES ENFANTS ! Ne laissez jamais les enfants jouer sans surveillance avec l'emballage. Ils risquent de s'étouffer. Les enfants n'ont souvent pas conscience des dangers. Maintenez toujours les enfants à distance de l'appareil.

- Cet appareil peut être utilisé par des enfants de 8 ans et plus ainsi que par des personnes aux capacités physiques, sensorielles ou mentales réduites ou dont l'expérience et les connaissances sont insuffisantes, lorsqu'ils sont sous surveillance ou s'ils ont été instruits quant à une utilisation sécurisée de l'appareil et ont compris les dangers qui en résultent. Les enfants ne doivent pas jouer avec l'appareil. Le nettoyage et l'entretien par l'utilisateur ne doivent pas être réalisés par des enfants sans surveillance.
- N'utilisez pas l'appareil si vous constatez un défaut quelconque.
- Le fabricant / distributeur de cet appareil décline toute responsabilité pour les blessures ou les dommages résultant d'un montage ou d'une utilisation non conformes.
- N'immergez pas l'appareil dans l'eau ou dans d'autres liquides.
- Maintenez l'appareil à distance du feu et de surfaces brûlantes.
- Le module LED 1 n'est pas interchangeable.
- Les LED ne sont pas interchangeables. Lorsque la source lumineuse a atteint la fin de sa durée de vie, l'appareil complet doit être remplacé.
- **DANGER DE MORT !** Éloignez les enfants lors du montage. L'emballage contient de

nombreuses vis et autres petites pièces. Celles-ci peuvent être dangereuse en cas d'ingestion ou d'inhalation.

Consignes de sécurité relatives aux piles/ batteries

- **DANGER DE MORT !** Conservez les piles / batteries hors de portée des enfants. Consultez immédiatement un médecin en cas d'ingestion !
- **REMARQUE !** La batterie n'est pas interchangeable. Une fois usé, l'appareil entier doit être mis au rebut.
- **RISQUE D'EXPLOSION !** Ne jamais recharger les piles non rechargeables. Ne court-circuitez pas les piles / batteries et / ou ne les ouvrez pas. Surchauffe, risque d'incendie ou explosion pourrait en résulter.
- Ne jetez jamais les piles / batteries dans le feu ou l'eau.
- Ne soumettez pas les piles / batteries à des contraintes mécaniques.

Risque de fuite des piles/ batteries

- Évitez les conditions extrêmes et les températures susceptibles d'exercer une influence sur les piles / batteries, par exemple sur les radiateurs/rayonnement solaire direct.
- Évitez le contact avec la peau, les yeux et les muqueuses ! En cas de contact avec de l'acide de batterie, rincez immédiatement et abondamment les parties du corps concernées à l'eau et consultez un médecin dans les plus brefs délais !
- **PORTER DES GANTS DE PROTECTION !** Les piles / batteries endommagées ou présentant des fuites peuvent provoquer des brûlures en cas de contact avec la peau. Pour cette raison, portez des gants de protection adaptés.
- En cas de fuite des piles, retirez-les immédiatement de l'appareil pour éviter les dommages.

Montage

Remarque : Éliminez tout le matériel d'emballage de l'appareil. Choisissez le lieu de montage avant de commencer. Assurez-vous avant de percer les trous qu'aucune conduite de gaz, d'eau ou d'électricité ne puisse être percée ou endommagée à l'endroit du perçage. Utilisez une perceuse pour percer les trous dans le mur. Respectez les consignes de sécurité indiquées dans les consignes d'utilisation de la perceuse. Dans le cas contraire, elle peut présenter un danger de mort ou de blessure par électrocution.

Remarque : Le matériel de montage joint est adapté à une maçonnerie solide. Informez-vous également pour savoir quel matériel de montage est adapté au support de montage que vous avez choisi. Informez-vous si nécessaire auprès d'un spécialiste.

Veillez aux points suivants pour choisir le lieu de montage :

- ☐ Assurez-vous que l'appareil éclaire la zone souhaitée. Assurez-vous que le détecteur de mouvement [4] couvre la zone souhaitée.
- ☐ Le détecteur de mouvement a un champ de détection de 10 m max. et un angle de détection d'env. 120°.
- ☐ Veillez à ce que le détecteur de mouvement [4] ne soit pas éclairé par l'éclairage de la rue la nuit. Cela peut altérer son fonctionnement.
- ☐ La hauteur d'installation recommandée est de 2 à 4 m. Montez si possible le projecteur d'extérieur à un endroit exempt d'impureté et de poussière, à l'abri de la pluie (par ex. sous un débord de toit) et autres influences météorologiques.

Remarque : Le panneau solaire 2 requiert un rayonnement solaire aussi direct que possible. Un ombrage, même partiel du panneau solaire durant la journée peut considérablement altérer la recharge.

Direction du ciel :
l'orientation optimale est vers le sud. Choisissez une orientation avec un léger décalage vers l'ouest plutôt que vers l'est.

● Monter le projecteur

- ☐ Transférez les positions des trous de guidage 3 (voir fig. A) sur l'endroit de montage sur le mur.
- ☐ Percez deux trous (ø 6 mm) et insérez les chevilles 8 adaptées (voir fig. C et G).
- ☐ Vissez les vis 7 dans les chevilles 8 et laissez env. 3 mm de place entre la tête de la vis et le mur de montage (voir fig. C).
- ☐ Passez les trous de guidage 3 sur les vis et poussez le projecteur le long du guidage pour le fixer (voir fig. D).
- ☐ Si nécessaire, adaptez l'écart entre les vis et la surface de montage pour obtenir une bonne fixation du projecteur.

Montage du modèle 1020-S avec écarteur

Vous avez la possibilité de monter le modèle 1020-S (voir fig. E) avec écarteur (montage sans écarteur voir ci-dessus).

- ☐ Vissez l'écarteur 9 avec les vis 11 sur le projecteur (voir fig. F).
- ☐ Vissez bien l'écarteur 9 au mur en introduisant les vis 7 dans les chevilles 8 via les trous de guidage 12 et en les serrant bien (voir fig. G).

● Orientation du projecteur/ panneau solaire

Le projecteur peut être orienté horizontalement (en haut/bas) dans un angle pouvant aller jusqu'à 180 ° (voir fig. D).

- ☐ Desserrez les deux boutons rotatifs du projecteur 6 pour régler le projecteur (voir fig. B).
- ☐ Une fois la position souhaitée atteinte, serrez à nouveau les boutons rotatifs. Si nécessaire, aidez-vous d'un tournevis pour contrer la vis sur le bouton rotatif (Une clé Allen est recommandée en fonction du type de construction.).

Aligner le modèle 1020-S avec écarteur

Le projecteur peut être orienté horizontalement (en haut/bas) dans un angle pouvant aller jusqu'à 180 ° (voir fig. H).

- ☐ Desserrez le bouton rotatif de l'écarteur 10 pour régler la hauteur du projecteur (voir fig. H).
- ☐ Une fois la position souhaitée atteinte, serrez à nouveau le bouton rotatif.
- ☐ Desserrez le bouton rotatif du projecteur 6 pour régler l'angle (voir fig. H).
- ☐ Une fois la position souhaitée atteinte, serrez à nouveau le bouton rotatif. Si nécessaire, aidez-vous d'un tournevis pour contrer la vis sur le bouton rotatif (Une clé Allen est recommandée en fonction du type de construction.).

Remarque : Le détecteur de mouvement possède un angle de détection allant jusqu'à 120 °. Veillez à ce que le détecteur de mouvement soit aligné droit sur le champ de détection souhaité.

Remarque : Veillez à ce que la surface du panneau solaire 2 ne soit pas sale pour garantir un fonctionnement optimal.

● Recharger la batterie

- ☐ La batterie est rechargée dans n'importe quel mode. Vous obtenez une charge optimale au début lorsque l'appareil est éteint.

Remarque : La batterie est rechargée après 7 à 8 heures avec un bon ensoleillement. La durée de la recharge dépend de l'état de charge de la batterie et de la qualité de l'ensoleillement.

● Utilisation

L'appareil peut être utilisé dans trois modes différents. L'interrupteur 5 permet de les régler.
Remarque : Le panneau solaire allume l'appareil au crépuscule ou dans l'obscurité, dans le mode réglé.
Remarque : La charge de la batterie via le panneau solaire ne dépend pas du mode réglé. La charge a toujours lieu.

Mode 1
- ☐ Appuyez sur l'interrupteur 5 pendant 3 secondes pour passer en « Mode 1 ».
- ☐ Le projecteur s'allume 1 fois et reste allumé avec une luminosité réduite.
- ☐ Si le détecteur de mouvement détecte un mouvement à l'intérieur de sa zone de détection, le projecteur s'allume à pleine luminosité.
- ☐ Au bout de 15 secondes environ le projecteur s'allume à nouveau avec une luminosité réduite.

Mode 2
- ☐ Appuyez à nouveau sur l'interrupteur 5 pour passer en « Mode 2 ».
- ☐ La lumière vacille 2 fois et s'éteint.
- ☐ Si le détecteur de mouvement détecte un mouvement à l'intérieur de sa zone de détection, le projecteur s'allume à pleine luminosité.
- ☐ La lumière s'éteint à nouveau au bout de 15 secondes environ.

Mode 3
- ☐ Appuyez à nouveau sur l'interrupteur 5 pour passer en « Mode 3 ».
- ☐ La lumière vacille 3 fois. Le projecteur s'allume avec une luminosité réduite. Le détecteur de mouvement est inactif.

Extinction du projecteur
- ☐ Pour éteindre le projecteur, appuyez une quatrième fois sur l'interrupteur 5.

● Dépannage

● = Erreur
◉ = Cause
○ = Solution

● = L'appareil ne s'allume pas.
◉ = L'appareil est éteint.
○ = Appuyez sur 'interrupteur 5 pour allumer l'appareil (voir chapitre « Commande »).

● = La lumière vacille.
◉ = La batterie est presque déchargée.
○ = Rechargez la batterie (cf. chapitre « Recharger la batterie »).

● Nettoyage et stockage

- ☐ Éteignez l'appareil lorsque vous ne l'utilisez pas, lorsque vous le rangez et/ou voulez le nettoyer.
- ☐ Inspectez régulièrement le détecteur de mouvement 4 et le panneau solaire 2 pour exclure toute salissure. Éliminez-les pour garantir un fonctionnement irréprochable de l'appareil.
- ☐ Garder l'appareil, en particulier le panneau solaire, exempt de glace et de neige durant l'hiver.
- ☐ Utilisez uniquement un chiffon sec qui ne peluche pas pour le nettoyage. Humidifiez légèrement le chiffon en présence de salissures plus tenaces.

● Recyclage

Respectez le marquage des matériaux d'emballage lors du tri des déchets, les abréviations (a) et les numéros (b) ont la signification suivante :
1–7 : plastiques
20–22 : papier et carton
80–98 : matériaux composites

Vous obtiendrez des informations concernant les possibilités de recyclage de l'appareil auprès des

administrations de votre commune ou de votre ville.

Dans l'intérêt de la protection de l'environnement, ne jetez pas votre produit usagé dans les ordures ménagères mais dans un centre de collecte adapté. Vous obtiendrez des informations concernant les centres de collecte et leurs horaires d'ouverture auprès de l'administration compétente.

Les batteries défectueuses ou usagées doivent être recyclées conformément à la directive 2006 / 66 / CE et ses modifications. Déposez les batteries et / ou le produit auprès des centres de collectes indiqués.

Atteinte à l'environnement en raison d'un recyclage incorrect des batteries !

Il est interdit de jeter les batteries et les batteries dans les ordures ménagères. Elles peuvent contenir des métaux lourds*) toxiques et sont soumises au traitement des déchets spéciaux. Les batteries qui ne sont pas montées de manière fixe dans l'appareil doivent être retirées au préalable et être mises séparément au rebut. Veuillez ne remettre batteries que dans un état déchargé ! Utilisez si possible des batteries au lieu de piles jetables.
*) Marqué par : Cd = cadmium, Hg = mercure, Pb = plomb.

● Garantie

Chère cliente,
cher client, vous obtenez une garantie de 3 ans sur le produit à compter de la date d'achat. En cas de défauts sur le produit, vous avez des droits légaux face au vendeur. Vos droits légaux ne sont pas limités par la garantie décrite ci-dessous.

Conditions de garantie

Le délai de garantie débute au moment de l'achat. Veuillez bien conserver le ticket de caisse original. Ce dernier fait office de preuve d'achat. Si un défaut de matériel ou de fabrication survient dans un délai de trois ans à compter de la date d'achat, nous déciderons si le produit sera réparé ou remplacé gratuitement, ou si nous en rembourserons le prix d'achat. Cette garantie suppose que l'appareil défectueux et le justificatif d'achat (ticket de caisse) puissent être présentés au cours du délai de trois ans et que le vice soit brièvement décrit ainsi que le moment auquel il est survenu. Si le vice est couvert par notre garantie, vous recevez le produit réparé ou un nouveau produit. La réparation ou l'échange du produit n'entraîne pas de nouvelle période de garantie.

Période de garantie et droits légaux résultant de la constatation d'un vice

La prestation de garantie ne prolonge pas la période de garantie. Cela vaut également pour les pièces remplacées et réparées. Les dommages et vices éventuellement présents lors de l'achat déjà doivent être signalés immédiatement après le désemballage. Une fois la garantie expirée, les réparations éventuelles sont facturées.

Étendue de la garantie

L'appareil a été construit conformément aux strictes directives relatives à la qualité et contrôlé soigneusement avant la livraison. La prestation de garantie s'applique aux défauts de matériel ou de fabrication. Cette garantie ne couvre pas les pièces du produit soumises à une usure normale et ainsi considérées comme des pièces d'usure, ni les dégâts visibles sur des pièces fragiles, par exemple l'interrupteur, les batteries ou les pièces en verre. La garantie expire en cas d'altération du produit en raison d'une utilisation non conforme ou un entretien insuffisant. Toutes les consignes listées dans la notice d'utilisation doivent être exactement observées pour une utilisation conforme du produit. Il convient obligatoirement d'éviter

toute utilisation et action déconseillée dans la notice d'utilisation. Le produit est uniquement destiné à l'usage privé et pas à l'usage commercial. La garantie devient caduque en cas de traitement abusif et incorrect, d'usage de la force et en cas d'interventions, qui n'ont pas été réalisées par notre filiale SAV agréée.

Traitement d'un recours en garantie

Afin de garantir le traitement rapide de votre demande, veuillez suivre ces **consignes :**

- Veuillez conserver le ticket de caisse et le numéro de l'article (par ex. IAN 123456) comme preuve d'achat.
- Vous trouverez la référence article sur la plaque signalétique de l'appareil, sur une gravure sur le produit, sur la page de garde de votre notice (en bas à gauche) ou sur l'autocollant au dos ou en dessous du produit.
- Si des défauts de fonctionnement ou tout autre vice apparait, contactez en premier lieu le service SAV indiqué ci-dessous par téléphone ou par e-mail.
- Vous pouvez envoyer un produit enregistré comme étant défectueux en franco de port à l'adresse SAV qui vous a été communiquée en y joignant le justificatif d'achat (ticket de caisse) et en indiquant en quoi consiste le vice et la date à laquelle il est survenu.

Article L217-16 du Code de la consommation

Lorsque l'acheteur demande au vendeur, pendant le cours de la garantie commerciale qui lui a été consentie lors de l'acquisition ou de la réparation d'un bien meuble, une remise en état couverte par la garantie, toute période d'immobilisation d'au moins sept jours vient s'ajouter à la durée de la garantie qui restait à courir. Cette période court à compter de la demande d'intervention de l'acheteur ou de la mise à disposition pour réparation du bien en cause, si cette mise à disposition est postérieure à la demande d'intervention.

Indépendamment de la garantie commerciale souscrite, le vendeur reste tenu des défauts de conformité du bien et des vices rédhibitoires dans les conditions prévues aux articles L217-4 à L217-13 du Code de la consommation et aux articles 1641 à 1648 et 2232 du Code Civil.

Article L217-4 du Code de la consommation

Le vendeur livre un bien conforme au contrat et répond des défauts de conformité existant lors de la délivrance. Il répond également des défauts de conformité résultant de l'emballage, des instructions de montage ou de l'installation lorsque celle-ci a été mise à sa charge par le contrat ou a été réalisée sous sa responsabilité.

Article L217-5 du Code de la consommation

Le bien est conforme au contrat :

1° S´il est propre à l'usage habituellement attendu d'un bien semblable et, le cas échéant :

- s'il correspond à la description donnée par le vendeur et posséder les qualités que celui-ci a présentées à l'acheteur sous forme d'échantillon ou de modèle ;
- s'il présente les qualités qu'un acheteur peut légitimement attendre eu égard aux déclarations publiques faites par le vendeur, par le producteur ou par son représentant, notamment dans la publicité ou l'étiquetage ;

2° Ou s'il présente les caractéristiques définies d'un commun accord par les parties ou être propre à tout usage spécial recherché par l'acheteur, porté à la connaissance
du vendeur et que ce dernier a accepté.

Article L217-12 du Code de la consommation

L'action résultant du défaut de conformité se prescrit par deux ans à compter de la délivrance du bien.

Article 1641 du Code civil

Le vendeur est tenu de la garantie à raison des défauts cachés de la chose vendue qui la rendent impropre à l'usage auquel on la destine, ou qui diminuent tellement cet usage que l'acheteur ne l'aurait pas acquise, ou n'en aurait donné qu'un moindre prix, s'il les avait connus.
Article 1648 1er alinéa du Code civil
L'action résultant des vices rédhibitoires doit être intentée par l'acquéreur dans un délai de deux ans à compter de la découverte du vice.

Les pièces détachées indispensables à l'utilisation du produit sont disponibles pendant la durée de la garantie du produit.

● Service après-vente

CH

Service Suisse
Tél.: 00800 80040044
E-Mail: administration@mynetsend.de

IAN 392501_2201

Veuillez conserver le ticket de caisse et le numéro de l'article (par ex. IAN 123456) comme preuve d'achat.

Vous trouverez une version actuelle de la notice d'utilisation sur : www.citygate24.de

Sur **www.lidl-service.com** vous pouvez télécharger ce manuel ainsi que beaucoup d'autres, des vidéos produits et des logiciels d'installation. Vous pouvez accéder directement à la page SAV de Lidl (www.lidl-service.com) avec le code QR de la couverture et pouvez ouvrir votre notice d'utilisation en saisissant la référence article (IAN) 123456_7890.

Faro a LED ad energia solare con rilevatore di movimento

● Introduzione

Ci congratuliamo con voi per l'acquisto del vostro nuovo prodotto. Avete scelto un prodotto di qualità. Vi preghiamo di leggere attentamente e per intero queste istruzioni per l'uso. Le presenti istruzioni fanno parte del prodotto e contengono indicazioni importanti su come mettere in funzione e maneggiare il prodotto stesso. Rispettare sempre tutte le avvertenze di sicurezza. Se avete domande o dubbi riguardanti l'uso del prodotto, vi preghiamo di mettervi in contatto con il vostro rivenditore o con il centro di assistenza. Si prega di conservare con cura queste istruzioni e di consegnarle a eventuali terzi.
Denominazione del prodotto: "Faretto"

● Spiegazione dei simboli

Leggere le istruzioni per l'uso!

Data di pubblicazione delle istruzioni per l'uso (mese/anno)

Data de produção (mês/ano)

Corrente continua

Pericolo di morte e di infortunio per bambini e infanti!

Seguire le avvertenze di sicurezza!

Pericolo di esplosione!

Indossare guanti protettivi!

Questo simbolo significa che il prodotto funziona a bassa tensione di protezione (SELV / PELV) (classe di protezione III).

IP65

Protezione contro l'infiltrazione di polvere (stagno alla polvere, protezione completa contro il contatto), sporco e spruzzi d'acqua provenienti da tutte le direzioni.

Sostituire sempre tutte le coperture di protezione rotte. In caso di danno mettere subito il prodotto fuori servizio e rivolgersi all'indirizzo del servizio assistenza indicato.

Non adatto per l'illuminazione di ambienti interni

Campo di copertura

Angolatura di copertura

Smaltire l'imballaggio e il prodotto nel rispetto dell'ambiente!

Danni ambientali provocati da smaltimento errato delle batterie!

Imballaggio realizzato con mix legno certificato FSC

Con la marcatura CE, il produttore dichiara che questo prodotto è conforme alle vigenti direttive europee.

● Utilizzo conforme alla destinazione d'uso

Il prodotto è stato progettato per l'illuminazione automatica degli ambienti esterni (ad es. giardino, terrazza ecc.). Il prodotto non deve essere montato in ambienti interni, perché in tal caso la batteria non può ricaricarsi. Il prodotto non è adatto per l'illuminazione interna domestica. Questo prodotto non è stato concepito solo per l'impiego domestico privato. Un utilizzo diverso da quello descritto o non conforme alla destinazione d'uso del prodotto potrebbe causare danni materiali e lesioni alle persone. Il produttore o il rivenditore declinano qualsiasi responsabilità per danni causati da un utilizzo non conforme alla destinazione d'uso o errato.

● Dotazione

Modello 1020-B

1 x Faretto solare a LED con rilevatore di movimento
1 x Materiale di montaggio (2x tasselli e 2x viti)
1 x Istruzioni per l'uso

Modello 1020-S

1 x Faretto solare a LED con rilevatore di movimento
1 x Distanziatore
1 x Materiale di montaggio (2x tasselli e 5x viti)
1 x Istruzioni per l'uso

● Descrizione delle parti

1 Modulo a LED
2 Pannello solare
3 Fori guida
4 Rilevatore di movimento
5 Interruttore
6 Faretto con manopola
7 Vite
8 Tassello
9 Distanziatore (1020-S)
10 Distanziatore con manopola (1020-S)
11 Vite (1020-S)
12 Distanziatore fori guida (1020-S)

● Dati tecnici

Numero modello:	1020-B / 1020-S
Tensione di ingresso (faretto):	3,7 V ⎓, 5 W
Pannello solare:	300 mA, max. 1,5 W
Batteria agli ioni di litio:	3,7 V ⎓, 1500 mAh (non sostituibile)
Lampadina:	56x LED (non sostituibile)
Rilevatore di movimento:	Campo di rilevamento: max. 10 m Angolo di rilevamento: ca. 120°
Flusso luminoso:	max. 450 lm
Temperatura di colore:	6500 K (bianco freddo)
Altezza di installazione consigliata:	ca. 2-4 m
Dimensioni del faretto (incl. supporto a parete):	ca. 20 x 14 x 4 cm (modello 1020-B) ca. 34 x 11 x 4 cm (modello 1020-S)
Superficie di proiezione massima:	ca. 119 cm² (modello 1020-B) ca. 118 cm² (modello 1020-S)
Peso:	ca. 240 g (modello 1020-B) ca. 240 g (modello 1020-S con distanziatore)

● Avvertenze di sicurezza

Avvertenze di sicurezza

⚠ ATTENZIONE!

PERICOLO DI MORTE E DI INFORTUNIO PER BAMBINI E INFANTI! Non lasciare mai i bambini non sorvegliati in presenza del materiale di imballaggio. Sussiste il pericolo di soffocamento a causa del materiale di imballaggio. Spesso i bambini sottovalutano i pericoli. Tenere il prodotto sempre fuori dalla portata dei bambini.

- L'uso del prodotto da parte di bambini di età superiore a 8 anni e di persone con ridotte capacità fisiche, sensoriali o mentali o con mancanza di esperienza e conoscenza è consentito in presenza di un tutore o qualora dette persone siano state istruite sull'uso sicuro del prodotto e abbiano compreso i pericoli che ne derivano. Il prodotto non è un giocattolo. La pulizia e la manutenzione da parte di bambini sono consentite solo sotto la supervisione di un adulto.
- Non utilizzare il prodotto qualora questo fosse danneggiato.
- Il produttore/rappresentante del presente prodotto non si assume alcuna responsabilità per le lesioni o i danni causati da un montaggio non a regola d'arte/utilizzo non conforme alla destinazione d'uso.
- Non immergere mai il prodotto in acqua o altri liquidi.
- Tenere il prodotto lontano dalle fiamme vive o dalle superfici calde.
- Il modulo LED 1 non può essere sostituito.
- I LED non sono sostituibili. Alla fine della vita di servizio della fonte luminosa, il prodotto dovrà essere sostituito per intero.
- **PERICOLO DI MORTE!** Tenere i bambini lontano dall'area di lavoro durante il montaggio. La dotazione comprende una grande quantità di viti e minuteria varia. Queste possono rappresentare un pericolo letale in caso di ingestione o inalazione.

Avvertenze di sicurezza per le batterie

- **PERICOLO DI MORTE!** Conservare le batterie / pile sempre lontano dalla portata

dei bambini. In caso di ingestione consultare immediatamente un medico!

- **AVVERTENZA!** La batteria non è sostituibile. Alla fine della sua vita di servizio, l'intero prodotto deve essere smaltito.
- **PERICOLO DI ESPLOSIONE!** Non ricaricare mai le batterie non ricaricabili. Non cortocircuitare e/o aprire le batterie / pile. Ne potrebbe derivare un rischio di incendio, surriscaldamento o scoppio.
- Non buttare mai le batterie / pile nel fuoco o in acqua.
- Non sottoporre le batterie / pile a sollecitazioni meccaniche.

● Rischio di fuoriuscita del liquido dalle batterie/pile

- Evitare condizioni e temperature estreme che possano ripercuotersi sulle batterie / pile ad esempio la vicinanza a termosifoni / l'esposizione diretta ai raggi solari.
- Evitare il contatto della pelle, degli occhi e delle mucose con il liquido delle batterie! In caso di contatto con il liquido delle batterie, sciacquare le zone interessate con abbondante acqua pulita e rivolgersi immediatamente a un medico!
- **INDOSSARE GUANTI PROTETTIVI!** Le batterie / pile danneggiate o che presentano perdite possono corrodere la pelle in caso di contatto. Pertanto, in questo caso indossare guanti protettivi adatti.
- Nel caso di perdita di liquido delle batterie, rimuoverli subito dal prodotto per evitare danneggiamenti.

● Montaggio

Avvertenza: Rimuovere il materiale di imballaggio del prodotto. Prima del montaggio, decidere il luogo di installazione del prodotto. Prima di praticare i fori di fissaggio, verificare che nel punto selezionato non siano presenti tubazioni del gas o dell'acqua né conduttori di corrente. Per eseguire i fori nella muratura servirsi di un trapano. Seguire le indicazioni di sicurezza del manuale d'uso e di sicurezza del trapano. In caso contrario sussiste il pericolo di morte o di lesioni per scossa elettrica.

Avvertenza: Il materiale di montaggio in dotazione è indicato per le normali pareti solide. È importante informarsi su quali materiali di montaggio sono indicati per la base desiderata. A riguardo, informarsi presso un tecnico qualificato.

Per la scelta del luogo di montaggio, tenere in considerazione i seguenti aspetti:

- ☐ Assicurarsi che il prodotto illumini la zona desiderata. Verificare che il rilevatore di movimento [4] sia in grado di coprire il campo desiderato.
- ☐ Il rilevatore di movimento ha un campo di rilevamento max. di 10 m e un angolo di rilevamento di ca. 120°.
- ☐ Verificare che durante la notte il rilevatore di movimento [4] non sia esposto all'illuminazione stradale. Questa condizione può comprometterne il funzionamento.
- ☐ L'altezza di installazione consigliata è di 2 - 4 m. Dove possibile, montare il faretto in un punto non esposto allo sporco e alla polvere, e protetto dalla pioggia (ad es. sotto una pensilina) e dalle altre intemperie.

Avvertenza: Il pannello solare [2] deve essere esposto ai raggi diretti del sole. Anche l'esposizione parziale a zone d'ombra durante il corso della giornata può compromettere la capacità di carica del pannello solare.

Punto cardinale:

L'orientamento ottimale è quello verso sud. È preferibile scegliere un orientamento che si

scosti leggermente verso ovest piuttosto che verso est.

● Montaggio del faretto

- ☐ Riportare le posizioni dei fori guida 3 (vedi Fig. A) sulla parete in corrispondenza della posizione di montaggio.
- ☐ Praticare due fori (ø 6 mm) e inserire i tasselli 8 (vedere Fig. C e G).
- ☐ Avvitare le viti 7 nei tasselli 8 e lasciare ca. 3 mm di spazio tra la testa della vite e la parete (vedere Fig. C).
- ☐ Posizionare i fori guida 3 sopra le viti e spingere il faretto lungo la guida in modo da fissarlo (vedere Fig. C).
- ☐ Se necessario, regolare la distanza delle viti dalla superficie di montaggio in modo che il faretto possa essere fissato saldamente.

Montaggio del modello 1020-S con distanziatore

È possibile montare il modello 1020-S (vedi Fig. E) con il distanziatore (per il montaggio senza distanziatore vedi sopra).

- ☐ Fissare il distanziatore 9 con le viti 11 al faretto (vedi Fig. F).
- ☐ Fissare il distanziatore 9 alla parete, serrando le viti 7 che sono inserite attraverso i fori guida 12 nei tasselli 8 (vedere Fig. G).

● Allineamento del faretto/ pannello solare

Il faretto può essere allineato in senso orizzontale (in alto/in basso) con un angolo fino a 180° (vedere Fig. D).

- ☐ Allentare entrambi i faretti con manopola 6 in modo da regolare il faretto (vedere Fig. B).
- ☐ Dopo aver raggiunto la posizione desiderata, serrare nuovamente le manopole. Se necessario, utilizzare un cacciavite per serrare la vite delle manopole (A seconda del tipo di costruzione, si consiglia un avvitatore snodato.).

Montaggio del modello 1020-S con distanziatore

Il faretto può essere allineato in senso orizzontale (in alto/in basso) con un angolo fino a 180° (vedere Fig. H).

- ☐ Allentare la manopola del distanziatore 10 per regolare l'altezza del faretto (vedere Fig. H).
- ☐ Dopo aver raggiunto la posizione desiderata, serrare nuovamente la manopola.
- ☐ Allentare il faretto con manopola 9 per regolare l'angolo (vedere Fig. H).
- ☐ Dopo aver raggiunto la posizione desiderata, serrare nuovamente la manopola. Se necessario, utilizzare un cacciavite per serrare la vite delle manopole (A seconda del tipo di costruzione, si consiglia un avvitatore snodato.).

Avvertenza: Il rilevatore di movimento ha un angolo di copertura fino a 120°. Verificare che il rilevatore di movimento sia rivolto verso l'angolo di rilevamento desiderato.

Avvertenza: Per garantire il corretto funzionamento del fretto, verificare che la superficie del pannello solare 2 sia perfettamente pulita.

● Caricare la batteria

- ☐ La batteria può essere caricata in qualsiasi modalità. All'inizio, per ottenere una carica ottimale, lasciare spento il prodotto.

Avvertenza: In presenza di una buona irradiazione solare, la batteria si carica in 7 - 8 ore. La durata del processo di carica dipende dal livello di carica dell'accumulatore, oltre che dalla qualità dell'irradiazione solare.

● Modo d'uso

Il prodotto può funzionare in diverse modalità. Queste possono essere impostate tramite l'interruttore 5.
Avvertenza: All'imbrunire o al buio, il pannello solare accende il prodotto in base alla modalità selezionata.
Avvertenza: La carica delle batterie tramite il pannello solare non dipende dalla modalità selezionata. Il caricamento è sempre attivo.

Modalità 1
- ☐ Premere l'interruttore 5 per 3 secondi per passare alla "Modalità 1".
- ☐ Il faretto si accende 1 volta e poi di continuo con luminosità ridotta.
- ☐ Se il rilevatore di movimento rileva un movimento all'interno del suo campo di copertura, il faretto si accende con luminosità massima.
- ☐ Dopo ca. 15 secondi, il faretto si illumina con luminosità ridotta.

Modalità 2
- ☐ Premere nuovamente l'interruttore 5 per passare alla "Modalità 2".
- ☐ La luce è tremolante per 2 volte e poi si spegne.
- ☐ Se il rilevatore di movimento rileva un movimento all'interno del suo campo di copertura, il faretto si accende con luminosità massima.
- ☐ Dopo ca. 15 secondi si spegne nuovamente la luce.

Modalità 3
- ☐ Premere nuovamente l'interruttore 5 per passare alla "Modalità 3".
- ☐ La luce è tremolante 3 volte. Il faretto si illumina con luminosità ridotta. Il rilevatore di movimento è disattivato.

Spegnimento del faretto
- ☐ Premere l'interruttore 5 una quarta volta per spegnere il faretto.

● Risoluzione dei problemi

● = Guasto
◉ = Causa
○ = Soluzione

● = Il prodotto non si accende.
◉ = Il prodotto è spento.
○ = Premere l'interruttore 5 per accendere il prodotto (vedere capitolo "comandi").

● = La luce è tremolante.
◉ = La batteria è quasi scarica.
○ = Caricare la batteria (vedi il capitolo "Caricamento della batteria").

● Pulizia e conservazione

- ☐ Spegnere il prodotto quando non viene utilizzato, per conservarlo e/o pulirlo.
- ☐ Verificare regolarmente che il rilevatore di movimento 4 e il pannello solare 2 non siano sporchi. Rimuovere lo sporco per garantire il regolare funzionamento del prodotto.
- ☐ Durante l'inverno, eliminare neve e ghiaccio dal prodotto e dal pannello solare.
- ☐ Per la pulizia utilizzare un panno asciutto senza pelucchi. In caso di sporco più tenace, utilizzare un panno leggermente umido.

● Smaltimento

Osservare l'identificazione dei materiali di imballaggio per la raccolta differenziata, che sono contrassegnati da abbreviazioni (a) e da numeri (b) con il seguente significato:

1–7: Materie plastiche
20–22: Carta e cartone
80–98: Materiali compositi

E' possibile informarsi circa le possibilità di smaltimento del prodotto usato presso la vostra amministrazione comunale o cittadina.

Per questioni di tutela ambientale non conferire il prodotto usato insieme ai rifiuti domestici, ma provvedere al suo corretto smaltimento. Presso l'amministrazione competente è possibile ricevere informazioni circa i centri di raccolta e i relativi orari di apertura.

Le batterie guaste o esauste devono essere riciclate ai sensi della Direttiva 2006/66/CE e relative modifiche. Conferire le batterie e / o il prodotto presso i centri di raccolta indicati.

Danni ambientali causati dell'errato smaltimento delle batterie! Le batterie non devono essere conferite insieme ai rifiuti domestici. Esse possono contenere metalli pesanti*) nocivi e sono soggetti al trattamento previsto per i rifiuti speciali. Le batterie e le pile che non sono montate in modo fisso nel dispositivo devono essere rimosse e smaltite separatamente. Conferire batterie e pile solo quando sono scariche! Se possibile, utilizzare le batterie al posto delle pile monouso.
*) contrassegnate con: Cd = cadmio, Hg = mercurio, Pb = piombo

● Garanzia

Gentile cliente,
questo dispositivo è coperto da una garanzia di 3 anni a partire dalla data di acquisto. In caso di difetti del prodotto, l'acquirente può far valere i propri diritti previsti per legge nei confronti del venditore. Detti diritti previsti per legge non vengono limitati in alcun modo dalla garanzia di seguito riportata.

Condizioni di garanzia
Il periodo di garanzia decorre dalla data di acquisto. Si inviata a conservare lo scontrino di acquisto originale in buone condizioni. Questo servirà come giustificativo dell'avvenuto acquisto. Se entro tre anni dalla data di acquisto di questo prodotto, viene riscontrato un difetto di materiale o di fabbricazione, ci impegnano - a nostra esclusiva discrezione - a riparare o sostituire gratuitamente il prodotto. La copertura della garanzia è valida se entro il termine dei tre anni è possibile presentare il dispositivo difettoso e il documento di acquisto (scontrino) e se viene spiegato per iscritto la tipologia del difetto e quando si è manifestato. Se il difetto è coperto dalla nostra garanzia, riceverà il prodotto riparato o uno nuovo sostitutivo. La riparazione o la sostituzione del prodotto non rappresentano l'inizio di un nuovo periodo di garanzia.

Durata della garanzia e reclami per difetti dei prodotti previsti dalla legge
La durata della garanzia non viene prolungata dalla prestazione prevista dalle condizioni di garanzia. Ciò vale anche per i componenti sostituiti o riparati. Consigliamo di comunicare i danni o i difetti presenti al momento dell'acquisto, immediatamente dopo aver disimballato il prodotto. Alla scadenza del periodo di garanzia, tutte le nuove riparazioni saranno a carico del cliente.

Copertura della garanzia
Il dispositivo è stato realizzato secondo severe direttive di qualità e ed è stato accuratamente controllato prima della consegna. La prestazione in garanzia vale per difetti di materiale e per difetti di

fabbricazione. La presente garanzia non si estende a parti del prodotto soggette a normale usura e che pertanto possono essere considerate parti soggette a usura o a danni a parti fragili, come ad es. interruttore, batterie, o parti realizzate in vetro. La garanzia decade in caso di danneggiamento del prodotto, di utilizzo o di manutenzione scorretti. Per un utilizzo conforme alla destinazione d'uso del prodotto è importante rispettare alla lettere le istruzioni per l'uso. Le destinazioni d'uso non conformi e le operazioni sconsigliate o evidenziate nelle istruzioni per l'uso devono essere evitate. Il prodotto è stato concepito esclusivamente per l'utilizzo privato e non commerciale. L'utilizzo improprio o errato, forzature o interventi non autorizzata dalla nostra filiale di assistenza autorizzata fanno decadere la garanzia.

Procedura in caso di reclamo di garanzia

Per consentire l'evasione rapida del suo reclamo, invitiamo a seguire la procedura sotto **Avvertenza:**

- Per qualsiasi richiesta si invita a conservare lo scontrino e il codice dell'articolo (ad es. IAN 123456) da esibire come prova d'acquisto.
- Il codice dell'articolo è leggibile sulla targhetta del prodotto, stampigliato su questo, sulla copertina delle istruzioni (in basso a sinistra) o sull'adesivo applicato sul retro o il fondo del prodotto stesso.
- In caso di anomalie di funzionamento o di altri difetti, è importante contattare telefonicamente o per e-mail il servizio assistenza riportato sotto.
- Un prodotto difettoso può essere spedito gratuitamente all'indirizzo del servizio assistenza, corredato di documento di acquisto (scontrino), di una descrizione scritta del difetto e quando questo si è verificato.

● Assistenza

CH

Assistenza Svizzera
Tel.: 00800 80040044
E-Mail: administration@mynetsend.de

IAN 392501_2201

Per qualsiasi richiesta si prega di conservare lo scontrino e il codice dell'articolo (ad es. IAN 123456) da esibire come prova d'acquisto.

La versione aggiornata delle istruzioni per l'uso è disponibile nel sito:
www.citygate24.de

Dalla pagina **www.lidl-service.com** è possibile scaricare altri manuali, video sui prodotti e il software di installazione. Grazie al codice QR si può accedere direttamente alla pagina Lidl-Service (www.lidl-service.com) e inserendo il numero articolo (IAN) 123456_7890 è possibile visualizzare e scaricare le istruzioni per l'uso complete.

LED Solar Light with Motion Detector

• Introduction

Congratulations on the purchase of your new product. You have chosen a high-quality product. Please read these operating instructions thoroughly and carefully. These instructions are an essential part of the product and contain important information on first-time use and handling. Always observe all safety instructions. If you have any questions or are unsure how to operate the product, please contact your retailer or service centre. Please keep this manual in a safe place and pass it on to third parties where necessary.
Name of product as referred to below: "Spotlight"

• Explanation of symbols

Read the operating instructions!

Issue date of instruction manual (month/year)

Date of manufacture (month/year)

Direct current

Risk of fatal injury and accidents for infants and children!

Observe warning notices and safety instructions!

Explosion hazard!

Wear protective gloves!

This symbol indicates that the product operates with safety extra-low voltage (SELV/PELV, protection class III).

IP65

Protected against ingress of dust (dust-proof, fully contactproof) and jet proofed from any direction.

Any protective cover that is cracked or split must be replaced. If the product is damaged in any way, stop using it immediately and contact the service address indicated below.

Not suitable for indoor lighting

Sensor range

Detection angle

Dispose of packaging and product in an environmentally friendly manner!

Risk of environmental damage from incorrect disposal of batteries/rechargeable batteries!

Packaging made of FSC certified wood mix

With the CE label, the manufacturer confirms that this product complies with the applicable European directives.

● Intended use

The product is intended for automatic illumination in outdoor areas (e.g. garden, patio, etc.). The product must not be installed indoors, as the battery cannot then be charged. The product is not suitable for general indoor lighting in the home. This product is intended for use in private households only. Any type of use other than that described above or any modification of the product is prohibited and likely to cause damage or even personal injury. The manufacturer or retailer accepts no liability for loss or damage that occurs as a result of use other than intended or incorrect use.

● Specifications supplied

Model 1020-B
1 x LED solar floodlight with motion sensor
1 x Set of fixings (2 wall plugs and 2 screws)
1 x Instruction manual

Model 1020-S
1 x LED solar floodlight with motion sensor
1 x Spacer
1 x Set of fixings (2 wall plugs and 5 screws)
1 x Instruction manual

● Description of parts

1 LED module
2 Solar panel
3 Guide holes
4 Motion sensor
5 Switch
6 Floodlight star knob
7 Screw
8 Wall plug
9 Spacer (1020-S)
10 Spacer star knob (1020-S)
11 Screw (1020-S)
12 Spacer guide holes (1020-S)

● Technical data

Model number:	1020-B / 1020-S
Input voltage (spotlight):	3,7 V ⎓, 5 W
Solar panel:	300mA, max. 1.5W
Li-ion battery:	3,7 V ⎓, 1500 mAh (non-replaceable)
Light source:	56 LEDs (non-replaceable)
Motion sensor:	Detection range: max. 10m Field of view: approx. 120°
Luminous power:	max. 450 lm
Colour temperature:	6500K (cold white)
Recommended installation height:	approx. 2-4m
Dimensions of floodlight (including wall bracket):	approx. 20 x 14 x 4 cm (Model 1020-B) approx. 34 x 11 x 4 cm (Model 1020-S)
Max. projection area:	approx. 119cm² (Model 1020-B) approx. 118cm² (Model 1020-S)
Weight:	approx. 240 g (Model 1020-B) approx. 240 g (Model 1020-S with spacer)

● Safety instructions

Safety instructions

⚠ WARNING!

RISK OF FATAL INJURY AND ACCIDENTS FOR INFANTS AND CHILDREN! Never leave children unsupervised with the packaging material. There is a danger of suffocation from the packaging material. Children often underestimate the dangers. Always keep children away from the product.

- This product can be used by children aged 8 years and over, as well as by persons with limited physical, sensory or mental abilities or lacking in experience and knowledge if they have been supervised and instructed as to the safe use of the product and understand the resulting hazards. Do not let children play with the product. Cleaning and maintenance may not be carried out by children without proper supervision.
- Do not use the product if you notice any damage.
- The manufacturer/distributor of this product accepts no responsibility whatsoever for personal injury or damage resulting from incorrect installation or use.
- Do not immerse the product in water or any other liquids.
- Keep the product away from naked flames and hot surfaces.
- The LED module 1 is not replaceable.
- The LEDs are not replaceable. Once the light source reaches the end of its service life, the product must be replaced.
- **RISK OF FATAL INJURY!** Keep children away from the work area during installation. The product as supplied includes a number of screws and other small parts. These can be fatal if they are swallowed or inhaled.

Safety instructions for batteries/rechargeable batteries

- **RISK OF FATAL INJURY!** Keep batteries/rechargeable batteries out of the reach of children. If swallowed, seek medical advice immediately!
- **PLEASE NOTE!** The rechargeable battery is not replaceable. When it is worn out, the entire product must be disposed of.
- **EXPLOSION HAZARD!** Never recharge non-rechargeable batteries. Do not short-circuit and/or open up batteries/rechargeable batteries. They could overheat, cause a fire or explode.
- Never throw batteries/rechargeable batteries into fire or water.
- Do not expose the batteries/rechargeable batteries to mechanical stress.

● Risk of leakage from batteries/rechargeable batteries

- Avoid exposing (rechargeable) batteries to extreme conditions and temperatures, e.g. radiators or direct sunlight.
- Avoid contact with skin, eyes and mucous membranes! In the event of skin contact with battery acid, rinse the affected area immediately with plenty of clean water and seek medical advice immediately!
- **WEAR PROTECTIVE GLOVES!** Leaking or damaged batteries/rechargeable batteries can cause chemical burns if they come into contact with the skin. Therefore, wear suitable protective gloves in such cases.
- In the event that a battery leaks, remove it from the product immediately to avoid damage.

● Assembly and installation

Please note: remove all packaging material from the product. Decide prior to mounting where the product is to be mounted. Before drilling the fixing holes, satisfy yourself that there is no danger of drilling into or damaging gas or water pipes or electricity cables in the position where you are about to drill the holes. Use a drill to drill the holes into the masonry. Observe all safety instructions provided in the operation and safety manual for your drill. Otherwise there is a risk of serious or fatal injury from electric shock.

Please note: the fixings included are suitable for conventional solid masonry. You should check independently what kind of fixings are best suited for the surface on which you intend to mount the light. If necessary, you should seek the advice of an expert.

When deciding where to mount the light, pay attention to the following:

- ☐ Ensure the product illuminates the desired area. Make sure that the motion sensor 4 covers the desired area.
- ☐ The motion sensor has a maximum detection range of 10m with a field of view of approx. 120°.
- ☐ Ensure that the motion sensor 4 is not in a position where street lighting will shine on it at night. This may impair the function.
- ☐ The recommended installation height is 2 to 4m. If possible, mount the Spotlight in a position where it will not be exposed to dirt or dust and is protected from rain (e.g. under a roof overhang) and other weathering effects.

Please note: the solar panel 2 should be positioned where it will be exposed to as much direct sunlight as possible. Even partial shade during the day can significantly impair the charging process.

Orientation:

The optimum alignment is facing south. Choose an orientation facing slightly to the west rather than slightly to the east.

● Mounting the Spotlight

- ☐ Transfer the positions of the guide holes 3 to the mounting point on the wall (see Fig. A).
- ☐ Drill two holes (dia. 6mm) and insert the matching wall plugs 8 (see Figs. C and G).
- ☐ Screw the screws 7 into the wall plugs 8, leaving a gap of approx. 3mm between the screw head and the wall (see Fig. C).
- ☐ Slot the guide holes 3 over the screws and then slide the Spotlight along the guides to fix it in place (see Fig. C).
- ☐ If necessary, adjust the gap between the screw heads and the mounting surface to provide a firm seating for the Spotlight.

Mounting Model 1020-S with a spacer

You have the option of mounting the Model 1020-S with a spacer (see Fig. E) (see above for mounting without a spacer).

- ☐ Screw the spacer 9 securely onto the floodlight using the screws 11 (see Fig. F).
- ☐ Screw the spacer 9 securely in place by inserting the screws 7 through the guide holes 12 into the wall plugs 8 and firmly tightening them (see Fig. G).

● Positioning the Spotlight/ solar panel

The Spotlight can be adjusted horizontally (top/bottom) to an angle of up to 180° (see Fig. D).

- ☐ Loosen the two Spotlight star knobs 6 to adjust the Spotlight (see Fig. B).
- ☐ When the desired position is obtained, tighten the star knobs again. If necessary, use a screwdriver to hold the screw while tightening the star knob (due to the design, we recommend using an offset screwdriver).

Positioning model 1020-S with a spacer
The Spotlight can be adjusted horizontally (top/bottom) to an angle of up to 180° (see Fig. H).

- Loosen the spacer star knob 10 to adjust the height of the floodlight (see Fig. H).
- When the desired position is obtained, tighten the star knob again.
- Loosen the Spotlight star knob 6 to adjust the angle (see Fig. H).
- When the desired position is obtained, tighten the star knob again. If necessary, use a screwdriver to hold the screw while tightening the star knob (due to the design, we recommend using an offset screwdriver).

Please note: the motion sensor has a field of view of up to 120°. Make sure that the motion sensor faces directly towards the desired detection zone.
Please note: to ensure the solar panel functions as effectively as possible, make sure that the surface of the solar panel 2 is not dirty.

● Charging the battery

- The battery is charged in all operating modes. To optimise initial charging, charge the product while it is turned off.

Please note: the battery is fully charged after it has been well exposed to sunlight for 7 to 8 hours. The duration of the charging process depends on the battery's charge level and the quality of the sunlight.

● Operation

The product can be operated in three different modes. The operating mode is set by means of the switch 5.
Please note: the solar panel will turn on the product in twilight or darkness in the mode you have set.
Please note: battery charging via the solar panel does not depend on which mode is selected. The battery is charged continuously at all times.

Mode 1

- Press and hold the switch 5 for 3 seconds to switch to "Mode 1".
- The floodlight will light up once and remain lit at low brightness.
- If the motion sensor detects movement within its range, the Spotlight will light up at maximum brightness.
- After approx. 15 seconds, the floodlight will light up again at low brightness.

Mode 2

- Press the switch 5 again to switch to "Mode 2".
- The light will flicker twice and then switch off.
- If the motion sensor detects movement within its range, the Spotlight will light up at maximum brightness.
- After approx. 15 seconds, it will switch off again.

Mode 3

- Press the switch 5 again to switch to "Mode 3".
- The light will flicker 3 times. The floodlight will light up with low brightness. The motion sensor is inactive in this mode.

Switching off the Spotlight

- To switch off the Spotlight, press the switch 5 for a fourth time.

● Troubleshooting

● = Fault
◉ = Cause
○ = Solution

● = The product fails to switch on.
◉ = The product is switched off.
○ = Press the switch 5 to turn on the product (see section "Operation").

● = The light is flickering.
◉ = The battery is almost fully discharged.
○ = Charge the battery (see section "Charging the battery").

● Cleaning and storage

- Switch the product off if you want to stop using it, store it away and/or clean it.
- Regularly inspect the motion sensor 4 and the solar panel 2 to make sure they are not dirty. Remove any dirt to ensure the product works correctly.
- Keep the product and especially the solar panel free of snow and ice in winter.
- Use only a dry, lint-free cloth for cleaning. If the product is very dirty, dampen the cloth slightly.

● Disposal

Note the labels on the packaging materials when sorting the waste; they are marked with abbreviations (a) and numbers (b) with the following meanings:

1-7:	Plastics
20-22:	Paper and cardboard
80-98:	Composite materials

You can find out how to dispose of the used product by contacting your local district or city council.

In the interest of environmental protection, when the product has reached the end of its useful life, do not dispose of it as general household waste but have it properly recycled. For information on recycling centres and their opening times, please contact your local council.

Faulty or used batteries must be recycled in accordance with Directive 2006/66/EC and its amendments. Return batteries and/or the product to the local recycling facilities provided.

Risk of environmental damage from incorrect disposal of rechargeable batteries!

Batteries must not be disposed of as general household waste. They may contain toxic heavy metals* and are subject to special waste treatment. Batteries and rechargeable batteries that are not permanently fixed inside the product must be removed before disposal of the product and disposed of separately. Please ensure batteries/ rechargeable batteries are fully discharged when disposed of! Wherever possible, use rechargeable batteries rather than single-use batteries.

*) Marked as followed: Cd = cadmium, Hg = mercury, Pb = lead

● Warranty

Dear customer, This product comes with a 3-year warranty from the date of purchase. In the event that this product is faulty, you have legal rights against the seller of the product. These statutory rights are not restricted by our warranty as set out below.

Warranty terms

The warranty period begins with the date of purchase. Please keep the original receipt in a safe place. It is required as proof of purchase. If a material or manufacturing defect occurs within three years of the date of purchase, we will repair or replace the product for you free of charge, or refund the purchase price, at our discretion. This warranty service is granted provided that the faulty device and the proof of purchase (receipt) are presented within three years, along with a brief written description of the fault and of when it occurred. If the fault is covered by our warranty, we will return the fixed product or send you a new one. No

new warranty period shall begin upon repair or replacement of the product.

Warranty period and statutory warranty claims
The warranty period is not renewed after a warranty service has been granted. This rule shall also apply for any replaced or repaired parts. Any damage or faults that already existed when buying the product must be reported immediately upon unpacking the product. A fee is charged for any repairs that are carried out after the end of the warranty period.

Warranty scope
The device was carefully manufactured according to the strictest quality guidelines and thoroughly tested before delivery. The warranty applies to material or manufacturing defects. This warranty does not apply to product parts that are subject to normal wear and tear and can therefore be regarded as wearing parts, or damage to fragile parts, such as switches, rechargeable batteries or parts that are made of glass. This warranty is void if the product has been damaged, improperly used or serviced. To ensure proper use, all instructions included in the manual must be followed carefully. All uses and actions that users are discouraged from or warned of in the manual must be avoided under all circumstances. The product is intended for private household use only, and not for commercial activities. The warranty is void, if the product is treated inappropriately, if force is applied, and in the case of any manipulation that is not carried out by our authorised service branch.

Warranty processing
To ensure your request is handled swiftly, please observe the following **Notes:**

- Please have the receipt and the article number (e.g. IAN 123456) ready as proof of purchase for all enquiries.
- Please refer to the type plate on the product, an engraving on the product, the cover of the manual (bottom left) or the sticker on the back or base of the product to find out the product number.
- In the case of any malfunctions or other defects, please call or email the service department indicated below as a first step.
- After your product has been registered as faulty, you can send it to the specified service address, free of charge. Please include the proof of purchase (receipt) and information about the defect and about when it occurred.

● Service

GB

Service Great Britain
Tel.: 00800 80040044
E-Mail: administration@mynetsend.de

IAN 392501_2201

Please have the receipt and the article number (e.g. IAN 123456) ready as proof of purchase for all enquiries.

You can find an up-to-date version of the operating instructions at:
www.citygate24.de

You can download this and many other manuals, product videos and installation software at **www.lidl-service.com**. Scanning the QR code on the front page will take you directly to the Lidl Service web page (www.lidl-service.com) where you can access the user instructions by entering the item number (IAN) 123456_7890.

FSC
MIX
Paper
FSC® C164456

citygate24 GmbH
Lange Mühren 1
20095 Hamburg
GERMANY

06/2022
Model No.: 1020-B / 1020-S

10/2022

IAN 392501_2201

1