LIVARNO home

PDF ONLINE
www.lidl-service.com

LED SOLAR LIGHT WITH MOTION DETECTOR

(GB)
LED SOLAR LIGHT WITH MOTION DETECTOR
Operating and safety information

(PL)
REFLEKTOR SOLARNY LED Z SYGNALIZATOREM RUCHU
Uwagi dotyczące obsługi i bezpieczeństwa

(LT)
LED PROŽEKTORIUS SU SAULĖS BATERIJA IR JUDESIO DETEKTORIUMI
Valdymo ir saugos nurodymai

(EE)
LIIKUMISANDURI JA PÄIKESEPATAREIGA LED-KIIRGUR
Käsitsus- ja ohutusjuhised

(LV)
LED PROŽEKTORS AR SAULES BATERIJU UN KUSTĪBU DETEKTORU
Lietošanas un drošības norādījumi

(DE) (AT) (CH)
LED-SOLARSTRAHLER MIT BEWEGUNGSMELDER
Bedienungs- und Sicherheitshinweise

IAN 392501_2201

(PL) (LT) (LV)

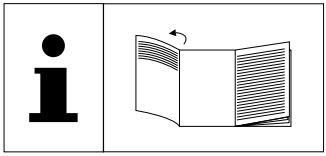

(GB)
Before you start reading, please fold out the illustrations page and familiarise yourself with all of the item's functions.

(PL)
Przed lekturą instrukcji obsługi otworzyć stronę z rysunkami i zapoznać się z wszystkimi funkcjami produktu.

(LT)
Prieš skaitydami atsiverskite puslapį su paveikslėliais ir paskui susipažinkite su visomis šio gaminio funkcijomis.

(EE)
Avage enne lugemist joonistega lehekülg ja tutvuge seejärel toote kõikide funktsioonidega.

(LV)
Pirms lasīšanas atveriet lapu ar attēliem un iepazīstieties ar visām izstrādājuma funkcijām.

(DE) (AT) (CH)
Klappen Sie vor dem Lesen die Seite mit den Abbildungen aus und machen Sie sich anschließend mit allen Funktionen des Artikels vertraut.

GB	Operating and safety information	page	7
PL	Uwagi dotyczące obsługi i bezpieczeństwa	strona	14
LT	Valdymo ir saugos nurodymai	puslapis	22
EE	Käsitsus- ja ohutusjuhised	lehekülg	29
LV	Lietošanas un drošības norādījumi	lappuse	35
DE/AT/CH	Bedienungs- und Sicherheitshinweise	Seite	42

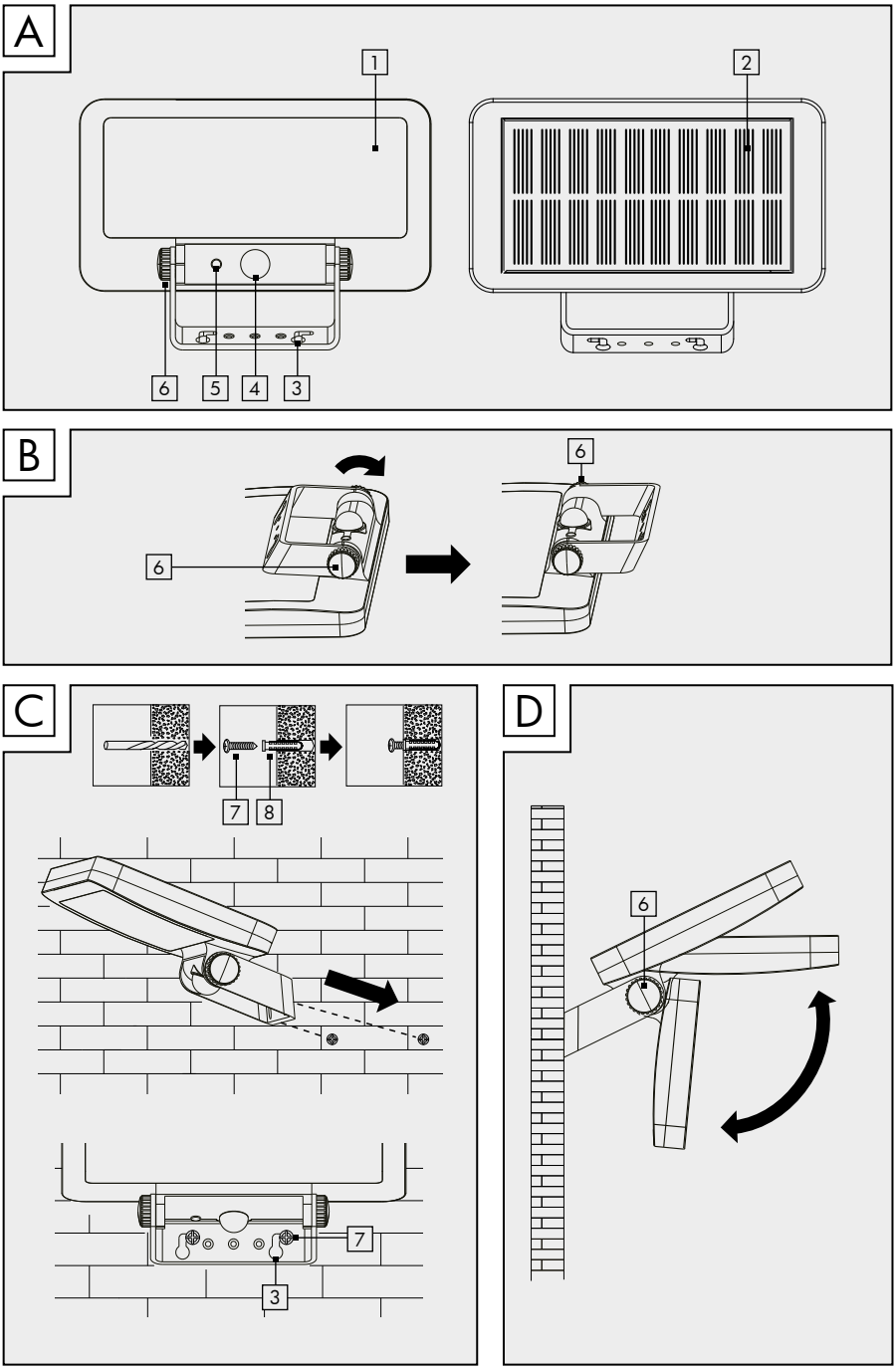
A
1
2
6
5
4
3
B
6
6
C
7
8
7
3
D
6

E

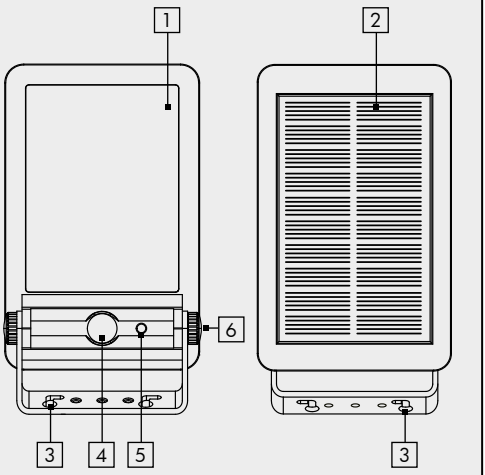

F

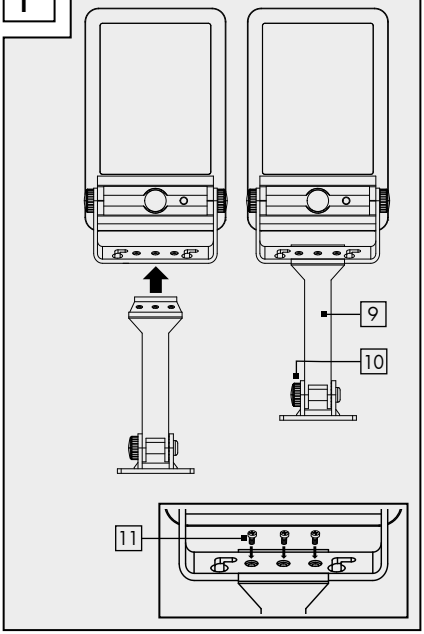

G

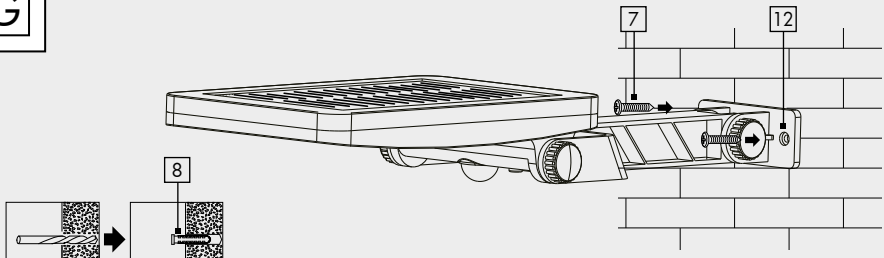

H

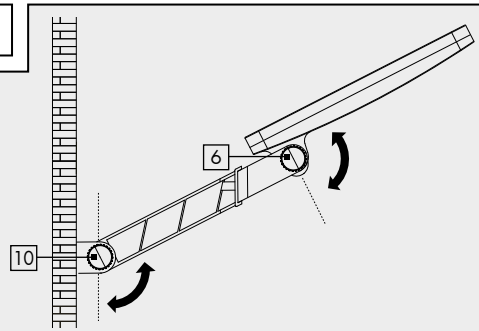

GB

Introduction 7
Explanation of symbols 7
Intended use 7
Specifications supplied 8
Description of parts 8
Technical data 8
Safety instructions 8
Risk of leakage from batteries/ rechargeable batteries 9
Assembly and installation 9
Mounting the Spotlight 10
Positioning the Spotlight/ solar panel 10
Charging the battery 11
Operation 11
Troubleshooting 11
Cleaning and storage 11
Disposal 12
Warranty 12
Service 13

PL

Wstęp 14
Objaśnienie symboli 14
Użytkowanie zgodne z przeznaczeniem 14
Zakres dostawy 15
Opis części 15
Dane techniczne 15
Uwagi dotyczące bezpieczeństwa 16
Niebezpieczeństwo wycieku elektrolitu z baterii/ akumulatorów 16
Montaż 17
Montaż reflektora 17
Ustawianie reflektora / panelu solarnego 18
Ładowanie akumulatora 18
Obsługa 18
Usuwanie usterek 19
Czyszczenie i przechowywanie 19
Utylizacja 19
Gwarancja 20
Serwis 21

LT

Įžanga 22
Ženklų paaiškinimas 22
Naudojimas pagal paskirtį 23
Tiekiamas rinkinys 23
Dalių aprašas 23
Techniniai duomenys 23
Saugos nurodymai 24
Baterijų / akumuliatorių ištekėjimo pavojus 24
Surinkimas 25
Šviestuvo montavimas 25
Šviestuvo / saulės baterijos plokštės padėties nustatymas 25
Akumuliatoriaus įkrovimas 26
Valdymas 26
Trikčių šalinimas 26
Valymas ir laikymas nenaudojant 27
Šalinimas 27
Garantija 27
Klientų aptarnavimas 28

EE

Sissejuhatus 29
Märkide selgitus 29
Sihipärane kasutamine 29
Tarnekomplekt 30
Osade kirjeldus 30
Tehnilised andmed 30
Ohutusjuhised 30
Patareide/akude lekkeoht 31
Montaaž 31
Prožektori monteerimine 32
Prožektori/päikesepaneeli rihtimine 32
Aku laadimine 32
Käsitsemine 33
Vigade kõrvaldamine 33
Puhastamine ja ladustamine 33
Jäätmekäitlus 33
Garantii 34
Teenindus 35

(LV)

Ievads ... 35
Simbolu skaidrojums ... 35
Paredzētais pielietojums ... 36
Piegādes komplekts ... 36
Daļu apraksts ... 36
Tehniskie dati ... 37
Drošības norādījumi ... 37
Bateriju/akumulatoru iztecēšanas risks ... 38
Montāža ... 38
Gaismekļa uzstādīšana ... 38
Gaismekļa/solārā paneļa pozicionēšana ... 39
Akumulatora uzlāde ... 39
Lietošana ... 39
Problēmu novēršana ... 40
Tīrīšana un glabāšana ... 40
Utilizācija ... 40
Garantija ... 41
Serviss ... 42

(DE) (AT) (CH)

Einleitung ... 42
Zeichenerklärung ... 42
Bestimmungsgemäße Verwendung 43
Lieferumfang ... 43
Teilebeschreibung ... 43
Technische Daten ... 44
Sicherheitshinweise ... 44
Risiko des Auslaufens von Batterien/ Akkus ... 45
Montage ... 45
Strahler montieren ... 46
Strahler/Solarpanel ausrichten ... 46
Akku aufladen ... 47
Bedienung ... 47
Fehlerbehebung ... 47
Reinigung und Lagerung ... 47
Entsorgung ... 48
Garantie ... 48
Service ... 49

LED Solar Light with Motion Detector

● Introduction

Congratulations on the purchase of your new product. You have chosen a high-quality product. Please read these operating instructions thoroughly and carefully. These instructions are an essential part of the product and contain important information on first-time use and handling. Always observe all safety instructions. If you have any questions or are unsure how to operate the product, please contact your retailer or service centre. Please keep this manual in a safe place and pass it on to third parties where necessary.
Name of product as referred to below: "Spotlight"

● Explanation of symbols

Read the operating instructions!

Issue date of instruction manual (month/year)

Date of manufacture (month/year)

Direct current

Risk of fatal injury and accidents for infants and children!

Observe warning notices and safety instructions!

Explosion hazard!

Wear protective gloves!

This symbol indicates that the product operates with safety extra-low voltage (SELV/PELV, protection class III).

IP65

Protected against ingress of dust (dust-proof, fully contactproof) and jet proofed from any direction.

Any protective cover that is cracked or split must be replaced. If the product is damaged in any way, stop using it immediately and contact the service address indicated below.

Not suitable for indoor lighting

Sensor range

Detection angle

Dispose of packaging and product in an environmentally friendly manner!

Risk of environmental damage from incorrect disposal of batteries/rechargeable batteries!

Packaging made of FSC certified wood mix

With the CE label, the manufacturer confirms that this product complies with the applicable European directives.

● Intended use

The product is intended for automatic illumination in outdoor areas (e.g. garden, patio, etc.). The product must not be installed indoors, as the battery cannot then be charged. The product is not suitable for general indoor lighting in the home. This product is intended for use in private households only. Any type of use other than

that described above or any modification of the product is prohibited and likely to cause damage or even personal injury. The manufacturer or retailer accepts no liability for loss or damage that occurs as a result of use other than intended or incorrect use.

● Specifications supplied

Model 1020-B
1 x LED solar floodlight with motion sensor
1 x Set of fixings (2 wall plugs and 2 screws)
1 x Instruction manual

Model 1020-S
1 x LED solar floodlight with motion sensor
1 x Spacer
1 x Set of fixings (2 wall plugs and 5 screws)
1 x Instruction manual

● Description of parts

1 LED module
2 Solar panel
3 Guide holes
4 Motion sensor
5 Switch
6 Floodlight star knob
7 Screw
8 Wall plug
9 Spacer (1020-S)
10 Spacer star knob (1020-S)
11 Screw (1020-S)
12 Spacer guide holes (1020-S)

● Technical data

Model number:	1020-B / 1020-S
Input voltage (spotlight):	3,7 V ⎓, 5 W
Solar panel:	300mA, max. 1.5W
Li-ion battery:	3,7 V ⎓, 1500 mAh (non-replaceable)
Light source:	56 LEDs (non-replaceable)
Motion sensor:	Detection range: max. 10m Field of view: approx. 120°
Luminous power:	max. 450 lm
Colour temperature:	6500K (cold white)
Recommended installation height:	approx. 2-4m
Dimensions of floodlight (including wall bracket):	approx. 20 x 14 x 4 cm (Model 1020-B) approx. 34 x 11 x 4 cm (Model 1020-S)
Max. projection area:	approx. 119cm² (Model 1020-B) approx. 118cm² (Model 1020-S)
Weight:	approx. 240 g (Model 1020-B) approx. 240 g (Model 1020-S with spacer)

● Safety instructions

Safety instructions

⚠ WARNING!

RISK OF FATAL INJURY AND ACCIDENTS FOR INFANTS AND CHILDREN! Never leave children unsupervised with the packaging material. There is a danger of suffocation from the packaging material. Children often underestimate the dangers. Always keep children away from the product.

- This product can be used by children aged 8 years and over, as well as by persons with limited physical, sensory or mental abilities or lacking in experience and knowledge if they have been supervised

and instructed as to the safe use of the product and understand the resulting hazards. Do not let children play with the product. Cleaning and maintenance may not be carried out by children without proper supervision.
- Do not use the product if you notice any damage.
- The manufacturer/distributor of this product accepts no responsibility whatsoever for personal injury or damage resulting from incorrect installation or use.
- Do not immerse the product in water or any other liquids.
- Keep the product away from naked flames and hot surfaces.
- The LED module 1 is not replaceable.
- The LEDs are not replaceable. Once the light source reaches the end of its service life, the product must be replaced.
- **RISK OF FATAL INJURY!** Keep children away from the work area during installation. The product as supplied includes a number of screws and other small parts. These can be fatal if they are swallowed or inhaled.

Safety instructions for batteries/rechargeable batteries

- **RISK OF FATAL INJURY!** Keep batteries/rechargeable batteries out of the reach of children. If swallowed, seek medical advice immediately!
- **PLEASE NOTE!** The rechargeable battery is not replaceable. When it is worn out, the entire product must be disposed of.
- **EXPLOSION HAZARD!** Never recharge non-rechargeable batteries. Do not short-circuit and/or open up batteries/rechargeable batteries. They could overheat, cause a fire or explode.
- Never throw batteries/rechargeable batteries into fire or water.
- Do not expose the batteries/rechargeable batteries to mechanical stress.

Risk of leakage from batteries/rechargeable batteries

- Avoid exposing (rechargeable) batteries to extreme conditions and temperatures, e.g. radiators or direct sunlight.
- Avoid contact with skin, eyes and mucous membranes! In the event of skin contact with battery acid, rinse the affected area immediately with plenty of clean water and seek medical advice immediately!
- **WEAR PROTECTIVE GLOVES!** Leaking or damaged batteries/rechargeable batteries can cause chemical burns if they come into contact with the skin. Therefore, wear suitable protective gloves in such cases.
- In the event that a battery leaks, remove it from the product immediately to avoid damage.

Assembly and installation

Please note: remove all packaging material from the product. Decide prior to mounting where the product is to be mounted. Before drilling the fixing holes, satisfy yourself that there is no danger of drilling into or damaging gas or water pipes or electricity cables in the position where you are about to drill the holes. Use a drill to drill the holes into the masonry. Observe all safety instructions provided in the operation and safety manual for your drill. Otherwise there is a risk of serious or fatal injury from electric shock.

Please note: the fixings included are suitable for conventional solid masonry. You should check independently what kind of fixings are best suited for the surface on which you intend to mount the light. If

necessary, you should seek the advice of an expert.

When deciding where to mount the light, pay attention to the following:

- ☐ Ensure the product illuminates the desired area. Make sure that the motion sensor [4] covers the desired area.
- ☐ The motion sensor has a maximum detection range of 10m with a field of view of approx. 120°.
- ☐ Ensure that the motion sensor [4] is not in a position where street lighting will shine on it at night. This may impair the function.
- ☐ The recommended installation height is 2 to 4m. If possible, mount the Spotlight in a position where it will not be exposed to dirt or dust and is protected from rain (e.g. under a roof overhang) and other weathering effects.

Please note: the solar panel [2] should be positioned where it will be exposed to as much direct sunlight as possible. Even partial shade during the day can significantly impair the charging process.

Orientation:

The optimum alignment is facing south. Choose an orientation facing slightly to the west rather than slightly to the east.

● Mounting the Spotlight

- ☐ Transfer the positions of the guide holes [3] to the mounting point on the wall (see Fig. A).
- ☐ Drill two holes (dia. 6mm) and insert the matching wall plugs [8] (see Figs. C and G).
- ☐ Screw the screws [7] into the wall plugs [8], leaving a gap of approx. 3mm between the screw head and the wall (see Fig. C).
- ☐ Slot the guide holes [3] over the screws and then slide the Spotlight along the guides to fix it in place (see Fig. C).
- ☐ If necessary, adjust the gap between the screw heads and the mounting surface to provide a firm seating for the Spotlight.

Mounting Model 1020-S with a spacer

You have the option of mounting the Model 1020-S with a spacer (see Fig. E) (see above for mounting without a spacer).

- ☐ Screw the spacer [9] securely onto the floodlight using the screws [11] (see Fig. F).
- ☐ Screw the spacer [9] securely in place by inserting the screws [7] through the guide holes [12] into the wall plugs [8] and firmly tightening them (see Fig. G).

● Positioning the Spotlight/ solar panel

The Spotlight can be adjusted horizontally (top/bottom) to an angle of up to 180° (see Fig. D).

- ☐ Loosen the two Spotlight star knobs [6] to adjust the Spotlight (see Fig. B).
- ☐ When the desired position is obtained, tighten the star knobs again. If necessary, use a screwdriver to hold the screw while tightening the star knob (due to the design, we recommend using an offset screwdriver).

Positioning model 1020-S with a spacer

The Spotlight can be adjusted horizontally (top/bottom) to an angle of up to 180° (see Fig. H).

- ☐ Loosen the spacer star knob [10] to adjust the height of the floodlight (see Fig. H).
- ☐ When the desired position is obtained, tighten the star knob again.
- ☐ Loosen the Spotlight star knob [6] to adjust the angle (see Fig. H).
- ☐ When the desired position is obtained, tighten the star knob again. If necessary, use a screwdriver to hold the screw while tightening the star knob (due to the design, we recommend using an offset screwdriver).

Please note: the motion sensor has a field of view of up to 120°. Make sure that the motion sensor faces directly towards the

desired detection zone.
Please note: to ensure the solar panel functions as effectively as possible, make sure that the surface of the solar panel [2] is not dirty.

● Charging the battery

- The battery is charged in all operating modes. To optimise initial charging, charge the product while it is turned off.

Please note: the battery is fully charged after it has been well exposed to sunlight for 7 to 8 hours. The duration of the charging process depends on the battery's charge level and the quality of the sunlight.

● Operation

The product can be operated in three different modes. The operating mode is set by means of the switch [5].
Please note: the solar panel will turn on the product in twilight or darkness in the mode you have set.
Please note: battery charging via the solar panel does not depend on which mode is selected. The battery is charged continuously at all times.

Mode 1
- Press and hold the switch [5] for 3 seconds to switch to "Mode 1".
- The floodlight will light up once and remain lit at low brightness.
- If the motion sensor detects movement within its range, the Spotlight will light up at maximum brightness.
- After approx. 15 seconds, the floodlight will light up again at low brightness.

Mode 2
- Press the switch [5] again to switch to "Mode 2".
- The light will flicker twice and then switch off.
- If the motion sensor detects movement within its range, the Spotlight will light up at maximum brightness.
- After approx. 15 seconds, it will switch off again.

Mode 3
- Press the switch [5] again to switch to "Mode 3".
- The light will flicker 3 times. The floodlight will light up with low brightness. The motion sensor is inactive in this mode.

Switching off the Spotlight
- To switch off the Spotlight, press the switch [5] for a fourth time.

● Troubleshooting

● = Fault
◉ = Cause
○ = Solution

● = The product fails to switch on.
◉ = The product is switched off.
○ = Press the switch [5] to turn on the product (see section "Operation").

● = The light is flickering.
◉ = The battery is almost fully discharged.
○ = Charge the battery (see section "Charging the battery").

● Cleaning and storage

- Switch the product off if you want to stop using it, store it away and/or clean it.
- Regularly inspect the motion sensor [4] and the solar panel [2] to make sure they are not dirty. Remove any dirt to ensure the product works correctly.
- Keep the product and especially the solar panel free of snow and ice in winter.
- Use only a dry, lint-free cloth for cleaning. If the product is very dirty, dampen the cloth slightly.

● Disposal

Note the labels on the packaging materials when sorting the waste; they are marked with abbreviations (a) and numbers (b) with the following meanings:

1-7: Plastics
20-22: Paper and cardboard
80-98: Composite materials

You can find out how to dispose of the used product by contacting your local district or city council.

In the interest of environmental protection, when the product has reached the end of its useful life, do not dispose of it as general household waste but have it properly recycled. For information on recycling centres and their opening times, please contact your local council.

Faulty or used batteries must be recycled in accordance with Directive 2006/66/EC and its amendments. Return batteries and/or the product to the local recycling facilities provided.

Risk of environmental damage from incorrect disposal of rechargeable batteries!

Batteries must not be disposed of as general household waste. They may contain toxic heavy metals* and are subject to special waste treatment. Batteries and rechargeable batteries that are not permanently fixed inside the product must be removed before disposal of the product and disposed of separately. Please ensure batteries/ rechargeable batteries are fully discharged when disposed of! Wherever possible, use rechargeable batteries rather than single-use batteries.

*) Marked as followed: Cd = cadmium, Hg = mercury, Pb = lead

● Warranty

Dear customer, This product comes with a 3-year warranty from the date of purchase. In the event that this product is faulty, you have legal rights against the seller of the product. These statutory rights are not restricted by our warranty as set out below.

Warranty terms

The warranty period begins with the date of purchase. Please keep the original receipt in a safe place. It is required as proof of purchase. If a material or manufacturing defect occurs within three years of the date of purchase, we will repair or replace the product for you free of charge, or refund the purchase price, at our discretion. This warranty service is granted provided that the faulty device and the proof of purchase (receipt) are presented within three years, along with a brief written description of the fault and of when it occurred. If the fault is covered by our warranty, we will return the fixed product or send you a new one. No new warranty period shall begin upon repair or replacement of the product.

Warranty period and statutory warranty claims

The warranty period is not renewed after a warranty service has been granted. This rule shall also apply for any replaced or repaired parts. Any damage or faults that already existed when buying the product must be reported immediately upon unpacking the product. A fee is charged for any repairs that are carried out after the end of the warranty period.

Warranty scope

The device was carefully manufactured according to the strictest quality guidelines and thoroughly tested before delivery. The warranty applies to material or manufacturing defects. This warranty does

not apply to product parts that are subject to normal wear and tear and can therefore be regarded as wearing parts, or damage to fragile parts, such as switches, rechargeable batteries or parts that are made of glass. This warranty is void if the product has been damaged, improperly used or serviced. To ensure proper use, all instructions included in the manual must be followed carefully. All uses and actions that users are discouraged from or warned of in the manual must be avoided under all circumstances. The product is intended for private household use only, and not for commercial activities. The warranty is void, if the product is treated inappropriately, if force is applied, and in the case of any manipulation that is not carried out by our authorised service branch.

Warranty processing
To ensure your request is handled swiftly, please observe the following **Notes:**

- Please have the receipt and the article number (e.g. IAN 123456) ready as proof of purchase for all enquiries.
- Please refer to the type plate on the product, an engraving on the product, the cover of the manual (bottom left) or the sticker on the back or base of the product to find out the product number.
- In the case of any malfunctions or other defects, please call or email the service department indicated below as a first step.
- After your product has been registered as faulty, you can send it to the specified service address, free of charge. Please include the proof of purchase (receipt) and information about the defect and about when it occurred.

● Service

GB

Service Great Britain
Tel.: 00800 80040044
E-Mail: administration@mynetsend.de

IAN 392501_2201

Please have the receipt and the article number (e.g. IAN 123456) ready as proof of purchase for all enquiries.

You can find an up-to-date version of the operating instructions at:
www.citygate24.de

You can download this and many other manuals, product videos and installation software at **www.lidl-service.com**.
Scanning the QR code on the front page will take you directly to the Lidl Service web page (www.lidl-service.com) where you can access the user instructions by entering the item number (IAN) 123456_7890.

Reflektor solarny LED z sygnalizatorem ruchu

● Wstęp

Gratulujemy zakupu nowego produktu. Nasz produkt jest wyrobem wysokiej jakości. Uważnie przeczytać całą niniejszą instrukcję obsługi. Stanowi ona nieodłączną część produktu i zawiera istotne informacje dotyczące uruchamiania oraz użytkowania produktu. Zawsze przestrzegać uwag dotyczących bezpieczeństwa. W razie pytań lub wątpliwości związanych z użytkowaniem produktu zapraszamy do kontaktu ze sprzedawcą lub placówką serwisową. Instrukcję starannie przechowywać i w razie potrzeby przekazać innym użytkownikom. Nazwa produktu w dalszej części instrukcji obsługi: „reflektor"

● Objaśnienie symboli

Przeczytać instrukcję obsługi!

Data publikacji instrukcji obsługi (miesiąc/rok)

Data produkcji (miesiąc/rok)

Napięcie stałe

Zagrożenie życia i niebezpieczeństwo wypadku niemowląt i dzieci!

Przestrzegać komunikatów ostrzegawczych i uwag dotyczących bezpieczeństwa!

Niebezpieczeństwo wybuchu!

Nosić rękawice ochronne!

Ten symbol wskazuje, że produkt wykorzystuje bardzo niskie napięcie znamionowe (SELV/PELV) – klasa ochronności III.

IP65

Ochrona przed wnikaniem pyłu (pyłoszczelność, pełna ochrona przed dotykiem) i ochrona przed strumieniami wody ze wszystkich kierunków.

Każdą pękniętą osłonę trzeba wymienić. W razie uszkodzenia niezwłocznie wyłączyć produkt i skontaktować się z serwisem, którego adres można znaleźć poniżej.

Produkt nie nadaje się do oświetlania pomieszczeń.

Zasięg detekcji

Kąt detekcji

Opakowanie i produkt poddać ekologicznej utylizacji!

Szkody środowiskowe związane z nieprawidłową utylizacją baterii/ akumulatorów!

Opakowanie z drewna mieszanego z certyfikatem FSC

Umieszczając znak CE producent deklaruje, że produkt spełnia wymogi dyrektyw europejskich.

● Użytkowanie zgodne z przeznaczeniem

Produkt jest przeznaczony do automatycznego oświetlania terenów zewnętrznych (np. ogrodu, tarasu itp.).

Produktu nie wolno montować we wnętrzach, ponieważ uniemożliwia to ładowanie akumulatora. Produkt nie nadaje się do oświetlania pomieszczeń w gospodarstwie domowym. Produkt jest przeznaczony wyłącznie do stosowania w gospodarstwach domowych. Każde użycie inne niż opisane powyżej oraz jakiekolwiek modyfikacje produktu są niedozwolone i mogą prowadzić do szkód materialnych, a nawet obrażeń. Producent i sprzedawca nie ponoszą odpowiedzialności za szkody stanowiące następstwo użycia nieprawidłowego i niezgodnego z przeznaczeniem.

● Zakres dostawy

Model 1020-B
1 reflektor solarny LED z detektorem ruchu
1 zestaw materiałów montażowych (2 kołki rozporowe i 2 wkręty)
1 instrukcja obsługi

Model 1020-S
1 reflektor solarny LED z detektorem ruchu
1 element dystansowy
1 zestaw materiałów montażowych (2 kołki rozporowe i 5 wkrętów)
1 instrukcja obsługi

● Opis części

1 Moduł LED
2 Panel solarny
3 Otwory prowadzące
4 Detektor ruchu
5 Przełącznik
6 Pokrętło reflektora
7 Śruba
8 Kołek rozporowy
9 Element dystansowy (1020-S)
10 Pokrętło elementu dystansowego (1020-S)
11 Wkręt (1020-S)
12 Otwory prowadzące elementu dystansowego (1020-S)

● Dane techniczne

Model:	1020-B / 1020-S
Napięcie na wejściu (reflektor):	3,7 V ⎓, 5 W
Panel solarny:	300 mA, maks. 1,5 W
Akumulator Li-Ion:	3,7 V ⎓, 1500 mAh (niewymienny)
Źródło światła:	56x LED (niewymienny)
Detektor ruchu:	zasięg detekcji: maks. 10 m kąt detekcji: ok. 120°
Strumień świetlny:	maks. 450 lm
Temperatura barwowa:	6500 K (zimna biel)
Zalecana wysokość instalacji:	ok. 2-4 m
Wymiary reflektora (z uchwytem naściennym):	ok. 20 x 14 x 4 cm (model 1020-B) ok. 34 x 11 x 4 cm (model 1020-S)
Maksymalna powierzchnia oświetlania:	ok. 119 cm² (model 1020-B) ok. 118 cm² (model 1020-S)
Ciężar:	ok. 240 g (model 1020-B) ok. 240 g (model 1020-S z elementem dystansowym)

● Uwagi dotyczące bezpieczeństwa

Uwagi dotyczące bezpieczeństwa

⚠ OSTRZEŻENIE!

ZAGROŻENIE ŻYCIA I NIEBEZPIECZEŃSTWO WYPADKU NIEMOWLĄT I DZIECI! Dzieci nie pozostawiać bez nadzoru w pobliżu opakowania. Niebezpieczeństwo uduszenia elementami opakowania. Dzieci często nie dostrzegają niebezpieczeństw. Utrzymywać dzieci z dala od produktu.

- Produktu wolno używać dzieciom od 8. roku życia i osobom o ograniczonych zdolnościach fizycznych, sensorycznych oraz umysłowych, jak również osobom niedoświadczonym i nieposiadającym odpowiedniej wiedzy, wyłącznie pod nadzorem i po udzieleniu instrukcji na temat bezpiecznego obchodzenia się z produktem oraz pod warunkiem zrozumienia zagrożeń z tym związanych. Dzieciom nie wolno bawić się produktem. Dzieciom nie wolno bez nadzoru czyścić i konserwować produktu.
- W razie stwierdzenia jakichkolwiek uszkodzeń produktu nie wolno użytkować.
- Producent/dystrybutor produktu nie ponosi odpowiedzialności za obrażenia lub szkody wynikające z niewłaściwej instalacji/użytkowania.
- Produktu nigdy nie zanurzać w wodzie ani innych cieczach.
- Produkt utrzymywać z dala od otwartego ognia i gorących powierzchni.
- Moduł LED [1] nie nadaje się do wymiany.
- LED nie nadają się do wymiany. Gdy źródło światła osiągnie kres swojej żywotności, cały produkt trzeba poddać wymianie.
- **ZAGROŻENIE ŻYCIA!** Podczas montażu dzieci utrzymywać z dala od obszaru roboczego. W komplecie znajduje się wiele wkrętów oraz innych drobnych elementów. W przypadku połknięcia lub inhalacji mogą one stanowić zagrożenie życia.

Uwagi dotyczące bezpieczeństwa baterii/ akumulatorów

- **ZAGROŻENIE ŻYCIA!** Baterie/ akumulatory przechowywać poza zasięgiem dzieci. W razie połknięcia bezzwłocznie skontaktować się z lekarzem!
- **INFORMACJA!** Akumulator nie jest przeznaczony do wymiany. Po zakończeniu żywotności konieczne jest zutylizowanie całego produkt.
- **NIEBEZPIECZEŃSTWO WYBUCHU!** Nigdy nie ładować baterii nieprzeznaczonych do ładowania. Nie zwierać biegunów baterii/ akumulatorów i nie podejmować prób ich otwierania. Niebezpieczeństwo przegrzania, pożaru lub wybuchu.
- Nigdy nie wrzucać baterii/akumulatorów do ognia ani wody.
- Nie narażać baterii/akumulatorów na oddziaływanie obciążeń mechanicznych.

● Niebezpieczeństwo wycieku elektrolitu z baterii/akumulatorów

- Unikać narażania baterii/akumulatorów na oddziaływanie ekstremalnych warunków oraz temperatur, np. ze strony grzejników lub wskutek bezpośredniej ekspozycji na promienie słoneczne.
- Unikać kontaktu ze skórą, oczami i błonami śluzowymi! Miejsca, które miały kontakt z elektrolitem, natychmiast przepłukać dużą ilością czystej wody, a następnie bezzwłocznie skontaktować

się z lekarzem!

- **NOSIĆ RĘKAWICE OCHRONNE!** Elektrolit wyciekający z uszkodzonych baterii/akumulatorów może w kontakcie ze skórą powodować oparzenia chemiczne. Dlatego w razie wycieku elektrolitu zawsze nosić odpowiednie rękawice ochronne.
- Aby uniknąć uszkodzeń, w razie wycieku elektrolitu bezzwłocznie usunąć baterie z produktu.

● Montaż

Informacja: Usunąć wszystkie elementy opakowania z produktu. Przed rozpoczęciem montażu ustalić miejsce instalacji produktu. Przed przystąpieniem do wiercenia otworów montażowych upewnić się, że w miejscu wiercenia nie znajdują się przewody gazowe, wodociągowe lub energetyczne, które mogłyby ulec uszkodzeniu. Do wykonania otworów w murze używać wiertarki. Przestrzegać uwag dotyczących bezpieczeństwa oraz instrukcji obsługi wiertarki.
Niebezpieczeństwo śmierci lub obrażeń wskutek porażenia prądem elektrycznym.

Informacja: Dołączony materiał montażowy nadaje się do użycia na murach o standardowej twardości. Przed rozpoczęciem montażu zasięgnąć informacji w zakresie materiałów montażowych odpowiednich do wybranej powierzchni montażowej. W razie potrzeby zasięgnąć informacji u specjalisty.

Wybierając miejsce montażu produktu zwrócić uwagę na następujące kwestie:

- ☐ Upewnić się, że produkt będzie oświetlał odpowiedni obszar. Zapewnić, że detektor ruchu [4] obejmie swoim zasięgiem odpowiedni obszar.
- ☐ Zasięg detekcji detektora ruchu wynosi maks. 10 m, wartość kąta detekcji to ok. 120°.
- ☐ Zwrócić uwagę, aby w czasie nocy detektor ruchu [4] nie znajdował się strefie działania oświetlenia ulicznego. Oświetlenie uliczne może mieć negatywny wpływ na działanie detektora ruchu.
- ☐ Zalecana wysokość instalacji wynosi od 2 do 4 m. W miarę możliwości reflektor montować w miejscu wolnym od brudu i kurzu oraz osłoniętym przed deszczem (np. pod występem dachu) oraz wpływem innych warunków atmosferycznych.

Informacja: Panel solarny [2] wymaga do działania możliwie najbardziej bezpośredniego nasłonecznienia. Nawet częściowe zacienienie panelu solarnego w czasie dnia może znacząco negatywnie wpłynąć na ładowanie akumulatora.

Kierunki świata:
Optymalnie ustawiony produkt powinien być skierowany na południe. W razie potrzeby lepiej jest ustawić nieznaczny odchył na zachód, odchylenie produktu na wschód jest mniej korzystne.

● Montaż reflektora

- ☐ Zaznaczyć położenie otworów prowadzących [3] (patrz rys. A) na ścianie w miejscu montażu.
- ☐ Wywiercić dwa otwory (ø 6 mm) i umieścić w nich odpowiednie kołki rozporowe [8] (patrz rys. C i G).
- ☐ Wkręty [7] wkręcić do w kołków rozporowych [8] pozostawiając ok. 3 mm odstępu pomiędzy łbami wkrętów a ścianą montażową (patrz rys. C).
- ☐ Nasunąć otwory prowadzące [3] na śruby i docisnąć reflektor wzdłuż prowadnicy, aby go zamocować (patrz rys. C).
- ☐ W razie potrzeby dopasować odległość wkrętów do powierzchni montażowej, aby uzyskać ścisłe spasowanie reflektora.

Montaż modelu 1020-S z elementem dystansowym
Istnieje możliwość zamontowania modelu 1020-S (patrz rys. E) z elementem dystansowym (montaż bez elementu dystansowego, patrz wyżej).
- Wkrętami [11] przykręcić element dystansowy [9] do reflektora (patrz rys. F).
- Element dystansowy [9] przykręcić do ściany wprowadzając wkręty [7] przez otwory prowadzące [12] do kołków rozporowych [8] i mocno je dokręcając (patrz rys. G).

● Ustawianie reflektora / panelu solarnego

Reflektor można ustawiać poziomo (góra/dół) pod kątem do 180° (patrz rys. D).
- Aby ustawić reflektor, poluzować oba pokrętła reflektora [6] (patrz rys. B).
- Po ustawieniu odpowiedniego położenia ponownie mocno dokręcić pokrętła. W razie potrzeby do zablokowania śruby na pokrętle użyć wkrętaka (Ze względu na konstrukcję produktu zalecamy stosowanie śrubokręta kątowego.).

Regulacja ustawień modelu 1020-S z elementem dystansowym
Reflektor można ustawiać poziomo (góra/dół) pod kątem do 180° (patrz rys. H).
- Aby ustawić wysokość reflektora, poluzować pokrętło elementu dystansowego [10] (patrz rys. H).
- Po ustawieniu odpowiedniego położenia ponownie mocno dokręcić pokrętło.
- Aby ustawić odpowiedni kąt, poluzować pokrętło reflektora [6] (patrz rys. H).
- Po ustawieniu odpowiedniego położenia ponownie mocno dokręcić pokrętło. W razie potrzeby do zablokowania śruby na pokrętle użyć wkrętaka.(Ze względu na konstrukcję produktu zalecamy stosowanie śrubokręta kątowego.).

Informacja: Kąt detekcji detektora ruchu wynosi maks. 120°. Upewnić się, że detektor ruchu jest ustawiony w linii prostej w kierunku obszaru detekcji.
Informacja: Aby zapewnić optymalne działanie, powierzchnia panelu solarnego [2] nie może być zanieczyszczona.

● Ładowanie akumulatora

- Akumulator ładuje się niezależnie od aktualnego trybu pracy. Optymalne ładowanie można osiągnąć na początku, gdy produkt jest wyłączony.

Informacja: Przy odpowiednim nasłonecznieniu akumulator jest całkowicie naładowany po upływie 7 do 8 godzin. Czas ładowania jest uzależniony od początkowego stanu naładowania akumulatora oraz intensywności promieni słonecznych.

● Obsługa

Produkt oferuje trzy różne tryby pracy. Można jest ustawić przełącznikiem [5].
Informacja: Panel solarny włącza produkt o zmierzchu lub po nastaniu ciemności i aktywuje ustawiony tryb pracy.
Informacja: Ładowanie akumulatora przez panel solarny nie jest uzależnione wybranego trybu pracy. Ładowanie odbywa się w trybie ciągłym.

Tryb 1
- Aby uruchomić „tryb 1", nacisnąć przełącznik [5] i przytrzymać wciśnięty przez 3 sekundy.
- Reflektor zapala się 1 raz i świeci w sposób ciągły z obniżoną jasnością.
- Jeśli detektor ruchu wykryje ruch w swoim zasięgu, reflektor zaczyna świecić z pełną jasnością.
- Po upływie ok. 15 sekund reflektor ponownie zapala się ze zmniejszoną jasnością.

Tryb 2
- Aby uruchomić „tryb 2", ponownie nacisnąć przełącznik [5].
- Reflektor miga dwukrotnie, a następnie wyłącza się.
- Jeśli detektor ruchu wykryje ruch w swoim zasięgu, reflektor zaczyna świecić z pełną jasnością.
- Po upływie ok. 15 sekund reflektor ponownie się wyłącza.

Tryb 3
- Aby uruchomić „tryb 3", ponownie nacisnąć przełącznik [5].
- Reflektor miga trzykrotnie. Produkt świeci ze zmniejszoną jasnością. Detektor ruchu jest nieaktywny.

Wyłączanie reflektora
- Aby wyłączyć reflektor, czwarty raz nacisnąć przełącznik [5].

● Usuwanie usterek

● = Usterka
◉ = Przyczyna
○ = Rozwiązanie

● = Produkt nie włącza się.
◉ = Produkt jest wyłączony.
○ = Aby włączyć produkt, nacisnąć włącznik/wyłącznik [5] (patrz rozdział „Obsługa").

● = Światło migocze.
◉ = Akumulator jest prawie rozładowany.
○ = Naładować akumulator (patrz rozdział „Ładowanie akumulatora").

● Czyszczenie i przechowywanie

- Na czas nieużywania, przechowywania lub czyszczenia produkt trzeba wyłączyć.
- Regularnie sprawdzać detektor ruchu [4] oraz panel solarny [2] pod kątem zanieczyszczeń. Aby zapewnić bezusterkowe działanie produktu, bezzwłocznie usuwać odkryte zabrudzenia.
- W zimie produkt, a w szczególności panel solarny, utrzymywać w stanie wolnym od śniegu i lodu.
- Do czyszczenia używać wyłącznie suchych, niekłaczących szmatek. W przypadku intensywnych zabrudzeń szmatkę można lekko zwilżyć.

● Utylizacja

Segregując odpady zwracać uwagę na oznakowanie materiałów opakowaniowych. Użyte skróty (a) oraz liczby (b) mają następujące znaczenie:
1-7: tworzywa sztuczne
20-22: papier i tektura
80-98: materiały kompozytowe

Informacji dotyczących możliwości utylizacji zużytego produktu udzielają organy administracji gminnej lub komunalnej.

Ze względu na ochronę środowiska zużytego produktu nie wolno wyrzucać razem z odpadami komunalnymi. Trzeba go przekazać do utylizacji zgodnej z obowiązującymi przepisami. Informacji dotyczących punktów odbioru zużytego sprzętu oraz ich godzin otwarcia udzielają odpowiednie organy administracji publicznej.

Uszkodzone i zużyte akumulatory trzeba poddawać recyklingowi zgodnemu z dyrektywą 2006/66/WE z późniejszymi zmianami. Akumulatory i/albo produkt zwrócić do odpowiedniego punktu odbioru zużytych urządzeń.

Szkody środowiskowe związane z nieprawidłową utylizacją akumulatorów!

Akumulatorów nie wyrzucać razem z odpadami komunalnymi. Mogą one zawierać toksyczne metale ciężkie*) i podlegają utylizacji odpowiedniej dla odpadów specjalnych. Baterie i akumulatory, które nie są na stałe zamontowane w urządzeniu, trzeba przed utylizacją wyjąć z urządzenia i poddać oddzielnej utylizacji. Utylizacji wolno poddawać wyłącznie rozładowane baterie i akumulatory!
W miarę możliwości zamiast jednorazowych baterii wybierać akumulatory.
*) oznaczone symbolami: Cd = kadm, Hg = rtęć, Pb = ołów

● Gwarancja

Drodzy Klienci, począwszy od daty zakupu urządzenie jest objęte 3-letnią gwarancją. W przypadku stwierdzenia wad produktu konsumentowi przysługują ustawowe prawa, których można dochodzić od sprzedawcy. Przedstawiona poniżej gwarancja w żaden sposób nie narusza praw wynikających z obowiązujących przepisów.

Warunki gwarancji

Okres gwarancyjny zaczyna bieg w dniu zakupu. Proszę zachować paragon. Jest on wymagany jako potwierdzenie dokonania zakupu. W razie wystąpienia – w ciągu trzech lat od daty zakupu – wady materiałowej lub produkcyjnej urządzenia nasza firma podejmie decyzję, czy dokonać bezpłatnej naprawy wadliwego produktu, jego wymiany lub zwrotu kosztów zakupu. Świadczenie gwarancyjne wymaga dla swej skuteczności przedłożenia w ciągu trzech lat od daty zakupu wadliwego urządzenia oraz dowodu sprzedaży (paragonu) i krótkiego pisemnego opisu, na czym polega wada i kiedy wystąpiła. Jeśli wada jest objęta naszą gwarancją, wyślemy do Państwa naprawiony lub nowy produkt. Przeprowadzenie naprawy lub wymiana urządzenia na nowe nie rozpoczynają biegu nowego okresu gwarancyjnego.

Okres gwarancji i prawne roszczenia z tytułu wad

Okres gwarancji nie jest przedłużany przez rękojmię. Dotyczy to również części wymienianych i naprawianych. Wszelkie uszkodzenia lub wady stwierdzone już przy zakupie trzeba zgłaszać natychmiast po rozpakowaniu produktu. Po upływie okresu gwarancyjnego naprawy wykonuje się odpłatnie.

Zakres gwarancji

Urządzenie zostało wyprodukowane z zachowaniem należytej staranności, zgodnie z surowymi wytycznymi jakościowymi oraz dokładnie sprawdzone przed dostawą. Usługa gwarancyjna obejmuje usunięcie wad materiałowych lub produkcyjnych. Niniejsza gwarancja nie obejmuje części produktu, które podlegają normalnemu zużyciu i które należy postrzegać jako materiały eksploatacyjne, oraz uszkodzeń elementów łatwo ulegających uszkodzeniom mechanicznym, np. przełączniki, akumulatory lub elementy szklane. Roszczenia gwarancyjne wygasają, jeżeli produkt jest zniszczony, był używany nieprawidłowo lub poddawany nieodpowiedniej konserwacji. Aby prawidłowo użytkować produkt, trzeba dokładnie przestrzegać wszystkich wskazówek zawartych w instrukcji obsługi. Za wszelką cenę należy unikać zastosowań i działań, które są odradzane lub przed którymi nie przestrzega się w instrukcji obsługi. Produkt jest przeznaczony wyłącznie do użytku prywatnego i nie wolno go używać do celów komercyjnych. Gwarancja traci ważność w przypadku niewłaściwego użytkowania i nieprawidłowej obsługi, użycia siły

i manipulacji, które nie zostały przeprowadzone autoryzowaną placówkę serwisową.

Realizacja roszczeń gwarancyjnych
Aby zapewnić szybkie rozpatrzenie wniosku, prosimy o przestrzeganie następujących **zasad:**

- Przed zgłoszeniem zapytania przygotować paragon kasowy stanowiący potwierdzenie zakupu oraz odpowiedni nr artykułu (np. IAN 123456).
- Numer artykułu można znaleźć na tabliczce znamionowej produktu, na grawerunku na produkcie, na stronie tytułowej instrukcji obsługi (na dole po lewej stronie) lub na naklejce z tyłu lub na spodzie produktu.
- W przypadku wystąpienia usterek działania lub innych usterek, najpierw skontaktować się telefonicznie lub mailowo, z serwisem, którego adres znajduje się poniżej.
- Następnie produkt uznany za wadliwy można nieodpłatnie wysłać na podany adres serwisu. Do przesyłki trzeba załączyć dowód zakupu (paragon) i krótki opis wady oraz czasu jej wystąpienia.

Zgodnie z Kodeksem Cywilnym art. 581 §1 wraz z wymianą urządzenia lub ważnej części czas gwarancji rozpoczyna się na nowo.

● Serwis

PL

Serwis Polska
Tel.: 00800 80040044
E-Mail: administration@mynetsend.de

IAN 392501_2201

Przed zgłoszeniem zapytania przygotować paragon kasowy stanowiący potwierdzenie zakupu oraz odpowiedni nr artykułu (np. IAN 123456).

Aktualną wersję instrukcji obsługi można znaleźć pod adresem: www.citygate24.de

Pod adresem **www.lidl-service.com** można pobrać wiele innych instrukcji obsługi, filmów produktowych oraz oprogramowanie instalacyjne.
Kod QR, który znajduje się na stronie tytułowej, pozwala przejść bezpośrednio na stronę serwisu Lidl (www.lidl-service.com), gdzie po wpisaniu numeru artykułu (IAN) 123456_7890 można otworzyć odpowiednią instrukcję obsługi.

LED prožektorius su saulės baterija ir judesio detektoriumi

● Įžanga

Sveikiname įsigijus naują gaminį. Jūs pasirinkote kokybišką gaminį. Atidžiai perskaitykite visą šią naudojimo instrukciją. Ši naudojimo instrukcija yra gaminio dalis, joje pateikta svarbių gaminio pradėjimo naudoti ir naudojimo nurodymų. Visada laikykitės visų saugos nurodymų. Jei turite klausimų ar nesate tikri dėl gaminio naudojimo, susisiekite su savo prekybininku arba klientų aptarnavimo tarnyba. Būtinai išsaugokite šią instrukciją ir, jei reikia, perduokite ją kitiems asmenims.
Toliau gaminys vadinamas: „šviestuvu“

● Ženklų paaiškinimas

Perskaitykite naudojimo instrukciją!

Naudojimo instrukcijos išleidimo data (mėnuo/metai)

Pagaminimo data (mėnuo/metai)

Nuolatinė įtampa

Mažiems vaikams ir vaikams gresia nelaimingų atsitikimų ir mirtinas pavojus!

Atkreipkite dėmesį į įspėjamuosius ir saugos nurodymus!

Sprogimo pavojus!

Mūvėkite apsaugines pirštines!

Šis simbolis reiškia, kad gaminys veikia naudojant saugią ypač žemą įtampą (SELV / PELV) (III apsaugos klasė).

IP65

Apsauga nuo dulkių patekimo (nepraleidžia dulkių, visiška apsauga nuo sąlyčio) ir apsauga nuo vandens purslų iš visų pusių

Kiekvieną suskilusį apsauginį dangtį reikia pakeisti. Pastebėję pažeidimų nedelsdami nutraukite gaminio naudojimą ir kreipkitės nurodytu klientų aptarnavimo tarnybos adresu.

Netinka vidaus patalpoms apšviesti

Aprėpties atstumas

Aprėpties kampas

Pakuotę ir gaminį išmeskite saugodami aplinką!

Netinkamai išmetant baterijas / akumuliatorius daroma žala aplinkai!

Pakuotė pagaminta iš FSC sertifikatą turinčio medienos mišinio

CE ženklu gamintojas patvirtina, kad šis gaminys atitinka Europoje galiojančias direktyvas.

● Naudojimas pagal paskirtį

Gaminys yra skirtas automatiniam apšvietimui lauke (pvz., sode, terasoje ir t. t.). Gaminio negalima montuoti vidaus patalpose, nes tada negalima pakrauti akumuliatoriaus. Gaminys netinka vidaus patalpoms namie apšviesti. Šis gaminys yra skirtas naudoti privačiuose namų ūkiuose. Kitoks naudojimas nei prieš tai aprašyta arba gaminio keitimas yra draudžiamas ir gali sukelti materialinės žalos ar net sužaloti žmones. Gamintojas ar pardavėjas neprisiima atsakomybės už žalą, padaromą naudojant ne pagal paskirtį ar netinkamai.

● Tiekiamas rinkinys

Modelis 1020-B
Šviesos diodų šviestuvas su saulės elementu ir judesio jutikliu, 1 vnt.
Montavimo priemonės (kaištis, 2 vnt. ir varžtas, 2 vnt.), 1 vnt.
Naudojimo instrukcija, 1 vnt.

Modelis 1020-S
Šviesos diodų šviestuvas su saulės elementu ir judesio jutikliu, 1 vnt.
Tarpiklis, 1 vnt.
Montavimo priemonės (kaištis, 2 vnt., varžtas, 5 vnt.), 1 vnt.
Naudojimo instrukcija, 1 vnt.

● Dalių aprašas

1 Šviesos diodų modulis
2 Saulės baterijos plokštė
3 Kreipiamosios skylės
4 Judesio jutiklis
5 Jungiklis
6 Šviestuvo pasukamoji rankenėlė
7 Varžtas
8 Kaiščiai
9 Tarpiklis (1020-S)
10 Tarpiklio pasukamoji rankenėlė (1020-S)
11 Varžtas (1020-S)
12 Tarpiklio kreipiamosios skylės (1020-S)

● Techniniai duomenys

Modelio numeris:	1020-B / 1020-S
Įvado įtampa (šviestuvo):	3,7 V ⎓, 5 W
Saulės baterijos plokštė:	300 mA, maks. 1,5 W
Ličio jonų akumuliatorius:	3,7 V ⎓, 1500 mAh (nekeičiama)
Lempa:	56x LED (nekeičiama)
Judesio jutiklis:	aprėpties atstumas: maks. 10 m aprėpties kampas: apie 120°
Šviesos srautas:	maks. 450 lm
Spalvos temperatūra:	6500 kelvinų (šaltai balta spalva)
Rekomenduojamas įrengimo aukštis:	apie. 2–4 m
Šviestuvo matmenys (įsk. sieninį laikiklį):	apie 20 x 14 x 4 cm (modelis 1020-B) apie 34 x 11 x 4 cm (modelis 1020-S)
Maksimalus projekcijos plotas:	apie 119 cm^2 (modelis 1020-B) apie 118 cm^2 (modelis 1020-S)
Svoris:	apie 240 g (modelis 1020-B) apie 240 g (modelis 1020-S su tarpikliu)

● Saugos nurodymai

Saugos nurodymai

⚠ ĮSPĖJIMAS!

MAŽIEMS VAIKAMS IR VAIKAMS GRESIA NELAIMINGŲ ATSITIKIMŲ IR MIRTINAS PAVOJUS! Niekada nepalikite neprižiūrimų vaikų su pakuotės medžiagomis. Pakuotės medžiagos kelia pavojų uždusti. Vaikai dažnai neįvertina pavojų. Vaikai visada turi būti atokiai nuo gaminio.

- Šį gaminį gali naudoti 8 metų amžiaus ir vyresni vaikai, taip pat silpnesnių fizinių, juslinių ar protinių gebėjimų asmenys arba mažai patirties ir žinių turintys asmenys, jei jie yra prižiūrimi arba išmokyti saugiai naudoti gaminį ir supranta, kokių gali kilti pavojų. Vaikams su gaminiu žaisti draudžiama. Valymo ir naudotojo atliekamų techninės priežiūros darbų neleidžiama atlikti neprižiūrimiems vaikams.
- Nenaudokite gaminio, jei aptikote kokių nors pažeidimų.
- Šio gaminio gamintojas / pardavėjas neatsako sužalojimų ar žalos atvejais, jei tai įvyksta dėl netinkamo montavimo / naudojimo.
- Nemerkite gaminio į vandenį arba kitus skysčius.
- Laikykite gaminį atokiau nuo atviros ugnies ir karštų paviršių.
- Šviesos diodų modulis [1] nekeičiamas.
- Šviesos diodai yra nekeičiami. Pasibaigus šviesos šaltinio naudojimo laikui reikia pakeisti visą gaminį.
- **PAVOJUS GYVYBEI!** Pasirūpinkite, kad surenkant gaminį vaikai būtų atokiai nuo darbo zonos. Su gaminiu tiekiama daug varžtų bei kitų smulkių dalių. Prarijus ar įkvėpus tai gali kelti pavojų gyvybei.

Saugos nuorodos dėl baterijų / akumuliatorių

- **PAVOJUS GYVYBEI!** Baterijas / akumuliatorius laikykite vaikams nepasiekiamoje vietoje. Prarijus nedelsdami kreipkitės į gydytoją!
- **NUORODA!** Akumuliatorius nekeičiamas. Jį išnaudojus visas gaminys turi būti pakeistas.
- **SPROGIMO PAVOJUS!** Niekada nebandykite pakartotinai įkrauti neįkraunamųjų baterijų. Baterijų / akumuliatorių neįunkite trumpuoju jungimu ir (arba) neardykite. Baterijos / akumuliatoriai gali perkaisti, sukelti gaisrą arba sprogti.
- Baterijų / akumuliatorių niekada nemeskite į ugnį ar vandenį.
- Baterijas / akumuliatorius saugokite nuo mechaninės apkrovos.

● Baterijų / akumuliatorių ištekėjimo pavojus

- Baterijas / akumuliatorius saugokite nuo kraštutinių sąlygų ir temperatūrų poveikio, pvz., nelaikykite jų ant radiatorių / tiesioginiuose saulės spinduliuose.
- Saugokitės sąlyčio su oda, akimis ir gleivinėmis! Jei ant kūno pateko baterijų rūgšties, atitinkamas vietas nedelsdami gausiai nuplaukite švariu vandeniu ir tuoj pat kreipkitės į gydytoją!
- **MŪVĖKITE APSAUGINES PIRŠTINES!** Jei ištekėjusios arba pažeistos baterijos / akumuliatoriai prisilies prie odos, galite nusideginti cheminėmis medžiagomis. Todėl tokiomis aplinkybėmis mūvėkite tinkamas apsaugines pirštines.
- Jei baterijų skystis ištekėjo, nedelsdami išimkite jas iš gaminio, kad gaminys nesugestų.

● Surinkimas

Nuoroda: nuimkite nuo gaminio visą pakuotės medžiagą. Prieš surinkdami produktą nuspręskite, kur jį pritvirtinsite. Prieš gręždami tvirtinimo skyles įsitikinkite, kad gręžimo vietoje nebus pragręžiamos arba sugadintos dujų, vandens ar elektros linijos. Skyles mūre išgręžkite gręžtuvu. Atkreipkite dėmesį į saugos nurodymus, pateiktus gręžtuvo naudojimo ir saugos instrukcijoje. Antraip elektros smūgis gali (mirtinai) sužaloti.

Nuoroda: pridėtos montavimo priemonės yra skirtos įprastinei mūrinei sienai. Sužinokite, kokios montavimo priemonės tinka jūsų pasirinktam montavimo pagrindui. Kreipkitės dėl šios informacijos į specialistą.

Rinkdamiesi pritvirtinimo vietą atkreipkite dėmesį į toliau pateiktą informaciją:

- ☐ Įsitikinkite, kad gaminys apšvies norimą sritį. Įsitikinkite, kad judesio jutiklis [4] aprėpia norimą sritį.
- ☐ Didžiausia judesio jutiklio aprėpties sritis – 10 m, kai aprėpties kampas maždaug 120°.
- ☐ Užtikrinkite, kad naktį judesio jutiklio [4] neapšviestų gatvės apšvietimas. Dėl to gali pablogėti veikimas.
- ☐ Rekomenduojamas įrengimo aukštis 2–4 m. Jei įmanoma, sumontuokite šviestuvą nuo lietaus (pvz., po stogo briauna) ir kitų oro sąlygų poveikio apsaugotoje vietoje be purvo ir dulkių.

Nuoroda: geriausia, jei į saulės baterijos plokštę [2] šviečia tiesioginiai saulės spinduliai. Jei saulės baterijos plokštė dienos metu nors dalinai yra šešėlyje, šviestuvas gali būti įkraunamas gerokai prasčiau.

Pasaulio šalys:
geriausia gaminį nukreipti į pietus. Nukreipiant geriau šiek tiek nukreipti į vakarus, nei šiek tiek į rytus.

● Šviestuvo montavimas

- ☐ Perkelkite kreipiamųjų skylių [3] (žr. A pav.) padėtį montavimo vietoje ant sienos.
- ☐ Išgręžkite dvi skyles (6 mm skersmens) ir įstatykite tinkamus kaiščius [8] (žr. C ir G pav.).
- ☐ Įsukite varžtus [7] į kaiščius [8] ir palikite apie 3 mm vietos tarp varžto galvutės ir montavimo sienos (žr. C pav.).
- ☐ Nukreipkite kreipiamąsias skylutes [3] į varžtus ir stumkite šviestuvą išilgai kreipiančiosios, kad ją pritvirtintumėte (žr. C pav.).
- ☐ Jei reikia, pritaikykite varžtų atstumą iki montavimo paviršiaus, kad užtikrintumėte gerą šviestuvo laikymąsi.

Modelio 1020-S su tarpikliu montavimas

1020-S modelį (žr. E pav.) galite montuoti su tarpikliu (jei norite montuoti be tarpiklio, žr. pirmiau).

- ☐ Prisukite tarpiklį [9] prie šviestuvo varžtais [11] (žr. F pav.).
- ☐ Pritvirtinkite tarpiklį [9] prie sienos įkišdami varžtus [7] per kreipiamąsias skyles [12] į kaiščius [8] ir juos priveržkite (žr. G pav.).

● Šviestuvo / saulės baterijos plokštės padėties nustatymas

Šviestuvą galima pastatyti horizontaliai (aukštyn / žemyn) iki 180° kampo (žr. D pav.).

- ☐ Norėdami sureguliuoti šviestuvą, atlaisvinkite abi pasukamąsias šviestuvo rankenėles [6] (žr. B pav.).
- ☐ Pasiekę norimą padėtį, dar kartą priveržkite pasukamąsias rankenėles. Jei reikia, naudodami atsuktuvą užfiksuokite pasukamosios rankenėlės varžtą. (Dėl konstrukcijos rekomenduojama naudoti pakopinį raktą.).

Modelio 1020-S su tarpikliu išlygiavimas
Šviestuvą galima pastatyti horizontaliai (aukštyn / žemyn) iki 180° kampo (žr. H pav.).
- Atlaisvinkite tarpiklio pasukamąją rankenėlę [10], kad sureguliuotumėte šviestuvo aukštį (žr. H pav.).
- Pasiekę norimą padėtį, dar kartą priveržkite pasukamąją rankenėlę.
- Norėdami sureguliuoti kampą, atlaisvinkite pasukamąją šviestuvo rankenėlę [6] (žr. B pav.).
- Pasiekę norimą padėtį, dar kartą priveržkite pasukamąją rankenėlę. Jei reikia, naudodami atsuktuvą užfiksuokite pasukamosios rankenėlės varžtą. (Dėl konstrukcijos rekomenduojama naudoti pakopinį raktą.).

Nuoroda: judesio jutiklio aprėpties kampas yra iki 120°. Užtikrinkite, kad judesio jutiklis būtų nukreiptas tiesiai į pageidaujamą aprėpties sritį.
Nuoroda: atkreipkite dėmesį, kad norint užtikrinti optimalų saulės baterijos plokštės [2] veikimą, jos paviršius turi būti švarus.

● Akumuliatoriaus įkrovimas

- Akumuliatorius kraunamas bet kuriame režime. Naudojimo pradžioje optimaliai įkrausite, jei gaminys yra išjungtas.

Nuoroda: itin saulėtą dieną akumuliatorius įsikrauna per 7–8 valandas. Įkrovimo trukmė priklauso nuo akumuliatoriaus įkrovimo būsenos bei saulės spindulių intensyvumo.

● Valdymas

Gaminį galima naudoti trimis skirtingais režimais. Juos galima įjungti jungikliu [5].
Nuoroda: saulės baterijos plokštė įjungia gaminį prietemoje ar tamsoje į jūsų nustatytą režimą.

Nuoroda: akumuliaktoriaus įkrovimas per saulės baterijos plokštę nepriklauso nuo pasirinkto režimo. Kraunama visą laiką.

1 režimas
- Paspauskite jungiklį [5] 3 sekundes, kad būtų įjungtas „1“ režimas.
- Šviestuvas įsižiebia 1 kartą ir šviečia nepertraukiamai mažesniu ryškumu.
- Jei judesio jutiklis aptinka judesį aptikties zonoje, šviestuvas užsidega visu ryškumu.
- Maždaug po 15 sekundžių šviestuvas vėl užsidega mažesniu ryškumu.

2 režimas
- Paspauskite pakartotinai jungiklį [5], kad būtų įjungtas „2“ režimas.
- Šviesa mirkteli 2 kartus ir po to išsijungia.
- Jei judesio jutiklis aptinka judesį aptikties zonoje, šviestuvas užsidega visu ryškumu.
- Maždaug po 15 sekundžių šviesa vėl išsijungia.

3 režimas
- Paspauskite pakartotinai jungiklį [5], kad būtų įjungtas „3“ režimas.
- Šviesa mirkteli 3 kartus. Šviestuvas šviečia mažesniu ryškumu. Judesio jutiklis išaktyvintas.

Šviestuvo išjungimas
- Ketvirtą kartą paspauskite jungiklį [5], kad išjungtumėte šviestuvą.

● Trikčių šalinimas

● = Klaida
◉ = Priežastis
○ = Sprendimas

● = Gaminys neįsijungia.
◉ = Gaminys išjungtas.
○ = Gaminį įjungsite paspausdami jungiklį [5] (žr. skyrių „Valdymas“).

● = Šviesa blykčioja.

◉ = Akumuliatorius beveik visiškai išsikrovė.
○ = Įkraukite akumuliatorių (žr. skyrių „Akumuliatoriaus įkrovimas“).

● Valymas ir laikymas nenaudojant

☐ Jei gaminio nenorite naudoti, o norite laikyti ir (arba) valyti – išjunkite jį.
☐ Nuolat tikrinkite, ar įudesio įutiklis [4] ir saulės baterijos plokštė [2] neištepti. Nuvalykite nešvarumus, kad gaminys nepriekaištingai veiktų.
☐ Nuo gaminio, ypač saulės baterijos plokštės, žiemą nuvalykite sniegą ir ledą.
☐ Valymui naudokite tik sausą, bepluoštę šluostę. Esant daugiau nešvarumų šluostę šiek tiek sudrėkinkite.

● Šalinimas

Rūšiuodami atliekas atsižvelkite į pakuotės medžiagų ženklinimą; jos ženklinamos šiais trumpiniais (a) ir skaičiais (b):
1–7: plastikai
20–22: popierius ir kartonas
80–98: kompozitai

Kaip išmesti nebenaudojamą gaminį, sužinosite savo savivaldybės arba miesto administracijoje.

Saugokite aplinką ir neišmeskite nebetinkamo naudoti gaminio kartu su buitinėmis atliekomis, pristatykite jį į tinkamas šalinimo vietas. Informacijos apie surinkimo vietas ir jų darbo laiką jums suteiks kompetentinga administracija.

Sugedę arba išsikrovę akumuliatoriai pagal direktyvą 2006/66/EB ir jos pakeitimus turi būti perdirbami. Akumuliatorius ir (arba) gaminį grąžinkite nugabendami į rekomenduojamą surinkimo vietą.

Netinkamai išmetant akumuliatorius daroma žala aplinkai!
Akumuliatorius draudžiama išmesti kartu su buitinėmis atliekomis. Juose gali būti nuodingų sunkiųjų metalų*), todėl akumuliatoriai turi būti tvarkomi kaip specialiosios atliekos. Baterijas ir akumuliatorius, kurie nėra neišimamai įmontuoti įrenginyje, prieš šalinant reikia išimti ir pašalinti atskirai. Baterijas ir akumuliatorius grąžinkite tik išsikrovusius! Jei įmanoma, vietoj vienkartinių baterijų naudokite akumuliatorius.
*) pažymėta: Cd = kadmis,
Hg = gyvsidabris, Pb = švinas.

● Garantija

Gerbiama pirkėja, gerbiamas pirkėjau, šiam gaminiui nuo įsigijimo datos suteikiama 3 metų garantija. Išryškėjus šio gaminio trūkumams, gaminio pardavėjas užtikrina Jums teisės aktais reglamentuojamas teises. Toliau išdėstytomis garantijos teikimo sąlygomis šios Jūsų teisės aktais reglamentuojamos teisės neapribojamos.

Garantijos sąlygos
Garantijos teikimo laikotarpis skaičiuojamas nuo pirkimo datos. Išsaugokite originalų kasos čekį. Jo reikia kaip pirkimo įrodymo. Jei per trejus metus nuo šio gaminio pirkimo datos išryškėtų medžiagų ar gamybos trūkumų, gaminį savo nuožiūra nemokamai pataisysime arba pakeisime, arba grąžinsime pirkimo kainą. Garantija suteikiama, įei per trejų metų laikotarpį pateikiamas sugedęs prietaisas ir įsigijimo dokumentai (kasos čekis) ir defektas trumpai aprašomas raštu bei nurodoma, kada įis atsirado. Jei defektui taikoma mūsų garantija, jums grąžinamas sutaisytas arba naujas produktas. Sutaisius ar pakeitus produktą neprasideda naujas garantijos laikotarpis.

Garantijos laikas ir įstatymų nustatyti reikalavimai dėl trūkumų
Garantija nepratęsia garantinio laikotarpio. Tai taikoma ir pakeistoms bei sutaisytoms dalims. Apie visus pirkimo metu nustatytus sugadinimus ir trūkumus reikia pranešti nedelsiant išpakavus. Po garantinio laikotarpio už remontą reikia mokėti.

Garantijos apimtis
Prietaisas pagamintas laikantis kruopštumo principų ir prieš pristatant buvo išbandytas. Garantija taikoma tik medžiagų arba gamybos trūkumams. Garantija netaikoma įprastai dylančioms produkto dalims, priskiriamoms prie susidėvinčių dalių kategorijos, arba lūžtančių (dužių) dalių, pvz., įjungiklių, akumuliatorių ar iš stiklo pagamintų dalių pažeidimams. Garantija negalioja, jei produktas buvo apgadintas, netinkamai naudojamas ar prižiūrimas. Norint teisingai naudoti gaminį, būtina tiksliai laikytis visų naudojimo instrukcijoje pateiktų nurodymų. Reikia būtinai vengti naudojimo tikslų ir veiksmų, kurie naudojimo instrukcijoje nerekomenduojami arba apie kuriuos įspėjama. Produktas yra skirtas tik asmeniniam, o ne komerciniam naudojimui. Garantija nustoja galioti dėl piktnaudžiavimo ir netinkamo elgesio, įėgos naudojimo ir taisymų, kuriuos atliko ne mūsų įgaliotasis aptarnavimo skyrius.

Garantinis atvejis
Norėdami užtikrinti, kad greitai išspręstume jūsų problemą, vadovaukitės toliau pateiktomis **nuorodomis:**
- ☐ kreipdamiesi kokiu nors klausimu dėl gaminio, kaip pirkimo dokumentą turėkite kasos čekį ir žinokite gaminio numerį (pvz., IAN 123456).
- ☐ Gaminio numerį rasite gaminio duomenų plokštelėje, gaminio graviūroje, jūsų instrukcijos tituliniame puslapyje (apačioje kairėje) arba ant lipduko kitoje produkto pusėje arba jo apačioje.
- ☐ Jei atsiranda funkcinių trikdžių ar kitų trūkumų, pirmiausia susisiekite su nurodytu aptarnavimo skyriumi telefonu arba el. paštu.
- ☐ Tuomet jūsų nurodytu adresu jums pateikus įsigijimo dokumentą (kasos čekį) ir informaciją apie defektą ir kada jis atsirado, jums nemokamai atsiunčiamas produktas, kurį užregistravote kaip nekokybišką.

● Klientų aptarnavimas

(LT)

Aptarnavimas Lietuvoje
Tel.: 00800 80040044
E-Mail: administration@mynetsend.de

IAN 392501_2201

Kreipdamiesi kokiu nors klausimu dėl gaminio, kaip pirkimo dokumentą turėkite kasos čekį ir žinokite gaminio numerį (pvz., IAN 123456).

Aktualią naudojimo instrukcijos versiją rasite: www.citygate24.de

Iš **www.lidl-service.com** galite atsisiųsti šiuos ir daugelį kitų vadovų, gaminių vaizdo įrašų ir diegiamosios programinės įrangos. Naudodami QR kodą tituliniame puslapyje pateksite tiesiai į „Lidl“ aptarnavimo puslapį (www.lidl-service.com) ir įvedę prekės numerį (IAN) 123456_7890, galėsite atidaryti naudojimo instrukciją.

Liikumisanduri ja päikesepatareiga LED-kiirgur

● Sissejuhatus

Õnnitleme teid uue toote ostu puhul. Olete sellega otsustanud kvaliteetse toote kasuks. Palun lugege see kasutusjuhend täielikult ja hoolikalt läbi. Antud juhend kuulub selle toote juurde ja sisaldab juhiseid kasutuselevõtmiseks ja käsitsemiseks. Järgige alati kõiki ohutusjuhiseid. Kui Teil peaks olema küsimusi või olete ebakindel toote käsitsemise osas, siis võtke palun ühendust oma müügiesindaja või teeninduspunktiga. Palun hoidke käesolev juhend hoolikalt alles ja edastage see vajaduse korral kolmandale osapoolele. Alljärgnev toote nimetus: „Prožektor“

● Märkide selgitus

Lugege kasutusjuhendit!

Kasutusjuhendi väljaandmise kuupäev (muu/aasta)

Tootmisaeg (kuu/aasta)

Alalispinge

Elu- ja õnnetusoht väikelastele ja lastele!

Järgige hoiatus- ja ohutusjuhiseid!

Plahvatusoht!

Kandke kaitsekindaid!

See sümbol tähendab, et toode töötab kaitseväikepingega (SELV / PELV) (kaitseklass III).

IP65

Kaitse tolmu sissetungimise vastu (tolmutihe, täielik puutekaitse) ja kaitse veejugade eest igast suunast.

Kõik purunenud kaitsekatted tuleb asendada. Kõrvaldage toode kahjustuse korral viivitamatult kasutusest ja pöörduge nimetatud teenindusaadressil.

Ei ole sobiv ruumide valgustamiseks

Tuvastuskaugus

Tuvastusnurk

Käidelge pakend ja toode keskkonnasõbralikult!

Keskkonnakahjustused patareide/akude vale jäätmekäitluse tõttu!

FSC sertifitseeritud segu-puidust pakend

CE-märgisega kinnitab tootja, et see toode vastab kehtivatele Euroopa direktiividele.

● Sihipärane kasutamine

Toode on ette nähtud automaatseks valgustamiseks välispiirkonnas (nt aias, terrassil jne). Toodet ei tohi monteerida siseruumidesse, sest akut ei saa siis laadida. Toode ei ole sobiv ruumide valgustamiseks majapidamises. See toode on ette nähtud ainult kasutamiseks kodumajapidamistes.

Muu kasutamine kui eelnevalt kirjeldatud või toote muutmine ei ole lubatud ja see võib tekitada materiaalseid kahjusid või isegi isikukahjusid. Tootja või müüja ei võta endale vastutust mittesihipärasest või valest kasutamisest tekkivate kahjude eest.

● Tarnekomplekt

Mudel 1020-B
1 x liikumisanduriga LED-päikeseprožektor
1 x montaažimaterjal (2x tüübel ja 2x kruvi)
1 x kasutusjuhend

Mudel 1020-S
1 x liikumisanduriga LED-päikeseprožektor
1 x distantsihoidik
1 x montaažimaterjal (2x tüübel ja 5x kruvi)
1 x kasutusjuhend

● Osade kirjeldus

1 LED-moodul
2 Päikesepaneel
3 Juhtavad
4 Liikumisandur
5 Lüliti
6 Prožektori pöördnupp
7 Kruvi
8 Tüüblid
9 Distantsihoidik (1020-S)
10 Distantsihoidiku pöördnupp (1020-S)
11 Kruvi (1020-S)
12 Distantsihoidiku juhtavad (1020-S)

● Tehnilised andmed

Mudeli number:	1020-B / 1020-S
Sisendpinge (prožektor):	3,7 V ⎓, 5 W
Päikesepaneel:	300 mA, max. 1,5 W
Li-ioonaku:	3,7 V ⎓, 1500 mAh (ei ole vahetatav)
Valgusallikas:	56x LED (ei ole vahetatav)
Liikumisandur:	Tuvastuskaugus: max 10 m Tuvastusnurk: umbes 120°
Valgusvoog:	max 450 lm
Värvitemperatuur:	6500 K (külmvalge)
Soovitav paigalduskõrgus:	umbes 2-4 m
Prožektori mõõtmed (koos seinahoidikuga):	umbes 20 x 14 x 4 cm (mudel 1020-B) umbes 34 x 11 x 4 cm (mudel 1020-S)
Maksimaalne projektsiooni-pindala:	umbes 119 cm² (mudel 1020-B) umbes 118 cm² (mudel 1020-S)
Kaal:	umbes 240 g (mudel 1020-B) umbes 240 g (distantsihoidikuga mudel 1020-S)

● Ohutusjuhised

Ohutusjuhised

⚠ HOIATUS!

ELU- JA ÕNNETUSOHT VÄIKELASTELE JA LASTELE! Ärge jätke lapsi pakkematerjaliga mitte kunagi ilma järelevalveta. Esineb lämbumisoht pakkematerjali tõttu. Lapsed alahindavad sageli ohte. Hoidke lapsed alati tootest eemal.

- Antud toodet võivad kasutada lapsed alates 8. eluaastast ja vanemad ning isikud, kellel on vähenenud füüsilised, sensoorsed või mentaalsed võimed või kellel puuduvad kogemused ja teadmised, kui nad on

järelevalve all või neid on juhendatud toote ohutu kasutamise osas ja nad saavad aru sellest tulenevatest ohtudest. Lapsed ei tohi tootega mängida. Lapsed ei tohi ilma järelevalveta teostada puhastamist ja kasutajapoolset hooldust.
- Ärge kasutage toodet, kui tuvastate mingeid kahjustusi.
- Selle toote tootja/turustaja ei võta endale vastutust vigastuste või kahjustuste eest, mis tekivad asjatundmatu montaaži/kasutamise tagajärjel.
- Ärge asetage toodet vette või teistesse vedelikesse.
- Hoidke toode lahtisest tulest ja kuumadest pindadest eemal.
- LED-moodul [1] ei ole asendatav.
- LEDid pole vahetatavad. Kui valgusallikas on jõudnud oma kasutusea lõpule, tuleb kogu toode asendada.
- **ELUOHT!** Hoidke lapsed montaaži ajal tööpiirkonnast eemal. Tarnekomplekti kuulub suur hulk kruvisid ja teisi väikedetaile. Need võivad allaneelamisel või sissehingamisel olla eluohtlikud.

Patareide/akude ohutusjuhised

- **ELUOHT!** Hoidke patareisid/akusid lastele kättesaamatus kohas. Pöörduge allaneelamise korral koheselt arsti poole!
- **MÄRKUS!** Aku ei ole vahetatav. Kui see on ära kasutatud, tuleb käidelda kogu toode.
- **PLAHVATUSOHT!** Ärge laadige kunagi mittelaetavaid patareisid. Ärge lühistage patareisid/akusid ja/või avage neid. Tagajärjeks võib olla ülekuumenemine, tuleoht või lõhkemine.
- Ärge mitte kunagi visake patareisid/akusid tulle või vette.
- Ärge rakendage patareidele/akudele mehaanilist koormust.

Patareide/akude lekkeoht

- Vältige ekstreemseid tingimusi ja temperatuure, mis võivad patareidele/akudele mõjuda, nt küttekehadel/otse päikesekiirgus.
- Vältige kokkupuudet naha, silmade ja limaskestadega! Loputage akuhappega kokkupuutumisel vastavad kohad koheselt rohke puhta veega ja pöörduge viivitamatult arsti poole!
- **KANDKE KAITSEKINDAID!** Lekkivad või kahjustatud patareid/akud võivad nahaga kokkupuutel põhjustada söövitusi. Kandke seetõttu sellisel juhul sobilikke kaitsekindaid.
- Eemaldage patareide lekkimise korral need kahjustuste vältimiseks koheselt tootest.

Montaaž

Märkus: Eemaldage kogu pakkematerjal tootelt. Otsustage enne montaaži, kuhu te toote monteerite. Veenduge enne kinnitusavade puurimist, et puuritavas kohas ei puurita gaasi-, veetorudesse või elektrijuhtmetesse või neid ei kahjustata. Kasutage avade müüritisse puurimiseks puuri. Järgige puuri käsitsus- ja ohutusjuhistes esitatud ohutusjuhiseid. Vastasel korral ohustavad surm või vigastusoht elektrilöögi tõttu.

Märkus: Lisatud montaažimaterjal sobib tavalisele tugevale müüritisele. Uurige samuti, milline montaažimaterjal on teile poolt valitud montaažialusele sobiv. Küsige vajadusel nõu spetsialistilt.

Arvestage montaažikoha valikul järgmisi asjaolusid:

- ☐ Veenduge, et toode valgustab soovitud piirkonda. Veenduge, et liikumisandur [4] tuvastab soovitud piirkonda.
- ☐ Liikumisanduri tuvastuskaugus on max 10 m tuvastusnurga umbes 120° juures.

- Jälgige, et tänavavalgustus ei valgustaks öösiti liikumisandurit [4]. See võib kahjustada talitlust.
- Soovitatav paigalduskõrgus on 2 kuni 4 m. Võimalusel monteerige prožektor mustuse- ja tolmuvabasse kohta, vihma eest kaitstult (nt katuseräästa alla), kaitstult päikese ja teiste ilmastikumõjude eest.

Märkus: Päikesepaneel [2] vajab võimalikult otsest päikesekiirgust. Ka päikesepaneeli vaid osaline varjutamine päeva jooksul võib laadimist oluliselt piirata.

Ilmakaar:
Optimaalne on suund lõunasse. Valige pigem suund kergete kõrvalekalletega läände kui kerge kõrvalekaldega itta.

● Prožektori monteerimine

- Kandke juhtavade [3] (vt joonis A) asukohad montaažikohal seinale.
- Puurige kaks ava (ø 6 mm) ja paigaldage sobivad tüüblid [8] (vt joonis C ja G).
- Keerake kruvid [7] tüüblitesse [8] ja jätke kruvipea ja montaažiseina vahele umbes 3 mm ruumi (vt joonis C).
- Juhtige juhtavad [3] kruvide kohale ja suruge prožektorit selle kinnitamiseks piki juhikut (vt joonis C).
- Vajadusel kohandage kruvide kaugust montaažipinnast, et saavutada prožektori tugev kinnitus.

Distantsihoidikuga mudeli 1020-S monteerimine

Teil on võimalik monteerida mudel 1020-S (vt joonis E) koos distantsihoidikuga (ilma distantsihoidikuta montaaž vt ülalpool).

- Keerake distantsihoidik [9] kruvidega [11] prožektori külge kinni (vt joonis F).
- Keerake distantsihoidik [9] seinale kinni, selleks asetage kruvid [7] läbi juhtavade [12] tüüblitesse [8] ja keerake kruvid kinni (vt joonis G).

● Prožektori/päikesepaneeli rihtimine

Prožektorit saab horisontaalselt (üles/alla) rihtida kuni 180° nurga all (vt joonis D).

- Prožektori rihtimiseks vabastage prožektori pöördnupud [6] (vt joonis B).
- Soovitud asendis keerake pöördnupud uuesti kinni. Vajadusel kasutage pöördnupu kontreerimisel abivahendina kruvikeerajat. (Konstruktsiooni tõttu on soovitav kasutada nurkvõtit).

Distantsihoidikuga mudeli 1020-S rihtimine

Prožektorit saab horisontaalselt (üles/alla) rihtida kuni 180° nurga all (vt joonis H).

- Prožektori kõrguse seadistamiseks vabastage distantsihoidiku pöördnupp [10] (vt joonis H).
- Soovitud asendis keerake pöördnupp uuesti kinni.
- Nurga seadistamiseks vabastage prožektori pöördnupp [6] (vt joonis H).
- Soovitud asendis keerake pöördnupp uuesti kinni. Vajadusel kasutage pöördnupu kontreerimisel abivahendina kruvikeerajat. (Konstruktsiooni tõttu on soovitav kasutada nurkvõtit).

Märkus: Liikumisanduri tuvastusnurk on kuni 120°. Jälgige, et liikumisandur on suunatud otse soovitud tuvastusalale.

Märkus: Jälgige, et päikesepaneeli [2] pind ei oleks optimaalse funktsiooni tagamiseks määrdunud.

● Aku laadimine

- Akut laetakse igas režiimis. Optimaalse laetuse saavutate algul siis, kui toode on välja lülitatud.

Märkus: Hea päikesekiirguse juures on aku laetud 7 kuni 8 tunni pärast. Laadimise kestus sõltub aku laetustasemest ning päikesekiirguse kvaliteedist.

● Käsitsemine

Toodet saab käitada kolmes erinevas režiimis. Neid saab seadistada lülitiga [5].
Märkus: Päikesepaneel lülitab toote hämaruse või pimeduse korral valitud režiimi.
Märkus: Aku laadimine päikesepaneeli abil ei sõltu sellest, milline režiim on valitud. Laadimine toimub alati.

Režiim 1
- „Režiimi 1" valimiseks vajutage 3 sekundit lülitit [5].
- Prožektor põleb 1 korra ja põleb pidevalt vähendatud heledusega.
- Kui liikumisandur tuvastab oma tuvastusalas liikumise, süttib prožektor täieliku heledusega.
- Umbes 15 sekundi järel põleb prožektor jälle vähendatud heledusega.

Režiim 2
- „Režiimi 2" valimiseks vajutage uuesti lülitit [5].
- Tuli vilgub 2 korda ja lülitub seejärel välja.
- Kui liikumisandur tuvastab oma tuvastusalas liikumise, süttib prožektor täieliku heledusega.
- Umbes 15 sekundi pärast lülitub tuli uuesti välja.

Režiim 3
- „Režiimi 3" valimiseks vajutage uuesti lülitit [5].
- Tuli vilgub 3 korda. Prožektor põleb vähendatud heledusega. Liikumisandur on sealjuures inaktiivne.

Prožektori väljalülitamine
- Prožektori väljalülitamiseks vajutage lülitit [5] neljandat korda.

● Vigade kõrvaldamine

● = Viga
◉ = Põhjus
○ = Lahendus

● = Toode ei lülitu sisse.
◉ = Toode on välja lülitatud.
○ = Vajutage toote sisselülitamiseks lülitit [5] (vt peatükk „Käsitsemine").

● = Tuli väreleb.
◉ = Aku on peaaegu tühi.
○ = Laadige aku täis (vt peatükki „Aku laadimine").

● Puhastamine ja ladustamine

- Kui te toodet ei kasuta, tahate seda ladustada ja/või puhastada, lülitage toode välja.
- Kontrollige liikumisanduril [4] ja päikesepaneelil [2] regulaarselt määrdumist. Kõrvaldage mustus toote laitmatu talitluse tagamiseks.
- Hoidke toode, eelkõige päikesepaneel, talvel lumest ja jääst vaba.
- Kasutage puhastamiseks ainult kuiva ebemevaba lappi. Tugevama määrdumise korral niisutage kergelt lappi.

● Jäätmekäitlus

Jälgige jäätmete sorteerimisel pakkematerjalide tähistust, need on tähistatud lühendite (a) ja numbritega (b), millel on järgmine tähendus:
1–7: plastid
20–22: paber ja papp
80–98: komposiitmaterjalid

Teavet kasutatud toote jäätmekäitluse võimaluste kohta saate küsida kohalikust valla- või linnavalitsusest.

Keskkonnakaitse huvides ärge visake kasutatud toodet olmeprügi hulka, vaid suunake see asjatundlikku jäätmekäitlusse. Kogumispunktide ja nende lahtiolekuaegade kohta saate küsida oma pädevast ametiasutusest.

Defektsed või kasutatud akud tuleb vastavalt direktiivile 2006/66/EÜ ja selle muudatustele taaskasutada. Tagastage akud ja/või toode pakutavate kogumiskohtade kaudu.

Keskkonnakahjustused akude vale jäätmekäitluse tõttu!
Akusid ei tohi käidelda koos olmeprügiga. Patareid võivad sisaldada mürgiseid raskmetalle*) ja tuleb käidelda ohtlike jäätmetena. Patareid ja akud, mis ei ole seadmesse sisse ehitatud, tuleb enne jäätmekäitlust eemaldada ja käidelda eraldi. Andke patareid ja akud palun ära ainult tühjas olekus! Kasutage võimalusel ühekordselt kasutatavate patareide asemel akusid.
*) tähistatud järgmiselt: Cd = kaadmium, Hg = elavhõbe, Pb = plii

● Garantii

Väga austatud klient! Te saate käesolevale seadmele 3 aastat garantiid alates ostu kuupäevast. Antud toote puuduste korral on Teil toote müüja suhtes seaduslikud õigused. Neid seaduslikke õigusi ei piira meie alljärgnevalt esitatud garantii.

Garantiitingimused
Garantii tähtaeg algab ostukuupäevaga. Palun hoidke kassatšeki originaal hästi alles. Seda läheb vaja ostu tõendamiseks. Kui kolme aasta jooksul alates selle toote ostukuupäevast ilmnevad tootel materjali- või tootmisvead, siis toode - meie valikul - kas remonditakse, asendatakse tasuta või tagastatakse ostuhind. Selle garantiinõude eelduseks on, et kolmeaastase tähtaja jooksul esitatakse defektne seade ja ostudokument (kassatšekk) ja kirjeldatakse lühidalt kirjalikult toote puudusi ning nende ilmnemise aega. Kui defekt kuulub meie garantii alla, saate tagasi remonditud või uue toote. Toote remontimise või väljavahetamisega uut garantiiaega ei arvestata.

Garantiiaeg ja seadusega ettenähtud reklamatsioonid
Garantiiaega ei pikendata. See kehtib ka asendatud ja remonditud osade kohta. Võimalikest kahjustustest ja puudustest, mis olid olemas juba ostu ajal, tuleb teavitada kohe pärast pakendist väljavõtmist. Pärast garantiiaja möödumist tehtavad remondid on tasulised.

Garantii maht
Seade on valmistatud rangeid kvaliteedinõudeid järgides ning on enne tarnimist hoolikalt kontrollitud. Garantiiteenus kehtib materjali- või tootmisvigade kohta. See garantii ei laiene toote osadele, mis kuluvad tavakasutuse käigus ja mida vaadeldakse seetõttu kui kuluvosi, samuti osadele või kahjustustele kergesti purunevatel osadel, nt lülititel, akudel või klaasist valmistatud osadel. Garantii muutub kehtetuks, kui toode on kahjustatud, seda pole asjatundlikult kasutatud või hooldatud. Toote asjatundlikuks kasutamiseks tuleb täpselt järgida kõiki selles kasutusjuhendis toodud instruktsioone. Tingimata tuleb vältida kasutusviise ja toiminguid, mida kasutusjuhendis ei soovitata või mille eest hoiatatakse. Toode on mõeldud vaid isiklikuks kasutamiseks ja mitte tööndulikuks kasutamiseks. Garantii kaotab kehtivuse, kui toodet on sobimatult ja mittesihipäraselt kasutatud, kui selle juures on rakendatud jõudu, või selle juures läbiviidud toiminguid ei teostanud meie volitatud teenindusesindus.

Garantiijuhtumi menetlemine
Teie probleemi kiireks käsitlemiseks järgige palun järgmisi **Juhised:**

- ☐ Palun hoidke kõikige päringute jaoks alles kassatšekk ja toote number (nt IAN 123456), mis tõendab teie ostu.
- ☐ Toote numbrit vaadake palun toote tüübisildilt, tootele tehtud graveeringu näol, teie juhendi tiitellehelt (all vasakul) või toote tagaküljel või all olevalt kleebiselt.
- ☐ Kui tootel ilmnevad talitlusvead või muud puudused, võtke kõigepealt telefoni või e-posti teel ühendust alljärgnevalt nimetatud teenindusosakonnaga.
- ☐ Defektseks hinnatud toote saate seejärel tasuta saata teile teavitatud teenindusaadressil, lisades ostudokumendi (kassatšeki) ja selgituse, milles puudus seisneb ning millal see ilmnes.

● Teenindus

EE

Teenindus Eestis
Tel.: 00800 80040044
E-Mail: administration@mynetsend.de

IAN 392501_2201

Palun hoidke kõigi päringute jaoks kassatšekk ja artikli number (nt IAN 123456) ostutõendina käepärast.

Kasutusjuhendi aktuaalse versiooni leiate aadressil: www.citygate24.de

Aadressilt **www.lidl-service.com** saate alla laadida selle ja mitmeid teisi käsiraamatuid, tootevideoid ja paigaldustarkvara.
Tiitellehel oleva QR-koodiga liigute otse Lidli teeninduse lehele (www.lidl-service.com) ning saate toote numbri (IAN) 123456_7890 sisestamisega avada oma kasutusjuhendi.

LED prožektors ar saules bateriju un kustību detektoru

● Ievads

Apsveicam ar jaunā produkta iegādi! Jūs esat izšķīrušies par labu augstvērtīgam produktam. Lūdzu, pilnībā un uzmanīgi izlasiet šo lietošanas pamācību. Šī pamācība ir daļa no produkta komplektācijas, un tajā ir iekļauta svarīga informācija par ekspluatācijas uzsākšanu un izmantošanu. Obligāti ievērojiet visas drošības instrukcijas. Ja jums rodas jautājumi vai neesat pārliecināti par ierīces izmantošanu, lūdzu, sazinieties ar savu pārdevēju vai servisa sniedzēju. Lūdzu, rūpīgi glabājiet šo pamācību un, ja nepieciešams, nododiet to trešajai personai.
Produkta nosaukums: „Gaismeklis"

● Simbolu skaidrojums

	Izlasiet lietošanas pamācību!
	Lietošanas pamācības izdošanas datums (mēnesis/gads)
	Ražošanas datums (mēnesis/gads)
	Līdzspriegums
	Dzīvības un negadījumu riski mazuļiem un bērniem!
	Ievērojiet brīdinājumus un drošības instrukcijas!
	Sprādzienbīstamība!
	Valkājiet aizsargcimdus!

Šis simbols nozīmē, ka produkts strādā ar drošo mazspriegumu (SELV/PELV) (III aizsardzības klase).

IP65

Aizsardzība pret putekļu iekļūšanu (izolācija pret putekļiem, pilnīga pieskaršanās aizsardzība) un aizsardzība pret ūdens strūklu no visām pusēm.

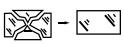

Katrs saplīsušais aizsargpārsegs ir jānomaina. Bojājuma gadījumā nekavējoties pārstājiet lietot produktu un vērsieties turpmāk norādītajā servisa adresē.

Nav piemērots telpu apgaismošanai

Uztveršanas diapazons

Uztveršanas leņķis

Utilizējiet iepakojumu un produktu videi draudzīgā veidā!

Bateriju / akumulatoru nepareiza utilizācija var kaitēt videi!

Iesaiņojums no FSC sertificētas jauktas koksnes

Ar CE marķējumu ražotājs apstiprina, ka šis produkts atbilst spēkā esošajām Eiropas Savienības vadlīnijām.

● Paredzētais pielietojums

Produkts ir paredzēts automātiskam apgaismojumam ārā (piemēram, dārzā, terasē utt.). Produktu nedrīkst uzstādīt iekštelpās, jo tad akumulators nevar uzlādēties. Produkts nav piemērots telpu apgaismošanai mājsaimniecībā. Šis produkts ir paredzēts lietošanai tikai privātās mājsaimniecībās. Produktu nav atļauts izmantot citādāk, nekā aprakstīts iepriekš, vai to izmainīt, pretējā gadījumā var izraisīt materiālos zaudējumus un pat nodarīt kaitējumu cilvēkiem. Ražotājs vai tirgotājs neuzņemas nekāda veida atbildību par zaudējumiem, kas radušies paredzētajam lietojumam neatbilstošas vai nepareizas lietošanas gadījumā.

● Piegādes komplekts

Modelis 1020-B

1 x LED solārais gaismeklis ar kustību sensoru
1 x montāžas materiāls (2 x dībeļi un 2 x skrūves)
1 x lietošanas pamācība

Modelis 1020-S

1 x LED solārais gaismeklis ar kustību sensoru
1 x distances ieturētājs
1 x montāžas materiāls (2 x dībeļi un 5 x skrūves)
1 x lietošanas pamācība

● Daļu apraksts

1 LED modulis
2 Solārais panelis
3 Vadotnes atveres
4 Kustību sensors
5 Slēdzis
6 Gaismekļa grozāmā poga
7 Skrūve
8 Dībeļi
9 Distances ieturētājs (1020-S)
10 Distances ieturētāja grozāmā poga (1020-S)
11 Skrūve (1020-S)
12 Distances ieturētāja vadotnes atveres (1020-S)

● Tehniskie dati

Modeļa numurs:	1020-B / 1020-S
Ieejas spriegums (gaismeklis):	3,7 V ⎓, 5 W
Solārais panelis:	300 mA, maks. 1,5 W
Litija jonu akumulators:	3,7 V ⎓, 1500 mAh (nav maināms)
Gaismas avots:	56x LED (nav maināms)
Kustību sensors:	Uztveršanas diapazons: maks. 10 m Uztveršanas leņķis: aptuveni 120°
Gaismas plūsma:	maks. 450 lm
Krāsas temperatūra:	6500 K (auksti balts)
Ieteicamais uzstādīšanas augstums:	aptuveni 2–4 m
Gaismekļa izmēri (ar sienas stiprinājumu):	aptuveni 20 x 14 x 4 cm (modelis 1020-B) aptuveni 34 x 11 x 4 cm (modelis 1020-S)
Maksimālais projekcijas laukums:	aptuveni 119 cm² (modelis 1020-B) aptuveni 118 cm² (modelis 1020-S)
Svars:	aptuveni 240 g (modelis 1020-B) aptuveni 240 g (modelis 1020-S ar distances ieturētāju)

● Drošības norādījumi

Drošības norādījumi

⚠ BRĪDINĀJUMS!

DZĪVĪBAS UN NEGADĪJUMU RISKI MAZUĻIEM UN BĒRNIEM!

Nekādā gadījumā neļaujiet bērniem bez uzraudzības piekļūt iepakojuma materiālam. Pastāv aizrīšanās ar iepakojuma materiālu risks. Bērni bieži nenovērtē draudus. Bērniem vienmēr jāatrodas atstatus no produkta.

- Šo produktu var izmantot bērni, sākot ar 8 gadu vecumu, kā arī personas ar ierobežotām fiziskajām, sensoriskajām vai garīgajām spējām vai pieredzes un zināšanu trūkumu, ja tās uzrauga vai instruē par produkta drošu lietošanu un tās izprot lietošanas dēļ potenciāli radītos riskus. Bērni nedrīkst rotaļāties ar produktu. Tīrīšanu un lietotāja veicamo apkopi nedrīkst veikt bērni bez pieskatīšanas.
- Neizmantojiet produktu, ja konstatējat kādus bojājumus.
- Šā produkta ražotājs/izplatītājs neuzņemas nekāda veida atbildību par savainojumiem vai bojājumiem, kas radušies nelietpratīgas montāžas/nelietpratīgas lietošanas gadījumā.
- Negremdējiet produktu ūdenī vai citos šķidrumos.
- Turiet produktu prom no atklātas uguns un karstām virsmām.
- LED moduli [1] nevar nomainīt.
- LED nav maināmas. Gaismas avotam sasniedzot kalpošanas mūža beigas, jānomaina viss produkts.
- **DRAUDI DZĪVĪBAI!** Montāžas laikā bērniem jāatrodas atstatus. Piegādes komplektācijā ir vairākas skrūves un citas sīkas daļas. Ja tās norij vai ieelpo, tas var radīt letālus draudus.

Drošības norādījumi attiecībā uz baterijām/akumulatoriem

- **DRAUDI DZĪVĪBAI!** Glabājiet baterijas/akumulatorus bērniem neaizsniedzamā vietā. Norīšanās gadījumā nekavējoties vērsieties pie ārsta!
- **NORĀDE!** Akumulators nav maināms. Kad tas ir nolietots, ir jāutilizē viss produkts.

- **SPRĀDZIENBĪSTAMĪBA!** Nekad neuzlādējiet nelādējamās baterijas. Nesaslēdziet baterijas/akumulatorus īsslēgumā un/vai neatveriet tos. Rezultāts var būt pārkaršana, uzliesmošanas draudi vai saplīšana.
- Nekad nemetiet baterijas/akumulatorus ugunī vai ūdenī.
- Nepakļaujiet baterijas/akumulatorus mehāniskai slodzei.

● Bateriju/akumulatoru iztecēšanas risks

- Izvairieties no ārkārtējiem apstākļiem un temperatūrām, kas var iedarboties uz baterijām/akumulatoriem, piemēram, sildķermeņiem/tiešas saules gaismas.
- Izvairieties no saskares ar ādu, acīm un gļotādām! Saskares ar bateriju skābi gadījumā skartās vietas ir nekavējoties jānoskalo ar lielu daudzumu tīra ūdens un nekavējoties jāvēršas pie ārsta!
- **VALKĀJIET AIZSARGCIMDUS!** Iztecējušas vai bojātas baterijas/akumulatori saskarē ar ādu var izraisīt ķīmiskus apdegumus. Tādēļ šajos gadījumos valkājiet piemērotus aizsargcimdus.
- Ja baterijas ir iztecējušas, nekavējoties izņemiet tās no produkta, lai izvairītos no bojājumiem.

● Montāža

Norāde: Noņemiet no produkta visu iesaiņojuma materiālu. Pirms montāžas izlemiet, kur montēsiet produktu. Pirms urbt piestiprināšanas atveres, pārliecinieties, ka paredzētajā urbuma vietā nevar trāpīt gāzes, ūdens vai elektrības vadiem vai tos bojāt. Lai ieurbtu caurumus mūrī, izmantojiet urbjmašīnu. Ievērojiet drošības instrukcijas urbjmašīnas lietošanas un drošības pamācībās. Citādi pastāv letālu seku vai miesas bojājumu risks elektrošoka rezultātā.

Norāde: Pievienotais montāžas materiāls ir piemērots parastam, stingram mūrim. Iegūstiet informāciju arī par to, kāds montāžas materiāls ir piemērots jūsu izvēlētajai montāžas pamatnei. Ja nepieciešams, jautājiet šo informāciju speciālistam.

Izvēloties montāžas vietu, pievērsiet uzmanību šādiem aspektiem:

- ☐ Pārliecinieties, ka produkts apgaismo vēlamo zonu. Pārliecinieties, ka kustību sensors [4] aptver vēlamo zonu.
- ☐ Kustību sensora uztveršanas diapazons ir maks. 10 m, ja uztveršanas leņķis ir aptuveni 120°.
- ☐ Raugiet, lai kustību sensoru [4] naktī neapgaismotu ielu apgaismojums. Tas var negatīvi ietekmēt tā darbību.
- ☐ Ieteicamais uzstādīšanas augstums ir 2 līdz 4 m. Ja iespējams, uzstādiet gaismekli vietā, kas ir brīva no netīrumiem un putekļiem, kā arī pasargāta no lietus (piem., zem jumta kores) un citu laikapstākļu ietekmes.

Norāde: Solārajam panelim [2] ir nepieciešams pēc iespējas tiešs saules starojums. Arī daļēja solārā paneļa aizēnošana dienas laikā var ievērojami kavēt uzlādi.

Orientācija pret debespusēm:
Optimāla ir orientācija uz dienvidiem. Labāk izvēlēties orientāciju ar vieglu nobīdi uz rietumiem nekā ar vieglu nobīdi uz austrumiem.

● Gaismekļa uzstādīšana

- ☐ Atzīmējiet vadotnes atveru pozīcijas [3] (skatīt A att.) montāžas vietā pie sienas.
- ☐ Izurbiet divus caurumus (ø 6 mm) un ievietojiet derīgus dībeļus [8] (skatīt C un G att.).
- ☐ Ieskrūvējiet skrūves [7] dībeļos [8] un atstājiet aptuveni 3 mm vietu starp skrūves galviņu un montāžas sienu (skatīt C att.).

- Izvietojiet vadotnes atveres [3] pāri skrūvēm un piespiediet gaismekli gar vadotni, lai to nostiprinātu (skatīt C att.).
- Ja nepieciešams, pielāgojiet skrūvju attālumu līdz montāžas virsmai, lai nodrošinātu drošu gaismekļa turēšanos.

Modeļa 1020-S ar distances ieturētāju montāža

Modeli 1020-S (skatīt E att.) jūs varat uzstādīt ar distances ieturētāju (montāžu bez distances ieturētāja skatīt iepriekš).
- Distances ieturētāju [9] ar skrūvēm [11] pieskrūvējiet pie gaismekļa (skatīt F att).
- Pieskrūvējiet distances ieturētāju [9] pie sienas, iespraužot skrūves [7] cauri vadotnes atverēm [12] dībeļos [8] un tās stingri pievelkot (skatīt G att.).

● Gaismekļa/solārā paneļa pozicionēšana

Gaismekli var pozicionēt horizontāli (augšā/apakšā) līdz 180° leņķim (skatīt D att.).
- Atbrīvojiet abas gaismekļa grozāmās pogas [6], lai iestatītu gaismekli (skatīt B att.).
- Kad vēlamā pozīcija ir sasniegta, atkal pieskrūvējiet grozāmās pogas. Ja nepieciešams, ņemiet talkā skrūvgriezi, lai nodrošinātu pie grozāmās pogas esošās skrūves uzgriešanu pretējā virzienā. (Konstrukcijas dēļ ieteicams izmantot leņķa skrūvgriezi.).

Modeļa 1020-S ar distances ieturētāju pozicionēšana

Gaismekli var pozicionēt horizontāli (augšā/apakšā) līdz 180° leņķim (skatīt H att.).
- Atskrūvējiet distances ieturētāja grozāmo pogu [10], lai iestatītu gaismekļa augstumu (skatīt H att.).
- Kad vēlamā pozīcija ir sasniegta, atkal pieskrūvējiet grozāmo pogu.
- Atbrīvojiet gaismekļa grozāmo pogu [6], lai iestatītu leņķi (skatīt H att.).
- Kad vēlamā pozīcija ir sasniegta, atkal pieskrūvējiet grozāmo pogu. Ja nepieciešams, ņemiet talkā skrūvgriezi, lai nodrošinātu pie grozāmās pogas esošās skrūves uzgriešanu pretējā virzienā. (Konstrukcijas dēļ ieteicams izmantot leņķa skrūvgriezi.).

Norāde: Kustību sensora uztveršanas leņķis sniedzas līdz 120°. Pievērsiet uzmanību tam, lai kustību sensors būtu vērsts tieši uz vēlamo uztveršanas zonu.
Norāde: Pievērsiet uzmanību tam, lai solārā paneļa [2] virsma nebūtu netīra un varētu nodrošināt optimālu darbību.

● Akumulatora uzlāde

- Akumulators tiek lādēts ikvienā režīmā. Optimālu uzlādi jūs sasniedzat sākumā, kad produkts ir izslēgts.

Norāde: Akumulators pie labas saules gaismas iedarbības uzlādējas pēc 7 līdz 8 stundām. Uzlādes procesa ilgums ir atkarīgs no akumulatora uzlādes līmeņa, kā arī saules gaismas iedarbības kvalitātes.

● Lietošana

Produktu var lietot trīs dažādos režīmos. Tos var iestatīt ar slēdzi [5].
Norāde: Solārais panelis, iestājoties krēslai vai tumsai, ieslēdz produktu jūsu iestatītajā režīmā.
Norāde: Akumulatora uzlāde ar solāro paneli nav atkarīga no izvēlētā režīma. Uzlāde notiek vienmēr.

1. režīms
- Spiediet slēdzi [5] 3 sekundes, lai ieslēgtu „1. režīmu".
- Gaismeklis 1 reizi iedegas un nepārtraukti deg ar samazinātu gaišumu.
- Ja kustību sensors savā uztveršanas diapazonā uztver kustību, gaismeklis iedegas ar pilnu gaišumu.

☐ Pēc aptuveni 15 sekundēm gaismeklis atkal iedegas ar samazinātu gaišumu.

2. režīms

☐ Vēlreiz nospiediet slēdzi [5], lai ieslēgtu „2. režīmu".
☐ Gaisma 2 reizes nomirgo un pēc tam izslēdzas.
☐ Ja kustību sensors savā uztveršanas diapazonā uztver kustību, gaismeklis iedegas ar pilnu gaišumu.
☐ Pēc aptuveni 15 sekundēm gaisma atkal izslēdzas.

3. režīms

☐ Vēlreiz nospiediet slēdzi [5], lai ieslēgtu „3. režīmu".
☐ Gaisma 3 reizes nomirgo. Gaismeklis deg ar samazinātu gaišumu. Kustību sensors šajā gadījumā nav aktīvs.

Gaismekļa izslēgšana

☐ Nospiediet slēdzi [5] ceturto reizi, lai gaismekli atkal izslēgtu.

● Problēmu novēršana

● = Problēma
◉ = Cēlonis
○ = Risinājums

● = Produkts neieslēdzas.
◉ = Produkts ir izslēgts.
○ = Nospiediet slēdzi [5], lai ieslēgtu produktu (skatīt nodaļu „Lietošana").

● = Gaisma mirgo.
◉ = Akumulators ir gandrīz izlādējies.
○ = Uzlādējiet akumulatoru (skatīt nodaļu „Akumulatora uzlāde").

● Tīrīšana un glabāšana

☐ Izslēdziet produktu, ja to neizmantojat, vēlaties novietot glabāšanai un/vai tīrīt.
☐ Regulāri pārbaudiet, vai kustību sensors [4] un solārais panelis [2] nav netīri. Notīriet to, lai produkts varētu darboties bez traucējumiem.
☐ Uzturiet produktu, it īpaši solāro paneli, ziemā brīvu no sniega un ledus.
☐ Tīrīšanai izmantojiet tikai sausu drānu bez plūksnām. Spēcīgu netīrumu gadījumā viegli samitriniet drānu.

● Utilizācija

Šķirojot atkritumus, ievērojiet iepakojuma materiālu marķējumus; tie ir marķēti ar saīsinājumiem (a) un numuriem (b) ar šādām nozīmēm:
1–7: plastmasa
20–22: papīrs un kartons
80–98: kompozīts materiāls

Par nokalpojuša produkta utilizācijas iespējām interesējieties kompetentās pašvaldības vai valsts iestādēs.

Lai sargātu vidi, neizmetiet savu produktu sadzīves atkritumos, bet gan veiciet pareizu utilizāciju. Informāciju par savākšanas punktiem un to darbalaiku var saņemt savā pašvaldībā.

Defektīviem vai nolietotiem akumulatoriem jāveic otrreizējā pārstrāde atbilstoši Direktīvai 2006/66/EK un tās izmaiņām. Nododiet akumulatorus un/vai produktu tam paredzētajos savākšanas punktos.

Akumulatoru nepareiza utilizācija var izraisīt kaitējumu videi!

Akumulatorus nedrīkst izmest sadzīves atkritumos. Tie var saturēt indīgus smagos metālus*), un ar tiem ir jārīkojas atbilstoši speciālo atkritumu noteikumiem. Baterijas un akumulatori, kas nav piestiprināti ierīcei fiksētā veidā, pirms utilizācijas ir jāizņem un jāutilizē atsevišķi. Baterijas un akumulatorus, lūdzu, nododiet tikai izlādētā stāvoklī! Ja

vien iespējams, vienreiz lietojamo bateriju vietā izmantojiet akumulatorus.
*) marķēti ar: Cd = kadmijs, Hg = dzīvsudrabs, Pb = svins

● Garantija

Godātā kliente, cienītais klient! Jūs saņemat šai ierīcei 3 gadu garantiju no iegādes datuma. Gadījumā, ja produktam atklājas defekti, jums attiecībā pret produkta pārdevēju ir likumā atrunātas tiesības. Mūsu turpmāk apskatītā garantija neierobežo šīs likumā atrunātās tiesības.

Garantijas noteikumi
Garantijas termiņš sākas iegādes datumā. Lūdzu, kārtīgi uzglabājiet oriģinālo kases čeku. Tas ir nepieciešams kā pirkuma pierādījums. Ja trīs gadu laikā no šī produkta iegādes datuma tiek konstatēti materiāla vai ražošanas defekti, tad mēs – pēc savas izvēles – to bez maksas salabosim, aizstāsim vai atmaksāsim jums pirkuma cenu. Šīs garantijas sniegšanas priekšnosacījums ir, ka trīs gadu termiņa laikā tiek uzrādīta ierīce ar defektu un pirkuma kvīts (kases čeks) un īsi rakstveidā izklāstīts, kāds tieši ir trūkums un kad tas ir radies. Ja defektu sedz mūsu garantija, jūs atpakaļ saņemsiet salabotu vai jaunu produktu. Produkta remonta vai maiņas gadījumā nesākas jauns garantijas periods.

Garantijas termiņš un likumīgās pretenzijas attiecībā uz trūkumiem
Garantijas termiņš garantijas sniegšanas gadījumā netiek pagarināts. Tas ir spēkā arī nomainītām vai salabotām daļām. Ja tiek konstatēti bojājumi vai trūkumi, kas, iespējams, pastāvējuši jau pirkuma brīdī, par tiem jāziņo uzreiz pēc izpakošanas. Pēc garantijas termiņa beigām par remontu ir jāmaksā.

Garantijas apjoms
Ierīce ir rūpīgi ražota saskaņā ar stingrām kvalitātes normām un pirms piegādes kvalificēti pārbaudīta. Garantija attiecas uz materiāla un ražošanas defektiem. Šī garantija neattiecas uz produkta daļām, kas ir pakļautas normālam nolietojumam un tāpēc ir uzskatāmas par dilstošajām daļām, kā arī uz plīstošu daļu, piemēram, slēdžu, akumulatoru vai no stikla izgatavoto daļu, bojājumiem. Šī garantija zaudē spēku, ja produkts ir ticis bojāts, nav izmantots pareizi vai nav tikusi pareizi veikta apkope. Lai nodrošinātu lietpratīgu produkta lietošanu, ir precīzi jāievēro visas lietošanas pamācībā sniegtās instrukcijas. Obligāti jāizvairās no pielietojuma un rīcības, par ko brīdina vai ko pilnībā aizliedz lietošanas pamācība. Produkts ir paredzēts tikai privātai, ne komerciālai lietošanai. Rīkojoties ļaunprātīgi un nelietpratīgi, piemērojot varu un veicot tajā manipulācijas, ko nav izpildījušas mūsu pilnvarotās servisa filiāles, garantija zaudē savu spēku.

Garantijas gadījuma apstrādes process
Lai nodrošinātu ātru jūsu gadījuma apstrādi, lūdzu, izpildiet šādas **Norādes:**

- ☐ Lūdzu, visiem pieprasījumiem sagatavojiet kases čeku un preces numuru (piemēram, IAN 123456) kā pirkuma pierādījumu.
- ☐ Preces numuru lūdzu skatīt uz produkta datu plāksnes (apakšā pa kreisi) vai gravīras, lietošanas pamācības titullapā (apakšā pa kreisi) vai uz uzlīmes produkta priekšpusē vai apakšpusē.
- ☐ Ja rodas darbības traucējumi vai citi trūkumi, vispirms sazinieties ar turpmāk minēto servisa nodaļu pa tālruni vai e-pastā.
- ☐ Produktu, kam reģistrēts defekts, pievienojot pirkuma kvīti (kases čeku) un norādot trūkuma būtību un parādīšanās brīdi, jūs varat bez maksas nosūtīt uz jums paziņoto servisa adresi.

● Serviss

LV

Serviss Latvija
Tel.: 00800 80040044
E-Mail: administration@mynetsend.de

IAN 392501_2201

Lūdzu, visiem pieprasījumiem sagatavojiet kases čeku un artikula numuru (piemēram, IAN 123456) kā pirkuma pierādījumu.

Lietošanas pamācības jaunāko versiju atradīsiet šeit: www.citygate24.de

Vietnē **www.lidl-service.com** jūs varat lejupielādēt šo un vēl daudz citu rokasgrāmatu, produktu video un instalācijas programmatūru.
Ieskenējot QR kodu titullapā, jūs varat nokļūt Lidl-Service vietnē (www.lidl-service.com) un, ievadot preces numuru (IAN) 123456_7890, atvērt lietošanas pamācību.

LED-Solarstrahler mit Bewegungsmelder

● Einleitung

Wir beglückwünschen Sie zum Kauf Ihres neuen Produktes. Sie haben sich damit für ein hochwertiges Produkt entschieden. Bitte lesen Sie diese Bedienungsanleitung vollständig und sorgfältig durch. Diese Anleitung gehört zu diesem Produkt und enthält wichtige Hinweise zur Inbetriebnahme und Handhabung. Beachten Sie immer alle Sicherheitshinweise. Sollten Sie Fragen haben oder unsicher in Bezug auf die Handhabung des Produktes sein, setzen Sie sich bitte mit Ihrem Händler oder der Servicestelle in Verbindung. Bewahren Sie diese Anleitung bitte sorgfältig auf und geben Sie sie ggf. an Dritte weiter.
Nachfolgende Produktbenennung: „Strahler“

● Zeichenerklärung

Bedienungsanleitung lesen!

Ausgabedatum der Bedienungsanleitung (Monat/Jahr)

Herstellungsdatum (Monat/Jahr)

Gleichspannung

Lebens- und Unfallgefahr für Kleinkinder und Kinder!

Warn- und Sicherheitshinweise beachten!

Explosionsgefahr!

Schutzhandschuhe tragen!

Dieses Symbol bedeutet, dass das Produkt mit Schutzkleinspannung (SELV / PELV) arbeitet (Schutzklasse III).

IP65

Schutz gegen Eindringen von Staub (staubdicht, vollständiger Berührungsschutz) und Schutz gegen Strahlwasser aus allen Richtungen.

Jede zersprungene Schutzabdeckung muss ersetzt werden. Nehmen Sie das Produkt im Falle einer Beschädigung umgehend außer Betrieb, und wenden Sie sich an die unten genannte Serviceadresse.

Nicht zur Raumbeleuchtung geeignet

Erfassungsreichweite

Erfassungswinkel

Entsorgen Sie Verpackung und Produkt umweltgerecht!

Umweltschäden durch falsche Entsorgung der Batterien / Akkus!

Verpackung aus FSC-zertifiziertem Mix-Holz

Mit der CE-Kennzeichnung bestätigt der Hersteller, dass dieses Produkt den geltenden europäischen Richtlinien entspricht.

● Bestimmungsgemäße Verwendung

Das Produkt ist für eine automatische Beleuchtung im Außenbereich (z. B. Garten, Terrasse etc.) vorgesehen. Das Produkt darf nicht in Innenräumen montiert werden, da der Akku dann nicht geladen werden kann. Das Produkt ist nicht für die Raumbeleuchtung im Haushalt geeignet. Dieses Produkt ist nur für den Einsatz in privaten Haushalten vorgesehen. Eine andere Verwendung als zuvor beschrieben oder eine Veränderung des Produkts ist nicht zulässig und kann zu Sachschäden oder sogar zu Personenschäden führen. Der Hersteller oder Händler übernimmt keine Haftung für Schäden, die durch nicht bestimmungsgemäßen oder falschen Gebrauch entstanden sind.

● Lieferumfang

Modell 1020-B
1 x LED-Solarstrahler mit Bewegungsmelder
1 x Montagematerial
(2x Dübel und 2x Schrauben)
1 x Bedienungsanleitung

Modell 1020-S
1 x LED-Solarstrahler mit Bewegungsmelder
1 x Distanzhalter
1 x Montagematerial
(2x Dübel und 5x Schrauben)
1 x Bedienungsanleitung

● Teilebeschreibung

1 LED-Modul
2 Solarpanel
3 Führungslöcher
4 Bewegungsmelder
5 Schalter
6 Drehknopf Strahler
7 Schraube

8 Dübel
9 Distanzhalter (1020-S)
10 Drehknopf Distanzhalter (1020-S)
11 Schraube (1020-S)
12 Führungslöcher Distanzhalter (1020-S)

● Technische Daten

Modellnummer:	1020-B / 1020-S
Eingangsspannung (Strahler):	3,7 V ⎓, 5 W
Solarpanel:	300 mA, max. 1,5 W
Li-Ion-Akku:	3,7 V ⎓, 1500 mAh (nicht austauschbar)
Leuchtmittel:	56x LED (nicht austauschbar)
Bewegungsmelder:	Erfassungsreichweite: max. 10 m Erfassungswinkel: ca. 120°
Lichtstrom:	max. 450 lm
Farbtemperatur:	6500 K (kaltweiß)
Empfohlene Installationshöhe:	ca. 2-4 m
Abmessungen des Strahlers (inkl. Wandhalterung):	ca. 20 x 14 x 4 cm (Modell 1020-B) ca. 34 x 11 x 4 cm (Modell 1020-S)
Maximale Projektionsfläche:	ca. 119 cm² (Modell 1020-B) ca 118 cm² (Modell 1020-S)
Gewicht:	ca. 240 g (Modell 1020-B) ca. 240 g (Modell 1020-S mit Distanzhalter)

● Sicherheitshinweise

Sicherheitshinweise

⚠ WARNUNG!

LEBENS- UND UNFALLGEFAHR FÜR KLEINKINDER UND KINDER! Lassen Sie Kinder niemals unbeaufsichtigt mit dem Verpackungsmaterial. Es besteht Erstickungsgefahr durch Verpackungsmaterial. Kinder unterschätzen häufig die Gefahren. Halten Sie Kinder stets vom Produkt fern.

- Dieses Produkt kann von Kindern ab 8 Jahren und darüber sowie von Personen mit verringerten physischen, sensorischen oder mentalen Fähigkeiten oder Mangel an Erfahrung und Wissen benutzt werden, wenn sie beaufsichtigt oder bezüglich des sicheren Gebrauchs des Produkts unterwiesen wurden und die daraus resultierenden Gefahren verstehen. Kinder dürfen nicht mit dem Produkt spielen. Reinigung und Benutzerwartung dürfen nicht von Kindern ohne Beaufsichtigung durchgeführt werden.
- Verwenden Sie das Produkt nicht, wenn Sie irgendwelche Beschädigungen feststellen.
- Der Hersteller/Vertreiber dieses Produkts übernimmt keine Verantwortung für Verletzungen oder Schäden, die als Folge unsachgemäßer Montage/unsachgemäßen Gebrauchs entstehen.
- Tauchen Sie das Produkt nicht in Wasser oder andere Flüssigkeiten.
- Halten Sie das Produkt von offenem Feuer und heißen Flächen fern.
- Das LED-Modul 1 ist nicht ersetzbar.
- Die LEDs sind nicht austauschbar. Wenn die Lichtquelle das Ende ihrer Lebensdauer erreicht, muss das gesamte Produkt ersetzt werden.
- **LEBENSGEFAHR!** Halten Sie Kinder während der Montage vom Arbeitsbereich

fern. Zum Lieferumfang gehört eine Vielzahl von Schrauben sowie andere Kleinteile. Diese können beim Verschlucken oder Inhalieren lebensgefährlich sein.

Sicherheitshinweise für Batterien/Akkus

- **LEBENSGEFAHR!** Bewahren Sie Batterien/Akkus außerhalb der Reichweite von Kindern auf. Suchen Sie im Falle eines Verschluckens sofort einen Arzt auf!
- **HINWEIS!** Der Akku ist nicht austauschbar. Wenn er verbraucht ist, muss das gesamte Produkt entsorgt werden.
- **EXPLOSIONSGEFAHR!** Laden Sie nicht aufladbare Batterien niemals wieder auf. Schließen Sie Batterien/Akkus nicht kurz und/oder öffnen Sie diese nicht. Überhitzung, Brandgefahr oder Platzen können die Folge sein.
- Werfen Sie Batterien/Akkus niemals ins Feuer oder Wasser.
- Setzen Sie Batterien/Akkus keiner mechanischen Belastung aus.

Risiko des Auslaufens von Batterien/Akkus

- Vermeiden Sie extreme Bedingungen und Temperaturen, die auf Batterien/Akkus einwirken können, z. B. auf Heizkörpern/direkte Sonneneinstrahlung.
- Vermeiden Sie den Kontakt mit Haut, Augen und Schleimhäuten! Spülen Sie bei Kontakt mit Batteriesäure die betroffenen Stellen sofort mit reichlich klarem Wasser und suchen Sie umgehend einen Arzt auf!
- **SCHUTZHANDSCHUHE TRAGEN!** Ausgelaufene oder beschädigte Batterien/Akkus können bei Berührung mit der Haut Verätzungen verursachen. Tragen Sie deshalb in diesem Fall geeignete Schutzhandschuhe.
- Im Falle eines Auslaufens der Batterien entfernen Sie diese sofort aus dem Produkt, um Beschädigungen zu vermeiden.

Montage

Hinweis: Entfernen Sie sämtliches Verpackungsmaterial vom Produkt. Entscheiden Sie vor der Montage, wo Sie das Produkt montieren. Vergewissern Sie sich vor dem Bohren der Befestigungslöcher, dass an der Bohrstelle keine Gas-, Wasser- oder Stromleitungen angebohrt oder beschädigt werden können. Verwenden Sie eine Bohrmaschine, um die Löcher in das Mauerwerk zu bohren. Beachten Sie die Sicherheitshinweise aus den Bedien- und Sicherheitshinweisen der Bohrmaschine. Ansonsten drohen Tod oder Verletzungsgefahr durch Stromschlag.

Hinweis: Das beigelegte Montagematerial ist für übliches festes Mauerwerk geeignet. Informieren Sie sich auch, welches Montagematerial für den von Ihnen gewählten Montageuntergrund geeignet ist. Informieren Sie sich hierüber gegebenenfalls bei einer Fachkraft.

Achten Sie bei der Auswahl des Montageortes auf folgende Dinge:

- ☐ Stellen Sie sicher, dass das Produkt den gewünschten Bereich ausleuchtet. Stellen Sie sicher, dass der Bewegungsmelder [4] den gewünschten Bereich erfasst.
- ☐ Der Bewegungsmelder hat eine Erfassungsreichweite von max. 10 m bei einem Erfassungswinkel von ca. 120°.
- ☐ Achten Sie darauf, dass der Bewegungsmelder [4] nachts nicht von Straßenbeleuchtung angestrahlt wird. Dies kann die Funktion beeinträchtigen.
- ☐ Die empfohlene Installationshöhe beträgt 2 bis 4 m. Wenn möglich, montieren Sie den Strahler an einem schmutz- und staubfreien Ort, geschützt vor Regen (z. B.

unter einem Dachvorsprung) und anderen Witterungseinflüssen.

Hinweis: Das Solarpanel [2] benötigt möglichst direkte Sonneneinstrahlung. Auch eine teilweise Beschattung des Solarpanels während des Tages kann die Aufladung erheblich beeinträchtigen.

Himmelsrichtung: Optimal ist eine Ausrichtung nach Süden. Wählen Sie eher eine Ausrichtung mit leichten Abweichungen nach Westen als mit einer leichten Abweichung nach Osten.

● Strahler montieren

- ☐ Übertragen Sie die Positionen der Führungslöcher [3] (siehe Abb. A) an der Montagestelle auf die Wand.
- ☐ Bohren Sie zwei Löcher (ø 6 mm) und setzen Sie passende Dübel [8] ein (siehe Abb. C und G).
- ☐ Schrauben Sie die Schrauben [7] in die Dübel [8] und lassen Sie ca. 3 mm Platz zwischen Schraubenkopf und Montagewand (siehe Abb. C).
- ☐ Führen Sie die Führungslöcher [3] über die Schrauben und drücken Sie den Strahler entlang der Führung, um diesen zu befestigen (siehe Abb. C).
- ☐ Passen Sie, wenn nötig, den Abstand der Schrauben zur Montagefläche an, um einen festen Sitz des Strahlers zu erreichen.

Modell 1020-S mit Distanzhalter montieren

Sie haben die Möglichkeit das Modell 1020-S (siehe Abb. E) mit Distanzhalter zu montieren (Montage ohne Distanzhalterung siehe oben).

- ☐ Schrauben Sie den Distanzhalter [9] mit den Schrauben [11] an dem Strahler fest (siehe Abb. F).
- ☐ Schrauben Sie den Distanzhalter [9] an der Wand fest, indem Sie die Schrauben [7] durch die Führungslöcher [12] in die Dübel [8] stecken und diese fest anziehen (siehe Abb. G).

● Strahler/Solarpanel ausrichten

Der Strahler kann horizontal (oben/unten) in einem Winkel bis zu 180° ausgerichtet werden (siehe Abb. D).

- ☐ Lösen Sie beide Drehknöpfe Strahler [6], um den Strahler einzustellen (siehe Abb. B).
- ☐ Bei gewünschter Position drehen Sie die Drehknöpfe wieder fest. Nehmen Sie, wenn nötig, einen Schraubendreher zur Hilfe, um die Schraube am Drehknopf zu kontern (Aufgrund der Bauart wird ein Winkelschraubendreher empfohlen.).

Modell 1020-S mit Distanzhalter ausrichten

Der Strahler kann horizontal (oben/unten) in einem Winkel bis zu 180° ausgerichtet werden (siehe Abb. H).

- ☐ Lösen Sie den Drehknopf Distanzhalter [10], um die Höhe des Strahlers einzustellen (siehe Abb. H).
- ☐ Bei gewünschter Position drehen Sie den Drehknopf wieder fest.
- ☐ Lösen Sie den Drehknopf Strahler [6], um den Winkel einzustellen (siehe Abb. H).
- ☐ Bei gewünschter Position drehen Sie den Drehknopf wieder fest. Nehmen Sie, wenn nötig, einen Schraubendreher zur Hilfe, um die Schraube am Drehknopf zu kontern (Aufgrund der Bauart wird ein Winkelschraubendreher empfohlen.).

Hinweis: Der Bewegungsmelder verfügt über einen Erfassungswinkel von bis zu 120°. Achten Sie darauf, dass der Bewegungsmelder gerade auf den von Ihnen gewünschten Erfassungsbereich ausgerichtet ist.

Hinweis: Achten Sie darauf, dass die Oberfläche des Solarpanels [2] nicht beschmutzt ist, um eine optimale Funktion zu gewährleisten.

● Akku aufladen

☐ Der Akku wird in jedem Modus geladen. Eine optimale Aufladung erreichen Sie zu Beginn, wenn das Produkt ausgeschaltet ist.

Hinweis: Nach 7 bis 8 Stunden mit guter Sonneneinstrahlung ist der Akku aufgeladen. Die Dauer des Ladevorganges ist abhängig vom Ladezustand des Akkus sowie der Qualität der Sonneneinstrahlung.

● Bedienung

Der Produkt kann in drei verschiedenen Modi betrieben werden. Diese können mit dem Schalter [5] eingestellt werden.

Hinweis: Das Solarpanel schaltet das Produkt bei Dämmerung bzw. Dunkelheit ein, in den von Ihnen eingestellten Modus.

Hinweis: Die Aufladung des Akkus über das Solarpanel ist nicht davon abhängig, welcher Modus ausgewählt ist. Ein Laden findet immer statt.

Modus 1

☐ Drücken Sie den Schalter [5] für 3 Sekunden, um in den „Modus 1" zu wechseln.
☐ Der Strahler leuchtet 1-mal und leuchtet durchgehend mit verringerter Helligkeit.
☐ Erfasst der Bewegungsmelder eine Bewegung innerhalb seiner Reichweite, leuchtet der Strahler bei voller Helligkeit auf.
☐ Nach ca. 15 Sekunden leuchtet der Strahler wieder mit verringerter Helligkeit.

Modus 2

☐ Drücken Sie den Schalter [5] erneut, um in den „Modus 2" zu wechseln.
☐ Das Licht flackert 2-mal und schaltet sich anschließend aus.
☐ Erfasst der Bewegungsmelder eine Bewegung innerhalb seiner Reichweite, leuchtet der Strahler bei voller Helligkeit auf.
☐ Nach ca. 15 Sekunden schaltet sich das Licht wieder aus.

Modus 3

☐ Drücken Sie den Schalter [5] erneut, um in den „Modus 3" zu wechseln.
☐ Das Licht flackert 3-mal auf. Der Strahler leuchtet mit verringerter Helligkeit. Der Bewegungsmelder ist dabei inaktiv.

Strahler ausschalten

☐ Drücken Sie den Schalter [5] ein viertes Mal, um den Strahler auszuschalten.

● Fehlerbehebung

● = Fehler
◉ = Ursache
○ = Lösung

● = Das Produkt schaltet sich nicht ein.
◉ = Das Produkt ist ausgeschaltet.
○ = Drücken Sie den Schalter [5], um das Produkt einzuschalten (siehe Kapitel „Bedienung").

● = Das Licht flackert.
◉ = Der Akku ist fast entladen.
○ = Laden Sie den Akku auf (siehe Kapitel „Akku aufladen").

● Reinigung und Lagerung

☐ Schalten Sie das Produkt aus, wenn Sie dieses nicht benutzen, lagern und/oder reinigen wollen.
☐ Untersuchen Sie den Bewegungsmelder [4] und das Solarpanel [2] regelmäßig auf Verschmutzungen. Beseitigen Sie diese, um eine einwandfreie Funktion des Produkts zu gewährleisten.
☐ Halten Sie das Produkt, insbesondere das Solarpanel, im Winter schnee- und eisfrei.
☐ Verwenden Sie zur Reinigung nur ein trockenes, fusselfreies Tuch. Bei stärkeren Verschmutzungen feuchten Sie das Tuch leicht an.

● Entsorgung

Beachten Sie die Kennzeichnung der Verpackungsmaterialien bei der Abfalltrennung, diese sind gekennzeichnet mit Abkürzungen (a) und Nummern (b) mit folgender Bedeutung:

1–7: Kunststoffe
20–22: Papier und Pappe
80–98: Verbundstoffe

Möglichkeiten zur Entsorgung des ausgedienten Produkts erfahren Sie bei Ihrer Gemeinde- oder Stadtverwaltung.

Werfen Sie Ihr Produkt, wenn es ausgedient hat, im Interesse des Umweltschutzes nicht in den Hausmüll, sondern führen Sie es einer fachgerechten Entsorgung zu. Über Sammelstellen und deren Öffnungszeiten können Sie sich bei Ihrer zuständigen Verwaltung informieren.

Defekte oder verbrauchte Akkus müssen gemäß Richtlinie 2006/66/EG und deren Änderungen recycelt werden. Geben Sie Akkus und/oder das Produkt über die angebotenen Sammeleinrichtungen zurück.

Umweltschäden durch falsche Entsorgung der Akkus!

Akkus dürfen nicht über den Hausmüll entsorgt werden. Sie können giftige Schwermetalle*) enthalten und unterliegen der Sondermüllbehandlung. Batterien und Akkus, die nicht fest im Gerät verbaut sind, müssen vor der Entsorgung entfernt und separat entsorgt werden. Batterien und Akkus bitte nur in entladenem Zustand abgeben! Verwenden Sie wenn möglich Akkus anstelle von Einwegbatterien.
*) gekennzeichnet mit: Cd = Kadmium, Hg = Quecksilber, Pb = Blei

● Garantie

Sehr geehrte Kundin, sehr geehrter Kunde, Sie erhalten auf dieses Gerät 3 Jahre Garantie ab Kaufdatum. Im Falle von Produktmängeln stehen Ihnen gegenüber dem Verkäufer des Produkts gesetzliche Rechte zu. Diese gesetzlichen Rechte werden durch unsere im Folgenden dargestellten Garantiebedingungen nicht eingeschränkt.

Garantiebedingungen

Die Garantiefrist beginnt mit dem Kaufdatum. Bitte bewahren Sie den Original Kassenbon gut auf. Dieser wird als Nachweis für den Kauf benötigt. Tritt innerhalb von drei Jahren ab dem Kaufdatum dieses Produkts ein Material- oder Fabrikationsfehler auf, wird das Produkt von uns – nach unserer Wahl – für Sie kostenlos repariert, ersetzt, oder der Kaufpreis erstattet. Diese Garantieleistung setzt voraus, dass innerhalb der Drei-Jahres-Frist das defekte Gerät und der Kaufbeleg (Kassenbon) vorgelegt und schriftlich kurz beschrieben wird, worin der Mangel besteht und wann er aufgetreten ist. Wenn der Defekt durch unsere Garantie gedeckt wird, erhalten Sie das reparierte oder ein neues Produkt zurück. Mit Reparatur oder Austausch des Produkts beginnt kein neuer Garantiezeitraum.

Garantiezeit und gesetzliche Mängelansprüche

Die Garantiezeit wird durch die Gewährleistung nicht verlängert. Dies gilt auch für ersetzte und reparierte Teile. Eventuell schon beim Kauf vorhandene Schäden und Mängel müssen sofort nach dem Auspacken gemeldet werden. Nach Ablauf der Garantiezeit anfallende Reparaturen sind kostenpflichtig.

Garantieumfang
Das Gerät wurde nach strengen Qualitätsrichtlinien sorgfältig produziert und vor Anlieferung gewissenhaft geprüft. Die Garantieleistung gilt für Material- oder Fabrikationsfehler. Diese Garantie erstreckt sich nicht auf Produktteile, die normaler Abnutzung ausgesetzt sind und daher als Verschleißteile angesehen werden können oder auf Beschädigungen an zerbrechlichen Teilen, z. B. Schalter, Akkus oder aus Glas gefertigte Teile. Diese Garantie verfällt, wenn das Produkt beschädigt, nicht sachgemäß benutzt oder gewartet wurde. Für eine sachgemäße Benutzung des Produkts sind alle in der Bedienungsanleitung aufgeführten Anweisungen genau einzuhalten. Verwendungszwecke und Handlungen, von denen in der Bedienungsanleitung abgeraten oder vor denen gewarnt wird, sind unbedingt zu vermeiden. Das Produkt ist lediglich für den privaten und nicht für den gewerblichen Gebrauch bestimmt. Bei missbräuchlicher und unsachgemäßer Behandlung, Gewaltanwendung und bei Eingriffen, die nicht von unserer autorisierten Service-Niederlassung vorgenommen wurden, erlischt die Garantie.

Abwicklung im Garantiefall
Um eine schnelle Bearbeitung Ihres Anliegens zu gewährleisten, folgen Sie bitte den folgenden **Hinweisen:**

- Bitte halten Sie für alle Anfragen den Kassenbon und die Artikelnummer (z. B. IAN 123456) als Nachweis für den Kauf bereit.
- Die Artikelnummer entnehmen Sie bitte dem Typenschild am Produkt, einer Gravur am Produkt, dem Titelblatt Ihrer Anleitung (unten links) oder dem Aufkleber auf der Rück- oder Unterseite des Produktes.
- Sollten Funktionsfehler oder sonstige Mängel auftreten, kontaktieren Sie zunächst die nachfolgend benannte Service-Abteilung telefonisch oder per E-Mail.
- Ein als defekt erfasstes Produkt können Sie dann unter Beifügung des Kaufbelegs (Kassenbon) und der Angabe, worin der Mangel besteht und wann er aufgetreten ist, für Sie portofrei an die Ihnen mitgeteilte Service-Anschrift übersenden.

● Service

(DE)
Service Deutschland
Tel.: 00800 80040044
E-Mail: administration@mynetsend.de

(AT)
Service Österreich
Tel.: 00800 80040044
E-Mail: administration@mynetsend.de

(CH)
Service Schweiz
Tel.: 00800 80040044
E-Mail: administration@mynetsend.de

IAN 392501_2201

Bitte halten Sie für alle Anfragen den Kassenbon und die Artikelnummer (z. B. IAN 123456) als Nachweis für den Kauf bereit.

Eine aktuelle Version der Bedienungsanleitung finden Sie unter: www.citygate24.de

Auf **www.lidl-service.com** können Sie diese und viele weitere Handbücher, Produktvideos und Installationssoftware herunterladen.
Mit dem QR-Code auf dem Titelblatt gelangen Sie direkt auf die Lidl-Service-Seite (www.lidlservice.com) und können durch die Eingabe der Artikelnummer (IAN) 123456_7890 Ihre Bedienungsanleitung öffnen.

FSC
MIX
Paper
FSC® C164456

citygate24 GmbH
Lange Mühren 1
20095 Hamburg
GERMANY

06/2022
Model No.: 1020-B / 1020-S

10/2022

IAN 392501_2201