PARKSIDE

LED WORK LIGHT
PAL 850 A1

GB

LED WORK LIGHT
Operating and safety information

SI

DELOVNA LED-SVETILKA
Navodila za uporabo in varnostni napotki

CZ

PRACOVNÍ LED SVÍTILNA
Provozní a bezpečnostní pokyny

DE AT CH

LED-ARBEITSLEUCHTE
Bedienungs- und Sicherheitshinweise

IAN 414184_2201

SI CZ

PDF ONLINE
www.lidl-service.com

4

citygate24 GmbH
Lange Mühren 1
20095 Hamburg
GERMANY

06/2022
Model No.: 1116-TL

FSC MIX Paper FSC® C164456

10/2022

A

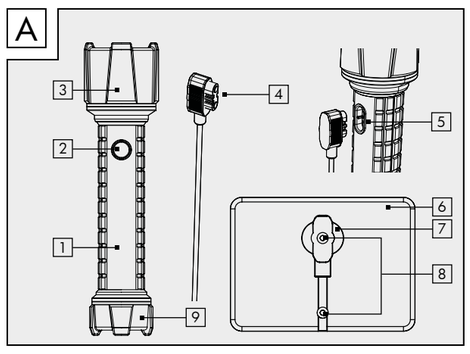

B

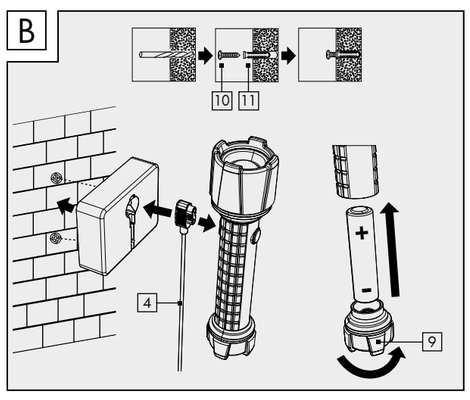

GB

LED Work Light

Introduction

Congratulations on the purchase of your new device. You have selected a high-quality product. Please read these operating instructions thoroughly and carefully. This manual is part of the product and it contains important information about its setup and operation. Always observe all safety instructions. If you have any questions or are unsure how to operate the device, please contact your dealer or service centre. Please keep this manual in a safe place and pass it on to third parties where necessary.

Explanation of symbols

- Read the operating instructions!
- Issue date of instruction manual (month/year)
- Date of manufacture (month/year)
- Direct current
- Risk of fatal injury and accidents for infants and children!
- Observe warning notices and safety instructions!
- Explosion hazard!
- Wear protective gloves!
- Lamp suitable for rugged use
- Universal Serial Bus (USB)
- Not suitable for indoor lighting
- This symbol indicates that the product operates with safety extra-low voltage (SELV/PELV, protection class III).
- IP54 — Protected against dust in harmful quantities (full contact protection) and splash-proof.
- Dispose of packaging and product in an environmentally friendly manner!
- Risk of environmental damage from incorrect disposal of batteries/rechargeable batteries!
- Packaging made of FSC certified wood mix
- With the CE label, the manufacturer confirms that this product complies with the applicable European directives.
- Do not look into the active light source!

Intended use

Suitable for hand-held use only. This product is intended for use in private house-holds only. The product is not suitable for general indoor lighting in the home. Any type of use other than that described above or any modification of the product is prohibited and likely to cause damage or even personal injury. The manufacturer or retailer accepts no liability for loss or damage that occurs as a result of use other than intended or incorrect use.

Included in package

1 x LED work torch
1 x charging dock
1 x charging cable
1 x set of fixings (2 wall plugs and 2 screws)
1 x user instructions

Description of parts

1	LED work torch	7	Opening
2	ON/OFF button	8	Guide holes
3	Torch head	9	Cap
4	Charging cable	10	Screws
5	Charging port	11	Wall plug
6	Charging dock		

Technical data

Model number:	1116-TL
Input:	5 V ⎓, 1A
LED:	10 W
Li-ion battery:	18650, 3.7 V ⎓, 2600 mAh (replaceable) (18650 3.7V2.6Ah)
Protection class:	III
Protection rating:	IP54
Risk group (EN 62471:2008):	I

Safety information

WARNING!

RISK OF FATAL INJURY AND ACCIDENTS FOR INFANTS AND CHILDREN! Never leave children unsupervised with the packaging material. There is a danger of suffocation from the packaging material. Children often underestimate the dangers. Always keep children away from the product.

- This product may be used by children aged 8 years or above and by persons with limited physical, sensory or mental capabilities or lacking in experience and knowledge if they are supervised or have been instructed as to the safe use of the product and understand the resulting risks. Do not let children play with the product. Cleaning and maintenance may not be carried out by children without proper supervision.
- Keep children away from the work area during assembly. The product as supplied includes a number of screws and other small parts. These can be fatal if they are swallowed or inhaled.

RISK OF DAMAGE! Improper handling of the product may result in damage to the product.

- Do not use the product if you notice any damage.
- The manufacturer/distributor of this product accepts no responsibility whatsoever for personal injury or damage resulting from incorrect installation or use.
- Never tamper with or modify the product.
- Do not immerse the product in water or any other liquids.
- Keep the product away from naked flames and hot surfaces.
- The LEDs are not replaceable. Once the light source reaches the end of its service life, the product must be replaced.

LED warnings

- Do not stare into the active light source!
  CAUTION: Possibly hazardous optical radiation.

Safety instructions for rechargeable batteries

- **RISK OF DEATH!** Keep rechargeable batteries out of the reach of children. If swallowed, seek medical advice immediately!
- **EXPLOSION HAZARD!** Never recharge non-rechargeable batteries. Do not short-circuit and/or open up batteries/rechargeable batteries. They could overheat, cause a fire or explode.
- Never throw rechargeable batteries into fire or water.
- Do not expose the rechargeable batteries to mechanical stress.
- Remove the batteries from the battery compartment as soon as they are empty or if you are not going to use the product for a longer period of time.
- Never combine different types of rechargeable batteries or batteries with different charge statuses.
- Do not use non-rechargeable batteries instead of rechargeable batteries.
- Do not use batteries that are modified or damaged.

Risk of leakage from rechargeable batteries

- Avoid exposing rechargeable batteries to extreme conditions and temperatures, e.g. radiators or direct sunlight.
- Avoid contact with skin, eyes and mucous membranes! In the event of skin contact with battery acid, rinse the affected area immediately with plenty of clean water and seek medical advice immediately!
- **WEAR PROTECTIVE GLOVES!** Leaking or damaged rechargeable batteries can cause chemical burns if they come into contact with skin. Therefore, wear suitable protective gloves in such cases.
- In the event that of battery leaks, remove battery from the product immediately to avoid damage.

Mounting the charging dock

Please note: Take the product out of its packaging and remove all packing material. Before drilling the fixing holes, satisfy yourself that there is no danger of drilling into or damaging gas or water pipes or electricity cables in the position where you are about to drill the holes. Use a drill to drill the holes into the masonry. Observe all safety instructions provided in the operation and safety manual for your drill. Otherwise there is a risk of serious or fatal injury from electric shock.

Please note: The fixings included are suitable for conventional solid masonry. Please check independently what kind of fixings are best suited for the surface on which you intend to mount the light. If necessary, you should seek the advice of an expert.

Use Fig. B as a guide for the correct alignment of the charging dock.
Mount the charging dock in a dry, closed room.
☐ Transfer the positions of the guide holes 8 to the mounting point on the wall (see Fig. A).
☐ Drill two holes (dia. 6 mm) and insert the matching wall plugs 11 (see Fig. B).
☐ Insert the screws 10 through the guide holes and screw them into the wall plugs 11 (see Fig. B).
Please note: Make sure the product is firmly attached!
☐ Insert the charging cable 4 into the opening 7 of the charging dock with the magnetic connector.
☐ To achieve a better hold, lightly press the connector downwards in the opening.

Operation

☐ Operate the product using the ON/OFF button 2.
Press 1 x - Full beam
Press 2 x - Low beam
Press 3 x - Flashing light
Press 4 x - Off
☐ Turn the torch head 3 clockwise or anti-clockwise to adjust the focus of the LED work torch.
Please note: The lens heats up during operation - only touch the rubber-coated section when focussing the light.

Charging the battery

RISK OF ELECTRIC SHOCK!
Only charge the product in dry, interior rooms.

☐ Connect the USB connector of the charging cable 4 to a standard SELV-safe charging adaptor (5 V DC, max. 1 A, not included).
☐ Plug the charging adapter into a socket that has been correctly installed.
☐ Connect the charging socket 5 of the product with the magnetic connector of the charging dock 6.
☐ The magnets hold the product on the charging dock as long as the LED Work Torch is connected in the correct position as shown in Fig. B.
☐ During charging, the ON/OFF 2 button will glow red.
☐ Once the battery is fully charged, the ON/OFF button will glow green.
☐ Remove the product from the charging dock and unplug the charging adapter from the power outlet socket.

You can also charge the product without the charging dock.
☐ Remove the charging cable 4 from the charging dock 6.

Please note: The product cannot be switched on during the charge process. It is, therefore, not suitable for continuous operation.

Replacing the battery

☐ Remove the cap 9 by turning it anti-clockwise.
☐ Remove the exhausted rechargeable battery and dispose of it in accordance with applicable guidelines.
☐ Insert a new rechargeable battery. Only use batteries of the same type (see section 'Technical data"). Pay attention to the correct polarity when inserting batteries.
☐ Reattach the cap 9 and tighten in place.
☐ Take care to ensure that the battery compartment is closed properly.

Cleaning and storage

RISK OF DAMAGE! Cleaning the product incorrectly can potentially cause damage.

☐ Do not use any chemicals for cleaning as this might damage the surface.
☐ Use only a dry, lint-free cloth for cleaning. If the product is very dirty, dampen the cloth slightly.
☐ When the product is not in use, store inside the packaging in a dry place.
☐ To maintain the rechargeable battery's capacity, it needs to be charged for about 2 hours about every 4 months.

Troubleshooting

● = Fault
◉ = Cause
○ = Solution

● = The product fails to switch on.
◉ = The product is switched off.
○ = Press the ON/OFF button 2 to switch the product on.

● = The light is flickering.
◉ = The battery is almost fully discharged.
○ = Charge the battery (see section "Charging the battery").

Disposal

Note the labels on the packaging materials when sorting the waste; they are marked with abbreviations (a) and numbers (b) with the following meanings:
1-7: Plastics
20-22: Paper and cardboard
80-98: Composite materials

You can find out how to dispose of the used product by contacting your local district or city council.

In the interest of environmental protection, when the product has reached the end of its useful life, do not dispose of it as general household waste but have it properly recycled. For information on recycling centres and their opening times, please contact your local council.

Faulty or used batteries must be recycled in accordance with Directive 2006/66/EC and its amendments. Return batteries and/or the product to the local recycling facilities provided.

Risk of environmental damage from incorrect disposal of rechargeable batteries!
Batteries must not be disposed of as general household waste. They may contain toxic heavy metals* and are subject to special waste treatment. Batteries and rechargeable batteries that are not permanently fixed inside the product must be removed before disposal of the product and disposed of separately. Please ensure batteries/rechargeable batteries are fully discharged when disposed of! Wherever possible, use rechargeable batteries rather than single-use batteries.
*) Marked as followed: Cd = cadmium, Hg = mercury, Pb = lead

Warranty

Dear customer, This product comes with a 3-year warranty from the date of purchase. In the event that this product is faulty, you have legal rights against the seller of the product. These statutory rights are not restricted by our warranty as set out below.

Warranty terms
The warranty period begins with the date of purchase. Please keep the original receipt in a safe place. It is required as proof of purchase. If a material or manufacturing defect occurs within three years of the date of purchase, we will repair or replace the product for you free of charge, or refund the purchase price, at our discretion. This warranty service is granted provided that the faulty device and the proof of purchase (receipt) are presented within three years, along with a brief written description of the fault and of when it occurred. If the fault is covered by our warranty, we will return the fixed product or send you a new one. No new warranty period shall begin upon repair or replacement of the product.

Warranty period and statutory warranty claims
The warranty period is not renewed after a warranty service has been granted. This rule shall also apply for any replaced or repaired parts. Any damage or faults that already existed when buying the product must be reported immediately upon unpacking the product. A fee is charged for any repairs that are carried out after the end of the warranty period.

Warranty scope
The device was carefully manufactured according to the strictest quality guidelines and thoroughly tested before delivery. The warranty applies to material or manufacturing defects. This warranty does not apply to product parts that are subject to normal wear and tear and can therefore be regarded as wearing parts, or damage to fragile parts, such as switches, rechargeable batteries or parts that are made of glass. This warranty is void if the product has been damaged, improperly used or serviced. To ensure proper use, all instructions included in the manual must be followed carefully. All uses and actions that users are discouraged from or warned of in the manual must be avoided under all circumstances. The product is intended for private household use only, and not for commercial activities. The warranty is void, if the product is treated inappropriately, if force is applied, and in the case of any manipulation that is not carried out by our authorised service branch.

Warranty processing
To ensure your request is handled swiftly, please observe the following
Notes:
☐ Please have the receipt and the article number (e.g. IAN 123456) ready as proof of purchase for all enquiries.
☐ Please refer to the type plate on the product, an engraving on the product, the cover of the manual (bottom left) or the sticker on the back or base of the product to find out the product number.
☐ In the case of any malfunctions or other defects, please call or email the service department indicated below as a first step.
☐ After your product has been registered as faulty, you can send it to the specified service address, free of charge. Please include the proof of purchase (receipt) and information about the defect and about when it occurred.

Service

GB

Service Great Britain
Tel.: 00800 80040044
E-Mail: administration@mynetsend.de

IAN 414184_2201

Please have the receipt and the article number (e.g. IAN 123456) ready as proof of purchase for all enquiries.

You can find an up-to-date version of the operating instructions at: www.citygate24.de

You can download this and many other manuals, product videos and installation software at **www.lidl-service.com**.
Scanning the QR code on the front page will take you directly to the Lidl Service web page (www.lidl-service.com) where you can access the user instructions by entering the item number (IAN) 123456_7890.

SI

Delovna LED-svetilka

Uvod

Ob nakupu vaše nove naprave vam čestitamo. Odločili ste se za izdelek visoke kakovosti. Prosimo, da ta navodila za uporabo preberete v celoti in natančno. Ta navodila so del tega izdelka in vsebujejo pomembna navodila za zagon in rokovanje. Vedno upoštevajte vsa varnostna navodila. Če imate kakršna koli vprašanja ali niste prepričani o rokovanju z napravo, se obrnite na svojega prodajalca ali servisni center. Prosimo, da ta navodila skrbno shranite in jih po potrebi posredujete tretjim osebam.

Razlaga znakov

- Preberite navodila za uporabo!
- Datum izdaje navodil za uporabo (mesec/leto)
- Datum izdelave (mesec/leto)
- Enosmerna napetost
- Smrtna nevarnost in nevarnost nesreč za malčke in otroke!
- Upoštevajte opozorilne in varnostne napotke!
- Nevarnost eksplozije!
- Nosite zaščitne rokavice!
- Svetilke za grobo uporabo
- Vsestransko zaporedno vodilo (USB)
- Ni primerno za razsvetljavo prostorov
- Ta simbol označuje, da izdelek deluje z varnostno nizko napetostjo (SELV/PELV) (razred zaščite III).
- IP54 — Zaščiten pred škodljivimi količinami prahu (popolna zaščita pred dotikom) in odporen proti brizgajoči vodi.
- Embalažo in izdelek odlagajte med odpadke na okolju prijazen način!
- Okoljska škoda zaradi nepravilnega odlaganja baterij/akumulatorjev!
- Embalaža iz mešanega lesa s certifikatom FSC
- Z oznako CE proizvajalec potrjuje, da je ta izdelek v skladu z veljavnimi evropskimi smernicami.
- Ne glejte v vir svetlobe, ko je ta vklopljen!

Namenska uporaba

Primerno le za ročni pogon. Izdelek je namenjen samo uporabi v zasebnih gospodinjstvih. Izdelek ni primeren za osvetljevanje prostorov v gospodinjstvu. Kakršnakoli druga uporaba od zgoraj opisane ali spreminjanje izdelka nista dovoljena in lahko povzročita telesne poškodbe ali materialno škodo. Proizvajalec ali trgovec ne prevzema odgovornosti za škodo zaradi nenamenske ali nepravilne uporabe.

Vsebina paketa

1x delovna LED-svetilka
1x nosilec za polnjenje
1x polnilni kabel
1× material za montažo (2× moznik in 2× vijaki)
1x navodila za uporabo

Opis sestavnih delov

1	Delovna LED-svetilka	7	Izrez
2	Gumb za vklop/izklop	8	Pilotne luknje
3	Svetlobna glava	9	Zaklep
4	Polnilni kabel	10	Vijaki
5	Polnilni priključek	11	Moznik
6	Nosilec za polnjenje		

Tehnični podatki

Številka modela:	1116-TL
Vhod:	5 V ⎓, 1A
LED:	10 W
Li-ionski akumulator:	18650, 3,7 V ⎓, 2600 mAh (zamenljiv) (18650 3.7V 2.6Ah)
Razred zaščite:	III
Vrsta zaščite:	IP54
Rizična skupina (EN 62471:2008):	I

Varnostni napotki

OPOZORILO!

ŽIVLJENJSKA NEVARNOST IN TVEGANJE NEZGODE ZA MALČKE IN OTROKE! Otrok nikoli ne puščajte brez nadzora samih z embalažnim materialom. Obstaja nevarnost zadušitve zaradi embalažnega materiala. Otroci pogosto podcenjujejo nevarnosti. Otroke vedno držite proč od izdelka.

- Ta izdelek lahko uporabljajo otroci, stari 8 let in več, in osebe z zmanjšanimi fizičnimi, čutnimi ali duševnimi sposobnostmi ali pomanjkanjem izkušenj in znanja, če so nadzorovane ali bile poučene o varni uporabi izdelka in razumevajo nevarnosti, ki iz tega izhajajo. Otroci se z izdelkom ne smejo igrati. Otroci ne smejo opravljati čiščenja in vzdrževalnih del brez nadzora.
- Med montažo se morajo otroci nahajati izven delovnega območja. Obseg dobave vključuje različne vijake in druge manjše dele. Ti so lahko smrtno nevarni, če jih pogoltnete ali vdihnete.

NEVARNOST POŠKODB! Nepravilno ravnanje z izdelkom lahko poškoduje izdelek.

- Izdelka ne uporabljajte, če ugotovitve kakršno koli poškodbo.
- Proizvajalec/distributer tega izdelka ne prevzema odgovornosti za poškodbe ali škodo, nastalo zaradi nepravilne montaže/nepravilne uporabe.
- Izdelka nikoli ne manipulirajte ali spreminjajte.
- Izdelka ne potapljajte v vodo ali druge tekočine.
- Poskrbite, da izdelek ni v bližini odprtega ognja in vročih površin.
- Svetleče diode niso zamenljive. Ko se svetlobni vir približa koncu svoje življenjske dobe, je treba zamenjati celoten izdelek.

LED-opozorila

- Ne glejte v vklopljen svetlobni vir!
  POZOR: Možno nevarno optično sevanje.

Varnostna navodila za akumulatorske baterije

- **SMRTNO NEVARNO!** Akumulatorske baterije vedno hranite izven dosega otrok. V primeru zaužitja takoj poiščite zdravniško pomoč!
- **NEVARNOST EKSPLOZIJE!** Nikoli ne polnite baterij, ki jih ni mogoče polniti. Nikoli ne povzročajte kratkega stika akumulatorskih baterij in jih ne odpirajte. Posledica so lahko pregrevanje, nevarnost požara ali eksplozija.
- Akumulatorskih baterij nikoli ne mečite v ogenj ali v vodo.
- Akumulatorskih baterij ne izpostavljajte mehanskim obremenitvam.
- Akumulatorske baterije odstranite, če so prazne ali če izdelka dlje časa ne boste uporabljali.
- Ne smete skupaj uporabljati različnih vrst akumulatorskih baterij ali ali če nimajo enake stopnje polnjenja.
- Namesto akumulatorjev ne uporabljajte baterij, ki bi jih bilo mogoče znova polniti.
- Ne uporabljajte spremenjenih ali poškodovanih akumulatorjev.

Nevarnost puščanja akumulatorskih baterij

- Izogibajte se ekstremnim pogojem in temperaturam, ki lahko vplivajo na akumulatorske baterije, npr. radiatorjem/neposredni sončni svetlobi.
- Izogibajte se stiku s kožo, očmi in sluznicami! Če pridete v stik s kislino akumulatorja, prizadeta mesta takoj izperite z veliko čiste vode in takoj poiščite zdravniško pomoč!
- **NOSITE ZAŠČITNE ROKAVICE!** Puščajoče ali poškodovane akumulatorske baterije lahko povzročijo opekline, če pridejo v stik s kožo. Zato v tem primeru nosite primerne zaščitne rokavice.
- Če akumulatorske baterije puščajo, jih takoj odstranite iz izdelka, da se izognete poškodbam.

Montaža nosilca za polnjenje

Napotek: Izdelek vzemite iz embalaže in v celoti odstranite embalažni material.Pred vrtanjem pritrdilnih lukenj se prepričajte, da na mestu vrtanja ne morete prevrtati ali poškodovati cevi za plin, vodovodne cevi ali električnega voda. Za vrtanje lukenj v zid uporabite vrtalnik. Upoštevajte varnostna navodila, ki izhajajo iz navodil za uporabo in varnostnih navodil vrtalnika. V nasprotnem primeru obstaja nevarnost smrti ali poškodbe zaradi električnega udara.

Napotek: Priložen material za montažo je primeren za običajni trdni zid. Pozanimajte se tudi, kateri material za montažo je primeren za izbrano montažno površino. Po potrebi se o tem posvetujte s strokovnjakom.

Da pravilno usmerite nosilec za polnjenje, glejte prikaz na sliki B.
Nosilec za polnjenje namestite v suh in zaprt prostor.
☐ Položaje pilotnih lukenj 8 (glejte sl. A) prenesite na mesto namestitve na steni.
☐ Zvrtajte dve luknji (ø 6 mm) in vstavite ustrezne moznike 11 (glejte sl. B).
☐ Vijake 10 vstavite skozi pilotne luknje 10 v moznike 11 in jih trdno zategnete (glejte sl. B).
Napotek: Poskrbite za dobro pritrditev!
☐ Vstavite polnilni kabel 4 z magnetnim priključkom v vdolbino 7 nosilca za polnjenje.
☐ Za boljši oprijem priključek v vdolbini rahlo pritisnite navzdol.

Upravljanje

☐ Izdelek upravljate s pomočjo stikala za vklop/izklop 2.
1x pritisk – polna svetilna moč
2x pritisk – zmanjšana svetilna moč
3x pritisk – svetlobni impulzi
4 × pritisk – izklop
☐ Za prilagoditev fokusa delovne LED-svetilke zasukajte svetlobno glavo 3 v smeri urinega kazalca ali v nasprotni smeri urnega kazalca.
Napotek: Med delovanjem se leča segreje, zato se med ostrenjem svetlobe dotikajte le gumirane površine.

Polnjenje akumulatorja

NEVARNOST ELEKTRIČNEGA UDARA!
Izdelek polnite samo v suhih notranjih prostorih.

☐ Za polnjenje povežite priključek polnilnega kabla 4 z običajnim, SELV-varnim polnilnim adapterjem (5 V ⎓, najv. 1 A, priložen).
☐ Polnilni adapter priključite v ustrezno vtičnico.
☐ Polnilni priključek 5 izdelka povežite z magnetnim priključkom nosilca za polnjenje 6.
☐ Če je delovna luč LED priključena v pravilno usmerjenem položaju, kot to prikazuje slika B, magneti izdelek zadržijo na nosilcu za polnjenje.
☐ Gumb za vklop/izklop 2 med polnjenjem sveti rdeče.
☐ Čim je akumulator v celoti napolnjen, gumb za vklop/izklop zasveti zeleno.
☐ Izdelek snemite z nosilca za polnjenje, polnilni priključek pa izvlecite iz električne vtičnice.

Izdelek lahko polnite tudi brez nosilca za polnjenje.
☐ Polnilni kabel 4 izvlecite iz nosilca za polnjenje 6.

Napotek: Med postopkom polnjenja izdelka ni mogoče vklopiti, tako stalno delovanje ni možno.

Menjava akumulatorja

☐ Zaklep 9 zasukajte v nasprotni smeri urinega kazalca.
☐ Izrabljene akumulatorske baterije odstranite in jih zavrzite v skladu s predpisi.
☐ Vstavite novo akumulatorsko baterijo. Uporabite samo baterije istega tipa (glejte poglavje »Tehnični podatki«). Pri vstavljanju bodite pozorni na pravilno polarnost.
☐ Zasukajte in zategnite zaklep 9.
☐ Bodite pozorni, da je predalček za akumulator pravilno zaprt.

Čiščenje in shranjevanje

NEVARNOST POŠKODB!
Nepravilno čiščenje lahko poškoduje izdelek.

☐ Za čiščenje ne uporabljajte kemikalij, saj lahko poškodujete površine.
☐ Za čiščenje uporabite samo suho krpo, brez kosmov. Pri trdovratni umazaniji krpo rahlo navlažite.
☐ Ko izdelka ne uporabljate, ga hranite v originalni embalaži na suhem mestu.
☐ Za ohranitev kapacitete polnjenja je treba akumulatorsko baterijo pribl. vsake 4 mesece polniti pribl. 2 uri.

Odstranjevanje napak

● = Napaka
◉ = Vzrok
○ = Rešitev

● = Izdelek se ne vklopi.
◉ = Izdelek je izključen.
○ = Za vklop izdelka stisnite gumb za vklop/izklop 2.

● = Luč utripa.
◉ = Akumulatorska baterija je skoraj prazna.
○ = Napolnite akumulatorsko baterijo (glejte poglavje »Polnjenje akumulatorske baterije«).

Odstranjevanje med odpadke

Pri razvrščanju odpadkov upoštevajte označevanje embalažnih materialov, ki so označeni s kraticami (a) in številkami (b) in imajo naslednji pomen:
1–7: Umetne snovi
20 – 22: Papir in karton
80 – 98: Kompozitni materiali.

Za možnosti odstranjevanja se lahko obrnete na vašo občinsko ali mestno upravo.

Zaradi varovanja okolja, izdelka, ko je odslužil, ne odlagajte kot gospodinjski odpadek, temveč ga odstranite strokovno. Glede informacij o zbirnih mestih in njihovem delovnem času se lahko obrnete na lokalno upravo.

Okvarjene ali izrabljene akumulatorske baterije je treba reciklirati v skladu z Direktivo 2006/66/ES in njenimi spremembami. Akumulatorske baterije in/ali izdelek vrnite prek ponujenih zbiralnih mest.

Okoljska škoda zaradi nepravilnega odlaganja akumulatorskih baterij!
Akumulatorskih baterij ne smete odvreči med gospodinjske odpadke. Lahko vsebuje strupene težke kovine*) in so predmet ravnanja z nevarnimi odpadki. Baterije in akumulatorje, ki niso trdno nameščeni v napravi, je treba pred odstranjevanjem odstraniti in zavreči ločeno. Baterije in akumulatorske baterije oddajte le v izpraznjenem stanju! Če je mogoče, uporabite akumulatorske namesto baterij za enkratno uporabo.
*) označene z: Cd = kadmij, Hg = živo srebro, Pb = svinec

Garancija

Spoštovana stranka,
za to napravo dobite 3-letno garancijo, ki začne teči z datumom nakupa. V primeru okvare tega izdelka, so vam na voljo zakonske pravice proti prodajalcu izdelka. Te zakonske pravice niso omejene s spodaj navedeno garancijo.

Garancijski pogoji
Rok garancije se začne z datumom nakupa. Prosimo, da originalni blagajniški račun dobro shranite. Ta je potreben kot dokazilo o nakupu. Če pride do napake v materialu ali izdelavi tega izdelka v treh letih od datuma nakupa, bomo izdelek, po naši presoji, brezplačno popravili ali zamenjali. Ta garancija predpostavlja, da je treba v roku triletnega garancijskega obdobja, predložiti okvarjeno napravo in potrdilo o nakupu (blagajniški prejemek) ter kratek opis napake in kdaj je napaka nastopila. Če garancija napako krije, bomo izdelek popravili ali zamenjali za novega. S popravilom ali zamenjavo izdelka ne prične teči nov garancijski rok.

Garancijsko obdobje in zakonski zahtevki za napake
Garancijski rok se zaradi garancijskega zahtevka ne podaljša. To velja tudi za zamenjane in popravljene dele. Poškodbe in pomanjkljivosti, ki so morda prisotne že ob nakupu, je treba sporočiti takoj po razpakiranju. Popravila, izvedena po poteku garancijskega roka, so plačljiva.

Obseg garancije
Naprava je bila skrbno izdelana v skladu s strogimi smernicami za kakovost in pred dobavo natančno preizkušena. Garancija velja za materialne ali proizvodne napake. Ta garancija ne pokriva delov izdelka, ki so predmet običajne obrabe in se jih zato šteje za obrabne dele in za poškodbe občutljivih delov, kot so npr. stikala, baterije ali pa deli iz stekla. Ta garancija preneha veljati, če je bil izdelek poškodovan, nepravilno uporabljen ali nepravilno servisiran. Za namensko uporabo izdelka je treba natančno upoštevati vse napotke v navodilih za uporabo. Obvezno se je treba izogibati namenom uporabe ali dejavnostim, ki jih navodila za uporabo ne priporočajo ali je na njih opozorjeno. Izdelek je namenjen samo za zasebno in komercialno uporabo. Garancija preneha veljati v primeru zlorabe ali nepravilne uporabe, uporabe sile in pri posegih, ki jih ni izvedel naš pooblaščeni servis.

Postopek v primeru garancije
Če želite zagotoviti hitro obravnavo vaše zahteve, sledite spodnjim navodilom.

Opozorilo:
☐ Prosimo, da za vse zahtevke predložite blagajniški račun in številko izdelka (npr. IAN 123456) kot potrdilo o nakupu.
☐ Številko izdelka najdete na tipski ploščici na izdelku, graviranju na izdelku, na naslovni strani navodil (spodaj levo) ali na etiketi na hrbtni ali spodnji strani izdelka.
☐ Če pride do funkcionalnih ali drugih napak, se najprej po telefonu ali e-pošti obrnite na spodaj naveden servisni oddelek.
☐ Izdelek, ki je evidentiran kot okvarjen, nato s potrdilom o nakupu (blagajniški račun) in opisom napake ter navedbo, kdaj je do napake prišlo, brezplačno pošljite na naveden naslov servisnega oddelka.

Servisna služba

SI

Servis Slovenija
Tel.: 00800 80040044
E-Mail: roman.ostir@relectronic.si
info@relectronic.si

IAN 414184_2201

Prosimo, da za vse zahtevke predložite blagajniški listek in številko izdelka (npr. IAN 123456) kot potrdilo o nakupu.

Zadnjo različico navodil za montažo najdete na: www.citygate24.de

Te in številne druge priročnike, videoposnetke izdelkov in namestitveno programsko opremo lahko prenesete s strani **www.lidl-service.com**. QR-koda na naslovni strani vas pripelje neposredno na Lidlovo servisno stran (www.lidl-service.com) in z vnosom številke artikla (IAN) 123456_7890 lahko odprete svoja navodila za uporabo.

citygate24 GmbH, Lange Mühren 1, 20095 Hamburg GERMANY SI

Pooblaščeni serviser:
Netsend GmbH
c/o Relectronic Service
Nova vas 78, SI-4201 ZG. Besnica
Hotline: 00800 80040044
Email: roman.ostir@relectronic.si
info@relectronic.si

Garancijski list
1. S tem garancijskim listom « citygate24 GmbH, Lange Mühren 1, 20095 Hamburg GERMANY » jamčimo, da bo izdelek v garancijskem roku ob normalni in pravilni uporabi brezhibno deloval in se zavezujemo, da bomo ob izpolnjenih spodaj navedenih pogojih odpravili morebitne pomanjkljivosti in okvare zaradi napak v materialu ali izdelavi oziroma po svoji presoji izdelek zamenjali ali vrnili kupnino.
2. Garancija je veljavna na ozemlju Republike Slovenije.
3. Garancijski rok za proizvod je 3 leta od datuma izročitve blaga. Datum izročitve blaga je razviden iz računa.
4. Kupec je dolžan okvaro javiti pooblaščenemu servisu oziroma se informirati o nadaljnjih postopkih na zgoraj navedeni telefonski številki. Svetujemo vam, da pred tem natančno preberete navodila o sestavi in uporabi izdelka.
5. Kupec je dolžan pooblaščenemu servisu predložiti garancijski list in račun, kot potrdilo in dokazilo o nakupu ter dnevu izročitve blaga.
6. V primeru, da proizvod popravlja nepooblaščeni servis ali oseba, kupec ne more uveljavljati zahtevkov iz te garancije.
7. Vzroki za okvaro oziroma nedelovanje izdelka morajo biti lastnosti stvari same in ne vzroki, ki so zunaj proizvajalčeve oziroma prodajalčeve sfere. Kupec ne more uveljavljati zahtevkov iz te garancije, če se ni držal priloženih navodil za sestavo in uporabo izdelka ali če je izdelek kakorkoli spremenjen ali nepravilno vzdrževan.
8. Jamčimo servis in rezervne dele še 3 leta po preteku garancijskega roka.
9. Obrabni deli oz. potrošni material so izvzeti iz garancije.
10. Vsi potrebni podatki za uveljavljanje garancije se nahajajo na dveh ločenih dokumentih (garancijski list, račun).
11. Ta garancija proizvajalca ne izključuje pravic potrošnika, ki izhajajo iz odgovornosti prodajalca za napake na blagu.

Prodajalec:
Lidl Slovenija d.o.o. k.d., Pod lipami 1, SI-1218 Komenda

CZ

Pracovní LED svítilna

Úvod

Gratulujeme ke koupi tohoto nového přístroje. Rozhodli jste se pro vysoce kvalitní výrobek. Pozorně si přečtěte celý návod k obsluze. Tento návod patří k tomuto výrobku a obsahuje důležité pokyny k uvedení do provozu a manipulaci. Vždy dodržujte všechny bezpečnostní pokyny. Pokud byste měli nějaké dotazy nebo jste si nebyli jisti při manipulaci s tímto přístrojem, spojte se prosím se svým prodejcem nebo servisem. Tento návod prosím pečlivě uschovejte a v případě potřeby jej předejte třetí osobě.

Vysvětlení symbolů

- Přečtěte si návod k obsluze!
- Datum vydání návodu k obsluze (měsíc/rok)
- Datum výroby (měsíc/rok)
- Stejnosměrné napětí
- Ohrožení života a nebezpečí poranění pro batolata a malé děti!
- Dodržujte varovné a bezpečnostní pokyny!
- Nebezpečí výbuchu!
- Noste ochranné rukavice!
- Svítidla pro hrubý provoz
- Universal Serial Bus (USB)
- Nevhodné k osvětlení místnosti
- Tento symbol znamená, že výrobek pracuje s ochranným nízkým napětím (SELV/PELV) (třída ochrany III).

IP54

Chráněn proti škodlivému množství prachu (kompletní ochrana proti dotyku) a proti stříkající vodě.

Obal a výrobek ekologicky zlikvidujte!

Ohrožení životního prostředí nesprávnou likvidací baterií/akumulátorů!

Obal ze smíšeného dřeva s certifikátem FSC

Označením CE výrobce potvrzuje, že tento výrobek splňuje platné evropské směrnice.

Nedívejte se do aktivního zdroje světla!

Použití ke stanovenému účelu

Vhodné jen pro ruční použití. Tento výrobek je určen pouze k použití v soukro-mých domácnostech. Výrobek není vhodný k osvětlení místností v domácnosti. Jiný než výše popsaný způsob použití nebo změna výrobku nejsou přípustné a mohou zapříčinit věcné škody či dokonce poškození zdraví osob. Výrobce nebo prodejce neručí za škody vzniklé používáním výrobku v rozporu s jeho určením nebo jeho nesprávným používáním.

Obsah balení

1x LED pracovní svítidlo
1x nabíjecí držák
1x nabíjecí kabel
1x montážní materiál (2x hmoždinka a 2x šroub)
1× návod k obsluze

Popis dílů

1	LED pracovní svítidlo	7	Výřez
2	Tlačítko Zap/Vyp	8	Vodicí otvory
3	Podsvícená hlavice	9	Uzávěr
4	Nabíjecí kabel	10	Šrouby
5	Nabíjecí přípojka	11	Hmoždinky
6	Nabíjecí držák		

Technické parametry

Číslo modelu:	1116-TL
Vstup:	5V ⎓, 1A
LED dioda:	10W
Akumulátor Li-Ion:	18650, 3,7V ⎓, 2600 mAh (lze vyměnit) (18650 3.7V 2.6Ah)
Třída ochrany:	III
Stupeň krytí:	IP54
Skupina ohrožení (EN 62471:2008):	I

Bezpečnostní upozornění

⚠ VAROVÁNÍ!

NEBEZPEČÍ OHROŽENÍ ŽIVOTA A NEBEZPEČÍ ÚRAZU PRO BATOLATA A DĚTI! Nikdy nenechávejte děti bez dozoru hrát si s obalovým materiálem. Hrozí nebezpečí udušení obalovým materiálem. Děti často podceňují nebezpečí. Zamezte tomu, aby se k výrobku přibližovaly děti.

- Tento výrobek mohou děti od 8 let a starší, rovněž i osoby se sníženými fyzickými, smyslovými nebo duševními schopnostmi nebo s nedostatečnými zkušenostmi a znalostmi používat jen tehdy, jestliže byly pod dohledem nebo instruovány o bezpečném používání výrobku a porozuměly z toho vyplývajícím nebezpečím. Děti si nesmí s výrobkem hrát. Čištění a uživatelskou údržbu nesmějí provádět děti, které nejsou pod dohledem.
- Děti během montáži udržujte mimo pracovní oblast reflektoru. Součástí dodávky je větší počet šroubů a dalších drobných dílů. Tyto mohou být při spolknutí nebo vdechnutí životu nebezpečné.

NEBEZPEČÍ POŠKOZENÍ! Nesprávná manipulace s výrobkem může zapříčinit poškození výrobku.

- Zjistíte-li nějaké poškození, výrobek nepoužívejte.
- Výrobce/prodejce tohoto výrobku nenese odpovědnost za poranění nebo škody, které vzniknou v důsledku nesprávné montáže nebo nesprávného používání.
- S výrobkem neoprávněně nemanipulujte ani ho neupravujte.
- Výrobek neponořujte do vody ani jiných kapalin.
- Výrobek neinstalujte do blízkosti otevřeného ohně nebo horkých povrchů.
- LED diody nelze vyměnit. Když světelný zdroj dosáhne konce své životnosti, musí se celý výrobek vyměnit.

Výstražná upozornění pro LED

- Nedívejte se do aktivního zdroje světla!
  POZOR: Možné nebezpečné optické záření.

Bezpečnostní pokyny pro akumulátory

- **OHROŽENÍ ŽIVOTA!** Akumulátory uchovávejte mimo dosah dětí. V případě spolknutí okamžitě vyhledejte lékaře!
- **NEBEZPEČÍ VÝBUCHU!** Nikdy nenabíjejte nedobíjecí baterie. Akumulátory nezkratujte ani je neotevírejte. Následkem by mohlo být přehřátí, požár nebo prasknutí.
- Akumulátory nikdy neházejte do ohně nebo vody.
- Akumulátory nevystavujte mechanickému zatížení.
- Vyjměte akumulátory, pokud jsou vybité nebo pokud nebudete výrobek delší dobu používat.
- Nepoužívejte současně různé typy akumulátorů nebo různě nabité akumulátory.
- Jako akumulátory nepoužívejte nenabíjecí baterie.
- Nepoužívejte upravené nebo poškozené akumulátory.

Riziko vytečení akumulátorů

- Zamezte extrémním podmínkám a teplotám, které mohou působit na akumulátory, např. topná tělesa / přímé sluneční záření.
- Zamezte kontaktu s kůží, očima a sliznicemi! Při kontaktu s kyselinou postižená místa okamžitě opláchněte velkým množstvím čisté vody a neprodleně vyhledejte lékaře!
- **POUŽÍVEJTE OCHRANNÉ RUKAVICE!** Vyteklé nebo poškozené akumulátory mohou při styku s kůží způsobit poleptání. Proto v tomto případě noste vhodné ochranné rukavice.
- Vyteklé akumulátory okamžitě odstraňte z výrobku, aby nedošlo k poškození.

Montáž nabíjecího držáku

Upozornění: Vyjměte výrobek z obalu a odstraňte veškerý obalový materiál. Před vrtáním upevňovacích otvorů se přesvědčte, zda na místě vrtání nemůže dojít k navrtání vedení plynu, vody nebo elektrické energie. K vyvrtání otvorů do zdi použijte vrtačku. Dodržujte bezpečnostní pokyny uvedené v návodu k obsluze a bezpečnostních pokynech vrtačky. Jinak hrozí smrt nebo těžké poranění elektrickým proudem.

Upozornění: Přiložený montážní materiál je vhodný pro běžné, pevné zdivo. Informujte se také, jaký montážní materiál je vhodný pro Vámi zvolený montážní podklad. Informujte se případně u odborníka.

Podle obr. B se zorientujte, jak správně vyrovnat nabíjecí držák. Nabíjecí držák namontujte v suchém a uzavřeném prostoru.
☐ Zakreslete polohy vodicích otvorů 8 (viz obr. A) na montážní místo na stěně.
☐ Vyvrtejte dva otvory (ø 6 mm) a zasuňte do nich vhodné hmoždinky 11 (viz obr. B).
☐ Prostrčte šrouby 10 vodicími otvory a zašroubujte šrouby 10 do hmoždinek 11 (viz obr. B).
Upozornění: Dbejte na pevné utažení!
☐ Zasuňte nabíjecí kabel 4 s magnetickou přípojkou do výřezu 7 v nabíjecím držáku.
☐ Pro lepší stabilitu zatlačte přípojku ve výřezu mírně směrem dolů.

Obsluha

☐ Obsluhujte výrobek pomocí tlačítka Zap/Vyp 2.
1x stisknutí - plná svítivost
2x stisknutí - snížená svítivost
3x stisknutí - světelné impulzy
4x stisknutí - vypnutí
☐ Pro nastavení zaměření pracovního světla LED točte podsvícenou hlavicí 3 ve směru nebo proti směru hodinových ručiček.
Upozornění: Čočka se během provozu zahřívá. Při zaměřování světla se dotýkejte pouze pogumované oblasti.

Nabití akumulátoru

NEBEZPEČÍ ÚRAZU ELEKTRICKÝM PROUDEM!
Nabíjejte výrobek v suchém vnitřním prostředí.

☐ Spojte přípojku USB nabíjecího kabelu 4 s běžně dostupným nabíjecím adaptérem se zabezpečením SELV (5 V ⎓ max. 1 A - není součástí balení).
☐ Zapojte nabíjecí adaptér do správně nainstalované zásuvky.
☐ Připojte nabíjecí přípojku 5 výrobku do magnetické přípojky nabíjecího držáku 6.
☐ Pokud je pracovní světlo LED připojeno a správně seřízeno podle obr. B, drží výrobek díky magnetům v nabíjecím držáku.
☐ Během nabíjení svítí tlačítko Zap/Vyp 2 červeně.
☐ Jakmile je akumulátor zcela nabitý, svítí tlačítko Zap/Vyp zeleně.
☐ Vytáhněte výrobek z nabíjecího držáku. Vytáhněte nabíjecí adaptér ze zásuvky.

Případně můžete výrobek nabíjet bez použití nabíjecího držáku.
☐ Odpojte nabíjecí kabel 4 z nabíjecího držáku 6.

Upozornění: Během nabíjení nelze výrobek zapnout, takže stálý provoz není možný.

Výměna akumulátoru

☐ Otočte uzávěrem 9 proti směru hodinových ručiček.
☐ Vyjměte použitý akumulátor a zlikvidujte ho podle předpisů.
☐ Vložte nový akumulátor. Používejte pouze akumulátory stejného typu (viz kapitolu „Technické parametry“). Při vkládání dávejte pozor na správnou polaritu.
☐ Uzávěr 9 pevně utáhněte.
☐ Dbejte na to, aby byla přihrádka na baterie řádně uzavřena.

Čištění a skladování

NEBEZPEČÍ POŠKOZENÍ!
Nesprávné čištění výrobku může zapříčinit jeho poškození.

☐ K čištění nepoužívejte chemické prostředky, které by mohly poškodit povrch.
☐ K čištění používejte suchou utěrku neuvolňující vlákna. V případě silnějšího znečištění utěrku mírně navlhčete.
☐ Pokud výrobek nepoužíváte, skladujte ho v obalu na suchém místě.
☐ Pro zachování kapacity nabíjení se musí akumulátor přibližně každé 4 měsíce nabíjet cca 2 hodiny.

Odstraňování závad

● = Závada
◉ = Příčina
○ = Řešení

● = Výrobek se nezapíná.
◉ = Výrobek je vypnutý.
○ = Zapněte výrobek stisknutím tlačítka Zap/Vyp 2.

● = Světlo bliká.
◉ = Akumulátor je téměř vybitý.
○ = Akumulátor nabijte (viz kapitola „Nabití akumulátoru“).

Likvidace

Respektujte značení na obalovém materiálu při třídění odpadů, tyto jsou označeny zkratkami (a) a čísly (b) s následujícím významem:
1–7: plasty
20–22: papír a lepenka
80–98: kompozitní materiály

Možnosti likvidace vysloužilých výrobků se dozvíte na obecním nebo městském úřadě.

V zájmu ochrany životního prostředí nevyhazujte výrobek určený k likvidaci do odpadu z domácnosti, ale místo toho jej zavezte k odborné likvidaci. K získání dalších informací o ekodvorech a otevírací době se obraťte na místní správu.

Poškozené nebo opotřebované akumulátory je nutné recyklovat podle směrnice 2006/66/ES a jejích změn. Akumulátory a/nebo výrobek vraťte k recyklaci prostřednictvím nabízených sběrných zařízení.

Ohrožení životního prostředí nesprávnou likvidací akumulátorů!
Akumulátory se nesmějí vyhazovat do směsného odpadu. Mohou obsahovat toxické těžké kovy*) a je nutné je likvidovat jako nebezpečný odpad. Baterie a akumulátory, které nejsou trvale instalovány v zařízení, se musí před likvidací odstranit a zlikvidovat s tříděným odpadem. Odevzdávejte prosím baterie a akumulátory pouze ve vybitém stavu! Pokud je to možné, používejte místo jednorázových baterií akumulátory.
*) S označením: Cd = kadmium, Hg = rtuť, Pb = olovo

Záruka

Vážení zákazníci,
na tento přístroj vám poskytneme záruku 3 roky od data nákupu. V případě závady tohoto výrobku vám vůči prodejci výrobku přísluší zákonná práva. Tato zákonná práva nejsou omezena dále uvedenou zárukou.

Záruční podmínky
Záruční lhůta začíná datem nákupu. Originální pokladní stvrzenku dobře uschovejte. Budete ji potřebovat jako doklad o koupi. Dojde-li během tří let od data nákupu tohoto výrobku k materiálové nebo výrobní závadě, bude váš výrobek námi (podle naší volby) bezplatně opraven vyměněn, anebo vám uhradíme kupní cenu. Toto poskytnutí záruky předpokládá, že během tříleté lhůty předložíte poškozený přístroj a doklad o koupi (pokladní stvrzenka) a krátce písemně popíšete, v čem spočívá závada a kdy k ní došlo. Jestliže je závada krytá naší zárukou, dostanete zpět opravený nebo nový výrobek. Po opravě nebo výměně výrobku nezačíná běžet nová záruční lhůta.

Záruční lhůta a nároky na odstranění závady
Záruční lhůta se poskytnutím záruky neprodlužuje. Toto také platí pro vyměněné a opravené díly. Škody a závady existující případně již při koupi musíte nahlásit hned po vybalení. Opravy potřebné po uplynutí záruční lhůty jsou zpoplatněny.

Rozsah záruky
Přístroj byl pečlivě vyroben podle přísných směrnic kvality a před dodávkou svědomitě zkontrolován. Poskytnutí záruky platí pro materiálové nebo výrobní vady. Tato záruka se nevztahuje na součásti výrobků, které jsou vystaveny běžnému opotřebení, a proto mohou být považovány za opotřebitelné díly, nebo na poškození rozbitných dílů, např. přepínačů, akumulátorů nebo skleněných výrobků. Tato záruka zaniká, jestliže byl výrobek poškozen, neodborně používán nebo udržován. Pro správné používání výrobku musíte přesně dodržovat všechny pokyny uvedené v návodu k obsluze. Je nutné bezpodmínečně zabránit účelům použití a manipulacím, které nejsou v návodu k obsluze doporučeny, nebo před kterými je varováno. Výrobek je určen výhradně jen pro soukromé, a nikoli komerční použití. Záruka zaniká při neoprávněném a neodborném používání, použití síly a u zásahů, které nebyly provedeny naší autorizovanou servisní pobočkou.

Zpracování v případě záruky
K zajištění rychlého zpracování vaší záležitosti se řiďte prosím následujícími **pokyny:**
☐ Pro jakékoli dotazy mějte prosím připravenou pokladní stvrzenku a číslo položky (např. IAN 123456) jako doklad o koupi.
☐ Číslo výrobku je uvedeno na typovém štítku, gravuře na výrobku, na titulním listě vašeho návodu (dole vlevo) nebo na nálepce na zadní nebo spodní straně výrobku.
☐ Pokud by se vyskytly funkční vady nebo jiné nedostatky, kontaktujte nejprve telefonicky nebo e-mailem níže uvedené servisní oddělení.
☐ Výrobek zaznamenaný jako vadný můžete pak bez poštovného odeslat na vám sdělenou adresu servisu. K výrobku přiložte doklad o koupi (pokladní stvrzenku) a uveďte, v čem závada spočívá a kdy k ní došlo.

Servis

CZ
Servis Česko
Tel. : 00800 80040044
E-Mail: administration@mynetsend.de

IAN 414184_2201

Pro jakékoli dotazy mějte prosím připravenou pokladní stvrzenku a číslo položky (např. IAN 123456) jako doklad o koupi.

Aktuální návod k obsluze najdete na webu www.citygate24.de

Tuto a mnoho dalších příruček, videí k výrobkům a instalační software si můžete stáhnout na stránkách **www.lidl-service.com**. Naskenováním QR kódu na titulní straně se dostanete přímo na stránku služeb Lidl (www.lidl-service.com) a zadáním čísla výrobku (IAN) 123456_7890 si můžete otevřít návod k obsluze.

DE AT CH

LED-Arbeitsleuchte

Einleitung

Wir beglückwünschen Sie zum Kauf Ihres neuen Gerätes. Sie haben Sich damit für ein hochwertiges Produkt entschieden. Bitte lesen Sie diese Bedienungsanleitung vollständig und sorgfältig durch. Diese Anleitung gehört zu diesem Produkt und enthält wichtige Hinweise zur Inbetriebnahme und Handhabung. Beachten Sie immer alle Sicherheitshinweise. Sollten Sie Fragen haben oder unsicher in Bezug auf die Handhabung des Gerätes sein, setzen Sie sich bitte mit Ihrem Händler oder der Servicestelle in Verbindung. Bewahren Sie diese Anleitung bitte sorgfältig auf und geben Sie sie ggf. an Dritte weiter.

Zeichenerklärung

Bedienungsanleitung lesen!

Ausgabedatum der Bedienungsanleitung (Monat/Jahr)

Herstelldatum (Monat/Jahr)

Gleichspannung

Lebens- und Unfallgefahr für Kleinkinder und Kinder!

Warn- und Sicherheitshinweise beachten!

Explosionsgefahr!

Schutzhandschuhe tragen!

Leuchten für rauen Betrieb

Universal Serial Bus (USB)

Nicht zur Raumbeleuchtung geeignet

Dieses Symbol bedeutet, dass das Produkt mit Schutzkleinspannung (SELV / PELV) arbeitet (Schutzklasse III).

IP54 Geschützt gegen Staub in schädigender Menge (vollständiger Berührungsschutz) und spritzwassergeschützt.

Entsorgen Sie Verpackung und Gerät umweltgerecht!

Umweltschäden durch falsche Entsorgung der Batterien / Akkus!

Verpackung aus FSC-zertifiziertem Mix-Holz

Mit der CE-Kennzeichnung bestätigt der Hersteller, dass dieses Elektrogerät den geltenden europäischen Richtlinien entspricht.

Nicht in die aktive Lichtquelle blicken!

Bestimmungsgemäße Verwendung

Nur für den Handbetrieb geeignet. Dieses Produkt ist nur für den Einsatz in privaten Haushalten vorgesehen. Das Produkt ist nicht für die Raumbeleuchtung im Haushalt geeignet. Eine andere Verwendung als zuvor beschrieben oder eine Veränderung des Produkts ist nicht zulässig und kann zu Sachschäden oder sogar zu Personenschäden führen. Der Hersteller oder Händler übernimmt keine Haftung für Schäden, die durch nicht bestimmungsgemäßen oder falschen Gebrauch entstanden sind.

Lieferumfang

1x LED-Arbeitsleuchte
1x Ladehalterung
1x Ladekabel
1x Montagematerial (2x Dübel und 2x Schrauben)
1x Bedienungsanleitung

Teilebeschreibung

1	LED-Arbeitsleuchte	7	Aussparung
2	Ein-/ Aus-Knopf	8	Führungslöcher
3	Leuchtkopf	9	Verschluss
4	Ladekabel	10	Schrauben
5	Ladeanschluss	11	Dübel
6	Ladehalterung		

Technische Daten

Modelnummer:	1116-TL
Eingang:	5V ⎓, 1A
LED:	10W
Li-Ion-Akku:	18650, 3,7V ⎓, 2600 mAh (austauschbar) (18650 3.7V 2.6Ah)
Schutzklasse:	III
Schutzart:	IP54
Risikogruppe (EN 62471:2008):	I

Sicherheitshinweise

⚠ WARNUNG!

LEBENS- UND UNFALLGEFAHR FÜR KLEINKINDER UND KINDER! Lassen Sie Kinder niemals unbeaufsichtigt mit dem Verpackungsmaterial. Es besteht Erstickungsgefahr durch Verpackungsmaterial. Kinder unterschätzen häufig die Gefahren. Halten Sie Kinder stets vom Produkt fern.

- Dieses Produkt kann von Kindern ab 8 Jahren und darüber sowie von Personen mit verringerten physischen, sensorischen oder mentalen Fähigkeiten oder Mangel an Erfahrung und Wissen benutzt werden, wenn sie beaufsichtigt oder bezüglich des sicheren Gebrauchs des Produkts unterwiesen wurden und die daraus resultierenden Gefahren verstehen. Kinder dürfen nicht mit dem Produkt spielen. Reinigung und Benutzerwartung dürfen nicht von Kindern ohne Beaufsichtigung durchgeführt werden.
- Halten Sie Kinder während der Montage vom Arbeitsbereich fern. Zum Lieferumfang gehört eine Vielzahl von Schrauben sowie andere Kleinteile. Diese können beim Verschlucken oder Inhalieren lebensgefährlich sein.

BESCHÄDIGUNGSGEFAHR! Unsachgemäßer Umgang mit dem Produkt kann zu Beschädigungen führen.

- Die LED´s sind nicht austauschbar. Wenn die Lichtquelle das Ende ihrer Lebensdauer erreicht, muss das gesamte Produkt ersetzt werden.
- Verwenden Sie das Produkt nicht, wenn Sie irgendwelche Beschädigungen feststellen.
- Der Hersteller/Vertreiber dieses Produkts übernimmt keine Verantwortung für Verletzungen oder Schäden, die als Folge unsachgemäßer Montage/unsachgemäßen Gebrauchs entstehen.
- Tauchen Sie das Produkt nicht in Wasser oder andere Flüssigkeiten.
- Halten Sie das Produkt von offenem Feuer und heißen Flächen fern.
- Manipulieren oder verändern Sie niemals das Produkt.

LED-Warnhinweise

- Nicht in die aktive Lichtquelle starren!
  ACHTUNG: Möglicherweise gefährliche optische Strahlung.

Sicherheitshinweise für Akkus

- **LEBENSGEFAHR!** Bewahren Sie Akkus außerhalb der Reichweite von Kindern auf. Suchen Sie im Falle eines Verschluckens sofort einen Arzt auf!
- **EXPLOSIONSGEFAHR!** Laden Sie nicht aufladbare Batterien niemals wieder auf. Schließen Sie Akkus nicht kurz und/oder öffnen Sie diese nicht. Überhitzung, Brandgefahr oder Platzen können die Folge sein.
- Werfen Sie Akkus niemals ins Feuer oder Wasser.
- Setzen Sie Akkus keiner mechanischen Belastung aus.
- Entnehmen Sie die Akkus, sobald sie leer sind oder wenn Sie das Produkt für längere Zeit nicht benutzen.
- Ungleiche Akkutypen oder unterschiedlich geladene Akkus dürfen nicht zusammen verwendet werden.
- Verwenden Sie keine nicht wiederaufladbaren Batterien anstelle von Akkus.
- Verwenden Sie keine modifizierten oder beschädigten Akkus.

Risiko des Auslaufens von Akkus

- Vermeiden Sie extreme Bedingungen und Temperaturen, die auf Akkus einwirken können, z. B. auf Heizkörpern / direkte Sonneneinstrahlung.
- Vermeiden Sie den Kontakt mit Haut, Augen und Schleimhäuten! Spülen Sie bei Kontakt mit Batteriesäure die betroffenen Stellen sofort mit reichlich klarem Wasser und suchen Sie umgehend einen Arzt auf!
- **SCHUTZHANDSCHUHE TRAGEN!** Ausgelaufene oder beschädigte Akkus können bei Berührung mit der Haut Verätzungen verursachen. Tragen Sie deshalb in diesem Fall geeignete Schutzhandschuhe.
- Im Falle eines Auslaufens der Akkus entfernen Sie diese sofort aus dem Produkt, um Beschädigungen zu vermeiden.

Ladehalterung montieren

Hinweis: Nehmen Sie das Produkt aus der Verpackung und entfernen Sie sämtliche Verpackungsmaterialien.

Entscheiden Sie vor der Montage, wo Sie das Produkt montieren. Vergewissern Sie sich vor dem Bohren der Befestigungslöcher, dass an der Bohrstelle keine Gas-, Wasser- oder Stromleitungen angebohrt oder beschädigt werden können. Verwenden Sie eine Bohrmaschine, um die Löcher in das Mauerwerk zu bohren. Beachten Sie die Sicherheitshinweise aus den Bedien- und Sicherheitshinweisen der Bohrmaschine. Ansonsten drohen Tod oder Verletzungsgefahr durch Stromschlag.

Hinweis: Das beigelegte Montagematerial ist für übliches festes Mauerwerk geeignet. Informieren Sie sich auch, welches Montagematerial für den von Ihnen gewählten Montageuntergrund geeignet ist. Informieren Sie sich hierüber gegebenenfalls bei einer Fachkraft.

Orientieren Sie sich an der Abb. B zur richtigen Ausrichtung der Ladehalterung.
Montieren Sie die Ladehalterung in einem trockenen und geschlossenen Raum.
☐ Übertragen Sie die Positionen der Führungslöcher 8 (siehe Abb. A) an der Montagestelle auf die Wand.
☐ Bohren Sie zwei Löcher (ø 6 mm) und setzen Sie passende Dübel 11 ein (siehe Abb. B).
☐ Stecken Sie die Schrauben 10 durch die Führungslöcher und schrauben Sie die Schrauben 10 in die Dübel 11 (siehe Abb. B).
Hinweis: Achten Sie auf einen festen Sitz!
☐ Stecken Sie das Ladekabel 4 mit dem magnetischen Anschluss in die Aussparung 7 der Ladehalterung.
☐ Für einen besseren Halt, drücken Sie den Anschluss leicht in der Aussparung nach unten.

Bedienung

☐ Bedienen Sie das Produkt mit dem Ein-/ Aus-Knopf 2.
1 x Drücken - Volle Leuchtkraft
2 x Drücken - Geringe Leuchtkraft
3 x Drücken - Lichtimpulse
4 x Drücken - Aus
☐ Drehen Sie den Leuchtkopf 3 im oder gegen den Uhrzeigersinn, um den Fokus der LED-Arbeitsleuchte einzustellen.
Hinweis: Die Linse wird während des Betriebes warm, fassen Sie beim Fokussieren des Lichts nur den gummierten Bereich an.

Akku aufladen

STROMSCHLAGGEFAHR! Laden Sie das Produkt nur in trockenen Innenräumen auf.

☐ Verbinden Sie den USB-Anschluss des Ladekabels 4 mit einem handelsüblchen SELV-sicheren Ladeadapter (5 V ⎓ max. 1 A - nicht im Lieferumfang enthalten).
☐ Stecken Sie den Ladeadapter in eine ordnungsgemäß installierte Steckdose.
☐ Verbinden Sie den Ladeanschluss 5 des Produkts mit dem magnetischen Anschluss der Ladehalterung 6.
☐ Durch die Magnete hält das Produkt auf der Ladehalterung, sofern die LED-Arbeitsleuchte richtig ausgerichtet wie in Abb. B angeschlossen wird.
☐ Während des Ladevorgangs leuchtet der Ein-/ Aus-Knopf 2 rot.
☐ Sobald der Akku vollgeladen ist, leuchtet der Ein-/ Aus-Knopf grün.
☐ Trennen Sie das Produkt von der Ladehalterung sowie den Ladeadapter von der Steckdose.

Alternativ können Sie das Produkt ohne die Ladehalterung laden.
☐ Trennen Sie das Ladekabel 4 von der Ladehalterung 6.

Hinweis: Während des Ladevorgangs lässt sich das Produkt nicht einschalten, somit ist ein Dauerbetrieb nicht möglich.

Akku wechseln

☐ Drehen Sie den Verschluss 9 gegen des Uhrzeigersinn auf.
☐ Entfernen Sie den verbrauchten Akku und entsorgen diesen vorschriftsmäßig.
☐ Legen Sie einen neuen Akku ein. Verwenden Sie nur Akkus des gleichen Typs (siehe Kapitel „Technische Daten“). Achten Sie beim Einsetzen auf die richtige Polarität.
☐ Drehen Sie den Verschluss 9 fest.
☐ Achten Sie darauf, dass das Batteriefach ordnungsgemäß geschlossen ist.

Reinigung und Lagerung

BESCHÄDIGUNGSGEFAHR! Unsachgemäßes Reinigen des Produktes kann zu Beschädigungen führen.

☐ Verwenden Sie zur Reinigung keine Chemikalien, die Oberfläche könnte beschädigt werden.
☐ Verwenden Sie zur Reinigung nur ein trockenes, fusselfreies Tuch. Bei stärkeren Verschmutzungen feuchten Sie das Tuch leicht an.
☐ Bewahren Sie das Produkt bei Nichtgebrauch an einem trockenen Ort in der Verpackung auf.
☐ Zur Erhaltung der Ladekapazität muss der Akku ca. alle 4 Monate für ca. 2 Stunden aufgeladen werden.

Fehlerbehebung

● = Fehler
◉ = Ursache
○ = Lösung

● = Das Produkt schaltet nicht ein.
◉ = Das Produkt ist ausgeschaltet.
○ = Drücken Sie den Ein-/ Aus-Knopf 2 um das Produkt einzuschalten.

● = Das Licht flackert.
◉ = Der Akku ist fast entladen.
○ = Laden Sie den Akku auf (siehe Kapitel „Akku aufladen“).

Entsorgung

Beachten Sie die Kennzeichnung der Verpackungsmaterialien bei der Abfalltrennung, diese sind gekennzeichnet mit Abkürzungen (a) und Nummern (b) mit folgender Bedeutung:
1–7: Kunststoffe
20–22: Papier und Pappe
80–98: Verbundstoffe

Möglichkeiten zur Entsorgung des ausgedienten Produkts erfahren Sie bei Ihrer Gemeinde- oder Stadtverwaltung.

Werfen Sie Ihr Produkt, wenn es ausgedient hat, im Interesse des Umweltschutzes nicht in den Hausmüll, sondern führen Sie es einer fachgerechten Entsorgung zu. Über Sammelstellen und deren Öffnungszeiten können Sie sich bei Ihrer zuständigen Verwaltung informieren.

Defekte oder verbrauchte Akkus müssen gemäß Richtlinie 2006/66/EG und deren Änderungen recycelt werden. Geben Sie Akkus und/oder das Produkt über die angebotenen Sammeleinrichtungen zurück.

Umweltschäden durch falsche Entsorgung der Akkus!
Akkus dürfen nicht über den Hausmüll entsorgt werden. Sie können giftige Schwermetalle*) enthalten und unterliegen der Sondermüllbehandlung. Batterien und Akkus, die nicht fest im Gerät verbaut sind, müssen vor der Entsorgung entfernt und separat entsorgt werden. Batterien und Akkus bitte nur in entladenem Zustand abgeben! Verwenden Sie wenn möglich Akkus anstelle von Einwegbatterien. *) gekennzeichnet mit: Cd = Kadmium, Hg = Quecksilber, Pb = Blei

Garantie

Sehr geehrte Kundin, sehr geehrter Kunde, Sie erhalten auf dieses Gerät 3 Jahre Garantie ab Kaufdatum. Im Falle von Produktmängeln stehen Ihnen gegenüber dem Verkäufer des Produkts gesetzliche Rechte zu. Diese gesetzlichen Rechte werden durch unsere im Folgenden dargestellten Garantiebedingungen nicht eingeschränkt.

Garantiebedingungen
Die Garantiefrist beginnt mit dem Kaufdatum. Bitte bewahren Sie den original Kassenbon gut auf. Dieser wird als Nachweis für den Kauf benötigt. Tritt innerhalb von drei Jahren ab dem Kaufdatum dieses Produkts ein Material- oder Fabrikationsfehler auf, wird das Produkt von uns – nach unserer Wahl – für Sie kostenlos repariert, ersetzt, oder der Kaufpreis erstattet. Diese Garantieleistung setzt voraus, dass innerhalb der Drei-Jahres-Frist das defekte Gerät und der Kaufbeleg (Kassenbon) vorgelegt und schriftlich kurz beschrieben wird, worin der Mangel besteht und wann er aufgetreten ist. Wenn der Defekt durch unsere Garantie gedeckt wird, erhalten Sie das reparierte oder ein neues Produkt zurück. Mit Reparatur oder Austausch des Produkts beginnt kein neuer Garantiezeitraum.

Garantiezeit und gesetzliche Mängelansprüche
Die Garantiezeit wird durch die Gewährleistung nicht verlängert. Dies gilt auch für ersetzte und reparierte Teile. Eventuell schon beim Kauf vorhandene Schäden und Mängel müssen sofort nach dem Auspacken gemeldet werden. Nach Ablauf der Garantiezeit anfallende Reparaturen sind kostenpflichtig.

Garantieumfang
Das Gerät wurde nach strengen Qualitätsrichtlinien sorgfältig produziert und vor Anlieferung gewissenhaft geprüft. Die Garantieleistung gilt für Material- oder Fabrikationsfehler. Diese Garantie erstreckt sich nicht auf Produktteile, die normaler Abnutzung ausgesetzt sind und daher als Verschleißteile angesehen werden können oder auf Beschädigungen an zerbrechlichen Teilen, z. B. Schalter, Akkus oder aus Glas gefertigte Teile. Diese Garantie verfällt, wenn das Produkt beschädigt, nicht sachgemäß benutzt oder gewartet wurde. Für eine sachgemäße Benutzung des Produkts sind alle in der Bedienungsanleitung aufgeführten Anweisungen genau einzuhalten. Verwendungszwecke und Handlungen, von denen in der Bedienungsanleitung abgeraten oder vor denen gewarnt wird, sind unbedingt zu vermeiden. Das Produkt ist lediglich für den privaten und nicht für den gewerblichen Gebrauch bestimmt. Bei missbräuchlicher und unsachgemäßer Behandlung, Gewaltanwendung und bei Eingriffen, die nicht von unserer autorisierten Service-Niederlassung vorgenommen wurden, erlischt die Garantie.

Abwicklung im Garantiefall
Um eine schnelle Bearbeitung ihres Anliegens zu gewährleisten, folgen Sie bitte den folgenden
Hinweisen:
☐ Bitte halten Sie für alle Anfragen den Kassenbon und die Artikelnummer (z. B. IAN 123456) als Nachweis für den Kauf bereit.
☐ Die Artikelnummer entnehmen Sie bitte dem Typenschild am Produkt, einer Gravur am Produkt, dem Titelblatt ihrer Anleitung (unten links) oder dem Aufkleber auf der Rück- oder Unterseite des Produktes.
☐ Sollten Funktionsfehler oder sonstige Mängel auftreten, kontaktieren Sie zunächst die nachfolgend benannte Service-Abteilung telefonisch oder per E-Mail.
☐ Ein als defekt erfasstes Produkt können Sie dann unter Beifügung des Kaufbelegs (Kassenbon) und der Angabe, worin der Mangel besteht und wann er aufgetreten ist, für Sie portofrei an die Ihnen mitgeteilte Service-Anschrift übersenden.

Service

DE
Service Deutschland
Tel.: 00800 80040044
E-Mail: administration@mynetsend.de

AT
Service Österreich
Tel.: 00800 80040044
E-Mail: administration@mynetsend.de

CH
Service Schweiz
Tel.: 00800 80040044
E-Mail: administration@mynetsend.de

IAN 414184_2201

Bitte halten Sie für alle Anfragen den Kassenbon und die Artikelnummer (z. B. IAN 123456) als Nachweis für den Kauf bereit.

Eine aktuelle Version der Bedienungsanleitung finden Sie unter: www.citygate24.de

Auf **www.lidl-service.com** können Sie diese und viele weitere Handbücher, Produktvideos und Installationssoftware herunterladen. Mit dem QR-Code auf dem Titelblatt gelangen Sie direkt auf die Lidl-Service-Seite (www.lidlservice.com) und können durch die Eingabe der Artikelnummer (IAN) 123456_7890 Ihre Bedienungsanleitung öffnen.