LED SOLAR WALL LIGHT

(GB) **LED SOLAR WALL LIGHT**
Operating and safety information

(FI) **LED-AURINKOKENNOSEINÄVALAISIN**
Asennus-, käyttö- ja turvallisuusohjeet

(SE) **LED-VÄGGBELYSNING MED SOLCELL**
Bruks- och säkerhetsanvisningar

(PL) **SOLARNA LAMPA ŚCIENNA LED**
Uwagi dotyczące obsługi i bezpieczeństwa

(LT) **SIENINIS LED ŠVIESTUVAS SU SAULĖS BATERIJA**
Valdymo ir saugos nurodymai

(EE) **PÄIKESEPATAREIGA LED-SEINAVALGUSTI**
Käsitsus- ja ohutusjuhised

(LV) **LED SAULES SIENAS GAISMEKLIS**
Lietošanas un drošības norādījumi

(DE) (AT) (CH) **LED-SOLAR-WANDLEUCHTE**
Bedienungs- und Sicherheitshinweise

IAN 354757_2010

SE PL LT LV

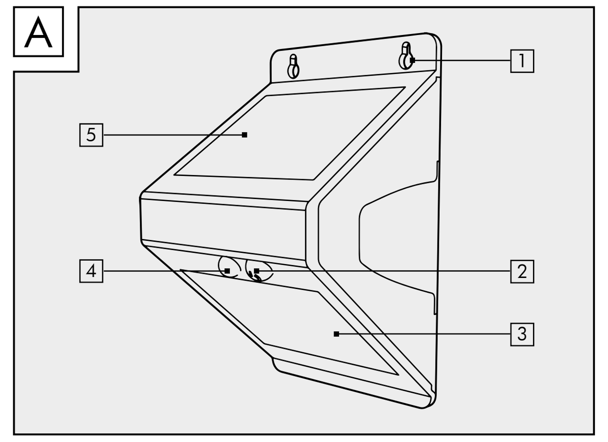

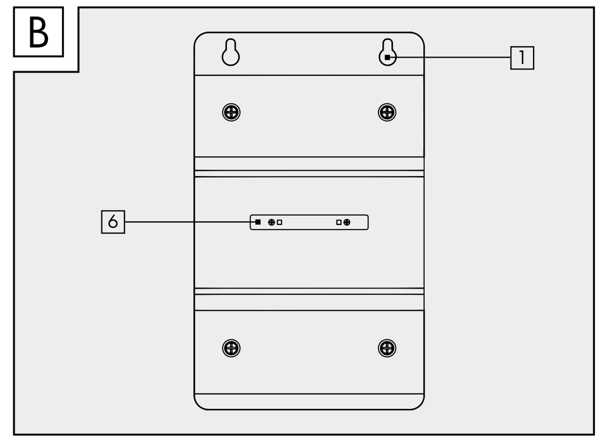

LED Solar Wall Light

● Introduction

Congratulations on the purchase of your new device. You have chosen a high-quality product. Please read these operating instructions thoroughly and carefully. This manual belongs to this product and contains important information concerning setup and operation. Always observe all safety instructions. If you have any questions or are unsure how to operate the device, please contact your dealer or service centre. Please keep this manual in a safe place and pass it on to third parties where necessary.

● Legend of the symbols used

- Read the operating instructions!
- Direct current
- Observe warning and safety instructions!
- Danger of death and accidents for infants and children!
- Explosion hazard!
- Wear protective gloves!
- Dispose of packaging and equipment in an environmentally friendly manner!
- Environmental damage caused by incorrect battery disposal!
- (Protection class III) This symbol means that the product operates with safety extra-low voltage (SELV / PELV).
- Not suitable as indoor lighting
- Detection range approx. 2-5 m
- Detection angle motion sensor: approx. 90°
- Integrated Li-ion battery
- IP65 Dust tight and jet water protected
- Packaging made of FSC-certified wood mix
- With the CE label, the manufacturer confirms that this electrical device complies with the applicable European guidelines.

● Intended use

This is a special product because it can be operated at temperatures below -21°C and fulfils its function.
The solar light LED with motion detector is intended for automatic outdoor lighting (e.g. garden, terrace, etc.). The light must not be installed indoors, as the battery cannot be charged. The light is not suitable for room lighting in the household. The device is intended for private use only.

● Scope of delivery

1x LED solar light with motion detector
1x assembly material
1x assembly and operating manual

● Description of parts

[1] Mounting holes
[2] ON/OFF switch
[3] LED spotlight
[4] Motion detector
[5] Solar cel
[6] LEDs for accent lighting

● Technical specifications

Solar cell:	Monocrystalline, 0,8W
Li-ion battery:	3,7V ⎓, 1200 mAh (non-replaceable)
Light source:	2 x (accent lighting) 8 x (front lighting)
Rated input:	3W
Motion detector:	Range: max. 5 m Angle of detection: approx. 90°
Burn time:	The burn time is approx. 12.5 hours (accent lighting only).Spotlight (8 LEDs) lights for 15 seconds after detecting motion.The burn time is 1 hour if all LEDs are lit.
Protection level:	IP65 (weatherproof and splash-proof)
Dimensions:	approx. W 9.5 c x H 15.7 cm x D 7.8 cm
Luminous flux (accent lighting):	approx. 6 lm
Luminous flux (with triggered motion detector):	approx. 200 lm
Recommended installation height:	2–4m
Model number:	718-SL

Safety information

⚠ WARNING!
DANGER OF DEATH AND ACCIDENTS FOR INFANTS AND CHILDREN! Never leave children unsupervised with the packaging material. There is a danger of suffocation from the packaging material. Children often underestimate the dangers. Always keep children away from the product.

- **DANGER OF DEATH!** Keep children away from the work area during assembly. Delivery includes a number of screws and other small parts. These can be fatal if they are swallowed or inhaled.
- This product can be used by children aged 8 years and over, as well as by persons with limited physical, sensory or mental abilities or lacking in experience and knowledge if they have been supervised and instructed as to the safe use of the product and understand the resulting hazards. Do not let children play with the product. Cleaning and maintenance may not be carried out by children without proper supervision.
- Do not use the product if you notice any defects.
- Once the lamp has reached its end of life, it must be disposed of in accordance with local disposal regulations. The LEDs are non-replaceable.

Safety Instructions for Batteries/ Rechargeable Batteries

- **DANGER OF DEATH!** Keep all batteries out of reach of children. If swallowed, seek medical advice immediately!
- **PLEASE NOTE!** The battery is non-replaceable. When it is worn out, the entire light must be replaced.
- **EXPLOSION HAZARD!** Never recharge non-rechargeable batteries. Do not short-circuit and/or open batteries/rechargeable batteries. They could overheat, cause a fire or explode.
- Never throw the batteries into fire or water.
- Do not expose the batteries to mechanical stress.
- Do not disassemble or modify batteries/rechargeable batteries.
- Do not short-circuit batteries/rechargeable batteries.
- Do not expose batteries/rechargeable batteries to high temperatures.

● Risk of batteries leaking

- Avoid exposing the batteries to extreme conditions and temperatures, e.g. radiators or direct sunlight.
- Avoid contact with skin, eyes and mucous membranes! In the event of skin contact with battery acid, rinse the affected area immediately with plenty of clean water and seek medical advice immediately!
- **WEAR PROTECTIVE GLOVES!** Leaking or damaged batteries can cause chemical burns if they come into contact with skin. Therefore, wear suitable protective gloves in such cases.
- In the event that a battery leaks, remove it from the product immediately to avoid damage.

● Mounting

Please note: Dispose of all packaging material. Decide prior to mounting where the product is to be mounted.
⚠ Ensure that you will not come into contact with electricity, gas or water pipes when drilling into the wall. Use a drill to drill the holes into the masonry. Observe all safety instructions provided in the operation and safety manual for your drill. Otherwise there is a risk of death or injury from electric shock.

When deciding where to mount the light, pay attention to the following:

□ Ensure the product illuminates the desired area.

□ Ensure the motion sensor [4] covers the desired area. The motion sensor [4] has a detection area of max. 5 m and a detection angle of approx. 90° (see fig. A).
□ Ensure that the motion sensor [4] is not illuminated by street lighting at night. This may impair the function (see fig. A).
□ The solar cell [5] requires direct sunlight. Even partial shade during the day can significantly impair the charging process of the solar cell [5] (see fig. A).
□ The recommended mounting height is 2 to 4 m. Use the mounting hole [1] to mark the position of the drill hole (see fig. A and B).
□ Drill the holes (ø 6 mm).
□ Screw one of the supplied rawlplugs and screws into each drilled hole. Leave a small gap between the screw head and wall.
□ Now fix the product by placing it on the screws using the mounting holes [1] (see fig. A and B).
□ Align the product and screw the screw in the mounting holes [1] (see fig. A and B).

Cardinal point:
The optimum alignment is south. Choose an alignment with slight deviations to the west rather than a slight deviation to the east.

● Operation

The solar cell transforms the sun's rays into electrical energy, which it stores in the built-in battery. When the battery is fully charged, the burn time is approx. 12.5 hours for accent lighting. The battery must be charged prior to the first time it is used (see chapter "Charging the Battery"). The accent lighting is permanently switched on in the dark.

● Charging the Battery

● Charging the Battery with the Solar Cell

□ Turn the product off if necessary by pressing the ON/OFF switch [2], to avoid interfering with the charging process when the product is switched on (see fig. A).
Please note: The battery is charged after 4 to 6 days of good sunlight. The duration of the charging process depends on the battery's charge level and the quality of sunlight.
Please note: If the battery is faulty, the entire product must be properly disposed of.

● Setup

□ Press the ON/OFF switch [2] to turn on the product. The motion sensor [4] will react and activate the LED spotlight [3] as soon as the ambient light is < 30 lx (lux) (see fig. A).

□ Press the ON/OFF switch [2] again to turn off the product. (see fig. A).

● Cleaning and Storage

□ Switch off the product by pressing the ON/OFF switch [2] when you do not want to use the product and want to store it (see fig. A).
□ Check the motion sensor [4] and the solar cell [5] regularly for dirt (see fig. A). Remove any dirt to ensure the product works correctly.
□ Keep the product, especially the solar cell [5], free of snow and ice in winter (see fig. A).
□ Clean the product with a clean, damp cloth and a mild detergent.

● Troubleshooting

● = Fault
◉ = Cause
○ = Solution

● = the product will not switch on.
◉ = the product is switched off.
○ = press the ON/OFF switch [2] to turn on the product.
◉ = the motion sensor [4] is dirty.
○ = clean the motion sensor [4].
◉ = the battery is dead.
○ = charge the battery (see chapter "Charging the Battery").

● = the light is flickering.
◉ = the battery is almost empty.
○ = charge the battery (see chapter "Charging the Battery").

● = the battery does not last very long.
◉ = the solar cell [5] is dirty.
○ = clean the solar cell [5].

● Disposal

Note the label on the packaging materials when separating the waste, these are marked with abbreviations (a) and numbers (b) with the following meanings:
1–7: Plastic
20–22: Paper and cardboard
80–98: Composite materials

You can find out how to dispose of the used product by contacting your local or city council.

In the interest of environmental protection, do not dispose of the product via the household waste, but rather dispose of it properly. For information on collection points and their opening times, please contact your local council.

Faulty or used batteries must be recycled in accordance with Directive 2006 / 66 / EC and its amendments. Return batteries and/or the product via the offered collection facilities.

Environmental damage caused by incorrect battery disposal!

Batteries must not be disposed of via the household waste. They may contain toxic heavy metals and are subject to special waste treatment. The chemical symbols of the heavy metals are as follows:
Cd = cadmium, Hg = mercury, Pb = lead.

● Warranty

Dear customer, This product comes with a 3-year warranty from the date of purchase. In the event that this product is faulty, you have legal rights against the seller of the product. These statutory rights are not restricted by our warranty as set out below.

Warranty terms
The warranty period begins with the date of purchase. Please keep the original receipt in a safe place. It is required as proof of purchase. If a material or manufacturing defect occurs within three years of the date of purchase, we will repair or replace the product for you free of charge, or refund the purchase price, at our discretion. This warranty service is granted provided that the faulty device and the proof of purchase (receipt) are presented within three years, along with a brief written description of the fault and of when it occurred. If the fault is covered by our warranty, we will return the fixed product or send you a new one. No new warranty period shall begin upon repair or replacement of the product.

Warranty period and statutory warranty claims
The warranty period is not renewed after a warranty service has been granted. This rule shall also apply for any replaced or repaired parts. Any damage or faults that already existed when buying the product must be reported immediately upon unpacking the product. A fee is charged for any repairs that are carried out after the end of the warranty period.

Warranty scope
The device was carefully manufactured according to the strictest quality guidelines and thoroughly tested before delivery. The warranty applies to material or manufacturing defects. This warranty does not apply to product parts that are subject to normal wear and tear and can therefore be regarded as wearing parts, or damage to fragile parts, such as switches, rechargeable batteries or parts that are made of glass. This warranty is void if the product has been damaged, improperly used or serviced. To ensure proper use, all instructions included in the manual must be followed carefully. All uses and actions that users are discouraged from or warned of in the manual must be avoided under all circumstances. The product is intended for private household use only, and not for commercial activities. The warranty is void, if the product is treated inappropriately, if force is applied, and in the case of any manipulation that is not carried out by our authorised service branch.

Warranty processing
To ensure your request is handled swiftly, please observe the following
Notes:
□ Please have the receipt and the article number (e.g. IAN 123456) ready as proof of purchase for all enquiries.
□ Please refer to the type plate on the product, an engraving on the product, the cover of the manual (bottom left) or the sticker on the back or base of the product to find out the product number.
□ In the case of any malfunctions or other defects, please call or email the service department indicated below as a first step.
□ After your product has been registered as faulty, you can send it to the specified service address, free of charge. Please include the proof of purchase (receipt) and information about the defect and about when it occurred.

● Service

(GB)
Service Great Britain
Tel.: 00800 80040044
E-Mail: administration@mynetsend.de

IAN 354757_2010

Please have the receipt and the article number (e.g. IAN 123456) ready as proof of purchase for all enquiries.

PDF ONLINE
www.lidl-service.com

3

citygate24 GmbH
Lange Mühren 1
20095 Hamburg
GERMANY

Model No.: 718-SL
Manufactured: 12/2020

LED-aurinkokennoseinävalaisin

● Johdanto

Onnittelut uudesta laitteesta. Olet valinnut korkealaatuisen tuotteen. Lue tämä käyttöopas kokonaan ja huolellisesti. Käyttöopas on osa tuotetta ja se sisältää tärkeitä ohjeita käyttöönottoa ja käsittelyä varten. Noudata aina kaikkia turvallisuusohjeita.
Jos sinulla on kysyttävää tai olet epävarma laitteen käsittelystä, ota yhteys jälleenmyyjään tai huoltoliikkeeseen. Pidä tämä opas turvallisessa paikassa ja luovuta se tarvittaessa kolmansille osapuolille.

● Käytettyjen kuvakkeiden selitykset

- Lue käyttöopas!
- Tasavirta
- Noudata varoituksia ja turvallisuusohjeita!
- Lasten suojaaminen tapaturma- ja hengenvaaralta!
- Räjähdysvaara!
- Käytä suojakäsineitä!
- Hävitä pakkaus ja laite ympäristöystävällisesti!
- Akkujen virheellisen hävittämisen seurauksena voi olla ympäristövahinkoja!
- (Suojaluokka III) Tämä symboli kertoo, että tuote toimii pienoisjännitteellä (SELV/PELV).
- Ei sovellu sisävalaistukseen
- Tunnistusalue n. 2-5 m
- Liiketunnistimen tunnistuskulma: n. 90°
- Integroitu litiumioniakku
- IP65 Pölytiivis ja suihkuvedeltä suojattu
- CE-merkinnällä valmistaja vahvistaa, että tämä sähkölaite on sovellettavien eurooppalaisten direktiivien mukainen.

Pakkaus valmistettu FSC-sertifioidusta sekapuusta

● Tuotteen määräystenmukainen käyttö

Tätä tuotetta voidaan käyttää alle -21 °C lämpötiloissa.
Liiketunnistimella varustettu LED-aurinkokennovalaisin on suunniteltu automaattitoimiseen ulkotilojen valaisuun (esim. puutarha, terassi jne.). Valaisinta ei saa asentaa sisätiloihin, koska akku ei tällöin lataudu. Valaisin ei sovellu kodin huonevalaisuun. Laite on tarkoitettu vain yksityiseen käyttöön.

● Toimitussisältö

1x LED-aurinkokennovalaisin liiketunnistimella
1x asennusmateriaalit
1x asennus- ja käyttöpas

● Osat

[1] Asennusreiät
[2] ON/OFF-kytkin
[3] LED-valaisin
[4] Liiketunnisti
[5] Aurinkokenno
[6] Kohdevalaisimen LEDit

● Tekniset tiedot

Tekniset tiedot:	Yksikiteinen, 0,8 W
Llitiumioniakku:	3,7V ⎓, 1200 mAh (ei vaihdettava)
Lamppu:	2 x LED (kohdevalaisin) 8 x LED (etuvalaisin)
Nimellinen virrankulutus:	3W
Liiketunnistin:	Alue: maks. 5 m Tunnistuskulma: n. 90°
Toiminta-aika:	Toiminta-aika on noin 12,5 tuntia (vain kohdevalaisin). Valaisin (8 x LED) palaa 15 sekunnin ajan liikkeen tunnistuksen jälkeen. Toiminta-aika on 1 tunti, kun kaikki LEDit palavat.
Suojausluokka:	IP65 (pöly- ja roiskevesitiivis)
Mitat:	n. L 9,5 cm x K 15,7 cm x S 7,8 cm
Valovirta (kohdevalaisin):	cn. 6 lm
Valovirta (liiketunnistimen reagoidessa):	n. 200 lm
Suositeltava asennuskorkeus:	2-4 m
Mallin numero:	718-SL

Turvallisuusohjeet

⚠ VAROITUS!
LASTEN SUOJAAMINEN TAPATURMA- JA HENGENVAARALTA! Lapsia ei saa koskaan jättää pakkausmateriaalien luo ilman valvontaa. Pakkausmateriaalit voivat aiheuttaa tukehtumisvaaran. Lapset usein aliarvioivat vaarat. Lapset on aina pidettävä poissa tuotteen luota.

- **HENGENVAARA!**Lapsia ei saa päästää työskentelyalueelle asennuksen aikana. Toimitukseen sisältyy erilaisia ruuveja ja muita pieniä osia. Osat voivat olla hengenvaarallisia nieltynä tai hengitettynä.
- Tätä tuotetta voivat käyttää vähintään 8-vuotiaat lapset sekä henkiöt, joiden fyysiset, aistitoimintoihin liittyvät tai psyykkiset kyvyt ovat heikentyneet tai joilta puuttuu asianmukainen kokemus ja tieto, mikäli heitä valvotaan tai opastetaan tuotteen turvalliseen käyttöön ja he ymmärtävät siitä aiheutuvat vaarat. Lapset eivät saa leikkiä tuotteella. Tuotteen puhdistus- ja huoltotoimenpiteitä ei saa antaa lasten tehtäväksi ilman valvontaa.
- Tuotetta ei saa käyttää, jos siinä havaitaan vaurioita.
- Käyttöikänsä lopun saavuttanut valaisin on hävitettävä paikallisten määräysten mukaisesti. LEDit eivät ole vaihdettavissa.

Paristoja/akkuja koskevat turvallisuusohjeet

- **HENGENVAARA!** Paristot/akut on pidettävä poissa lasten ulottuvilta. Nielemistilanteessa on välittömästi hakeuduttava lääkärin hoitoon!
- **HUOMIO!** Akkuyksikkö ei ole vaihdettavissa. Kun akku on loppuun kulunut, koko valaisin on hävitettävä.
- **RÄJÄHDYSVAARA!** Paristoja, joita ei ole tarkoitettu ladattaviksi, ei saa koskaan yrittää ladata. Paristojen/akkujen oikosulkeminen ja/tai avaaminen on kielletty. Seurauksena voi olla ylikuumeneminen, palovaara tai räjähdys.
- Paristoja/akkuja ei saa koskaan heittää tuleen tai veteen.
- Paristoja/akkuja ei saa altistaa mekaaniselle rasitukselle.

- Älä pura tai muokkaa paristoja/akkuja.
- Älä oikosulje paristoja/akkuja.
- Paristoja/akkuja ei saa altistaa korkeille lämpötiloille.

● Paristojen/akkujen vuotovaara

- Äärioloja ja -lämpötiloja, jotka voivat vaikuttaa paristoihin/akkuihin, on vältettävä (esim. lämpöpatteri/suora auringonvalo).
- Iho-, silmä- ja limakalvokosketuksia on vältettävä! Akkuhapolle mahdollisesti altistuneet alueet on huuhdeltava välittömästi runsaalla, puhtaalla vedellä. Altistuksen jälkeen hakeuduttava välittömästi lääkärin hoitoon!
- **KÄYTÄ SUOJAKÄSINEITÄ!** Jos vuotavat tai vahingoittuneet paristot/akut joutuvat kosketuksiin ihon kanssa, seurauksena voi olla palovammoja. Tällaisissa tapauksissa on käytettävä sopivia suojakäsineitä.
- Vuotavat paristot/akut on vaurioiden välttämiseksi poistettava laitteesta välittömästi.

● Asennus

Huomio: Poista pakkausmateriaalit kokonaan. Päätä tuotteen sijoituspaikka ennen asennusta.
⚠ Varmista ennen seiniin poraamista, että sähkö-, kaasu- tai vesijohdot eivät altistu vahingoille. Käytä porauksiin tehtävään sopivaa porakonetta.
Noudata porakoneen käyttö- ja turvallisuusohjeita. Virheiden seurauksena voi olla tapaturma tai hengenvaarallinen sähköisku.

Huomioi asennuspaikan valinnassa seuraavat seikat:
□ Varmista, että tuote valaisee halutun alueen.
□ Varmista, että liiketunnistin[2] tunnistaa halutun alueen. Liiketunnistime[2] tunnistusalue on max. 5 m ja tunnistuskulma n. 90°. (katso kuva A).
□ Varmista, että katuvalaistus ei yöaikaan kohdistu liiketunnistimeen [2] nachts nicht von Straßenbeleuchtung angestrahlt wird (katso kuva A). Tämä voi vaikuttaa laitteen toimintaan.
□ Aurinkokenno [5] vaatii mahdollisimman paljon suoraa auringonvaloa. Aurinkokennon [5] osittainenkin varjostus päivän aikana voi merkittävästi heikentää lataustehoa.(katso kuva A).
□ Suositeltava asennuskorkeus on 2-4 m. Merkitse porausreikien sijainti asennusreikien. Verwenden Sie die Befestigungslöcher [1],avulla.(katso kuva A ja B).
□ Poraa reiät (ø 6 mm).
□ Kierrä toimitukseen sisältyvät kiinnitystulpat ja ruuvit porattuihin reikiin. Jätä ruuvin pään ja seinän väliin pieni etäisyys.
□ Kiinnitä tuote nyt ruuveilla asennusreikiin [1] (katso kuva A ja B).
□ Kohdista tuote ja kiristä asennusrei'issä olevat ruuvit [1] (katso kuva A ja B).

Ilmansuunta:

Optimaalinen suuntaus on etelään päin. On suositeltavaa valita mieluummin hieman länteen kuin itään päin poikkeava suunta.

● Toimintaperiaate

Aurinkokenno muuttaa auringonvalon sähköenergiaksi ja varastoi sen sisäänrakennettuun akkuun. Kun akku on täyteen ladattu, kohdevalaisimen toiminta-aika on 12,5 tuntia. Akku on ladattava ennen ensimmäistä käyttökertaa (ks. "Akun lataaminen"). Kohdevalaisin palaa pimeässä yhtäjaksoisesti.

● Akun lataaminen

● Akun lataaminen aurinkokennolla

□ Sammuta tuote painamalla ON/OFF-kytkintä [4], jotta päällekytkeytyminen ei keskeyttäisi latausprosessia.
Huomio: Akku latautuu kirkkaassa auringonpaisteessa täyteen 4–6 päivän kuluessa. Latausajan kesto riippuu akun varaustilasta ja auringonpaisteen intensiteetistä.
Huomio: Jos akku on viallinen, koko tuote on hävitettävä asianmukaisesti.

● Käyttöönotto

□ Kytke laite päälle painamalla ON/OFF-kytkintä [4]. (katso kuva A).
Liiketunnistin [2] reagoi ja kytkee LED-valaisimen [3] päälle heti, kun ympäristön valaistusvoimakkuus on <30 lx (lux). (katso kuva A).
□ Kytke laite pois päältä painamalla ON/OFF-kytkintä [4] uudelleen. (katso kuva A).

● Puhdistus ja varastointi

□ Jos tuotetta ei käytetä, kytke laite pois päältä painamalla ON/OFF-kytkintä [4] (katso kuva A).
□ Tarkista liiketunnistin [2] ja aurinkokenno [5] säännöllisesti likaantumisen varalta. Mahdolliset epäpuhtaudet on poistettava tuotteen asianmukaisen toiminnan varmistamiseksi.
□ Tuote, ja erityisesti aurinkokenno [5], on talviaikaan pidettävä vapaana lumesta ja jäästä.(katso kuva A).
□ Puhdista tuote nukkaamattomalla, kostealla liinalla ja miedolla pesuaineella.

● Vianpoisto

● = Vika
◉ = Syy
○ = Korjaus
● = Tuote ei kytkeydy päälle.
◉ = Tuote on pois päältä.
○ = Tuote kytketään päälle painamalla ON/OFF-kytkintä [4].
◉ = Liiketunnistin [2] on likainen.

○ = Puhdista liiketunnistin [2].
◉ = Akku on tyhjä.
○ = Lataa akku (ks. "Akun lataaminen").
● = Valo välkkyy.
◉ = Akku on lähes tyhjä.
○ = Lataa akku (ks. "Akun lataaminen").
● = Akku purkautuu lyhyessä ajassa.
◉ = Aurinkokenno [5] on likainen.
○ = Puhdista aurinkokenno [5].

● Hävittäminen

Lajitelun yhteydessä on noudatettava seuraavia lyhenteillä (a) ja numeroilla (b) varustettuja pakkausmateriaalimerkintöjä:
1–7: Muovit
20–22: Paperi ja kartonki
80–98: Komposiittimateriaalit

Lisätietoja hävittämisvaihtoehdoista on saatavana paikallisilta ympäristöviranomaisilta.

Tuotetta ei ympäristösyistä saa hävittää kotitalousjätteenä. Hävittämisessä on noudatettava asianmukaisia määräyksiä. Tiedot keräyspisteistä ja niiden aukioloajoista ovat saatavissa paikallisilta ympäristöviranomaisilta.

Vialliset tai käytetyt paristot on kierrätettävä direktiivin 2006/66/EY mukaisesti. Hävitettävät akut ja/tai tuote on toimitettava hyväksyttyihin keräyspisteisiin.

Akkujen virheellisen hävittämisen seurauksena voi olla ympäristövahinkoja!

Akkujen hävittäminen talousjätteiden mukana on kielletty. Akut voivat sisältää myrkyllisiä raskasmetalleja ja niitä on käsiteltävä ongelmajätemääräysten mukaisesti. Raskasmetallien kemialliset symbolit ovat seuraavat:
Cd = kadmium, Hg = elohopea, Pb = lyijy.

● Takuu

Takuuaika on 3 vuotta ostopäivästä lukien. Kuluttajalla on oikeus palauttaa viallinen/puutteellinen tuote myyjälle. Takuu ei rajoita tätä oikeutta.

Takuuehdot
Takuuaika alkaa ostopäivästä. Säilytä alkuperäinen ostokuitti huolellisesti. Kyseinen asiakirja vaaditaan todisteena ostoksesta. Jos tuotteessa ilmenee materiaali- tai valmistusvirheitä kolmen vuoden kuluessa ostopäivästä, tuote korjataan tai korvataan ilmaiseksi harkintamme mukaan. Tämä takuupalvelu edellyttää, että viallinen laite ja ostotodistus (myyntitodistus) esitetään kolmen vuoden kuluessa ja

kuvataan lyhyesti kirjallisesti mikä vika on ja milloin se ilmeni. Jos takuumme kattaa vian, saat takaisin korjatun tai uuden tuotteen. Uutta takuuaikaa ei voida alkaa, kun tuote on korjattu tai vaihdettu.

Takuuaika ja lailliset puutteelliset vaatimukset
Takuu ei pidennä takuuaikaa. Tämä koskee myös vaihdettuja ja korjattuja osia. Mahdollisista vaurioista ja virheistä, joita voi olla jo oston aikana, on ilmoitettava välittömästi pakkauksesta purkamisen jälkeen. Takuuajan jälkeiset korjaukset on maksettava.

Takuun laajuus
Tuote on valmistettu tiukkojen laatustandardien mukaisesti ja testattu huolellisesti ennen toimitusta. Takuu koskee materiaali- ja valmistusvirheitä. Tämä takuu ei koske tuotteen osia, jotka ovat normaalissa kulumisessa, joten niitä voidaan pitää kulutusosina tai hauraiden osien vaurioitumisena, esim. B. kytkimet, akut tai tuotteet on valmistettu lasista. Takuu raukeaa, jos tuote on vahingoittunut tai sitä on käytetty tai huollettu epäasianmukaisesti. Tuotteen oikeaa käyttöä varten kaikkia käyttöohjeissa lueteltuja ohjeita on noudatettava tarkasti. Käyttöä ja toimia, joita ei suositella tai varoiteta käyttöohjeissa, on vältettävä. Tuote on tarkoitettu vain yksityiseen käyttöön eikä kaupalliseen käyttöön. Takuu raukeaa väärinkäytöksestä, voimankäytöstä ja muista toimenpiteistä, joita valtuutettu huoltokonttorimme ei ole suorittanut.

Käsittely takuun yhteydessä
Seuraa seuraavia ohjeita varmistaaksesi, että pyyntösi käsitellään nopeasti
Huomio:
□ Tiedustelujen yhteydessä on esitettävä ostokuitti ja ilmoitettava tuotenumero (esim. IAN 123456).
□ Tuotenumero löytyy tuotteen tyyppikilvestä, tuotteen kaiverruksesta, ohjeiden otsikkosivulta (vasen alaosa) tai tarrasta tuotteen takana tai pohjassa.
□ Jos toiminnallisia virheitä tai muita vikoja esiintyy, ota ensin yhteys alla olevaan huolto-osastoon puhelimitse tai sähköpostitse.
□ Voit sitten lähettää vialliseksi todetun tuotteen ostotodistuksella (kuitti) ja yksityiskohdilla siitä, mikä vika on, ja milloin se ilmeni sinulle ilmaiseksi sinulle annetulle palveluosoitteelle.

● Huolto

(FI)
Huolto Suomi
Tel.: 00800 80040044
E-Mail: administration@mynetsend.de

IAN 354757_2010

Tiedustelujen yhteydessä on esitettävä ostokuitti ja ilmoitettava tuotenumero (esim. IAN 123456).

LED-väggbelysning med solcell

● Introduktion

Vi gratulerar dig till ditt köp av denna produkt. Du har därmed bestämt dig för en högkvalitativ produkt. Läs noggrant igenom hela bruksanvisningen. Denna anvisning hör till produkten och innehåller viktiga instruktioner för driftstart och hantering. Beakta alltid samtliga säkerhetsanvisningar.
Om du har frågor eller är osäker på hur produkten ska hanteras måste du kontakta din återförsäljare eller vår serviceavdelning. Förvara denna anvisning på en säker plats och se till att den står till andra personers förfogande.

● Förklaring av symboler

- Läs igenom bruksanvisningen!
- Likström
- Läs igenom varnings- och säkerhetsanvisningarna!
- Livsfara och olycksrisk för barn och småbarn!
- Explosionsrisk!
- Använd skyddshandskar!
- EAvfallshantera förpackningen och produkten miljövänligt!
- Risk för miljöskador om laddbara batterier avfallshanteras felaktigt!
- (Skyddsklass III) Denna symbol betyder att produkten drivs med skyddsklenspänning (SELV / PELV).
- Inte lämpad som inomhusbelysning
- Avkänningsområde ca. 2–5 m
- Avkänningsvinkel för rörelsesensor: ca. 90°

- Integrerat Li-jon-batteri
- IP65 Dammtät och spolsäker
- Förpackning av FSC-certifierat blandat trä
- Med CE-märkningen bekräftar tillverkaren att den här elapparaten följer gällande europeiska direktiv.

● Avsedd användning

Denna produkt är en specialprodukt eftersom den kan användas vid temperaturer under -21°C och fortfarande uppfylla sin funktion.
LED-lampan med solcell och rörelsesensor är avsedd för en automatisk belysning utomhus (t.ex. trädgård, altan). Lampan får inte monteras inomhus eftersom batteriet då inte kan laddas. Lampan är inte lämpad för rumsbelysning i hushållet. Produkten är endast avsedd för privat bruk.

● Leveransomfattning

1 x LED-lampa med solcell och rörelsesensor
1 x monteringsmaterial
1 x monterings- och bruksanvisning

● Beskrivning av delarna

[1] Monteringshål
[2] Rörelsesensor
[3] LED-reflektor
[4] Strömbrytare
[5] Solcell
[6] Lysdioder för accentbelysning

● Tekniska data

Solcell:	Monokristallin, 0,8 W
Li-jon-batteri:	3,7V ⎓, 1200 mAh (kan ej bytas ut)
Ljuskälla:	2 x (accentbelysning) 8 x (frontbelysning)
Nom. effektförbrukning:	3W
Rörelsesensor:	Räckvidd: max. 5 m Avkänningsvinkel: ca. 90°
Lystid:	Lystiden uppgår till ca. 12,5 timmar (gäller endast för accentbelysning). Reflektorn (8 lysdioder) lyser i 15 sekunder efter att en rörelse har känts av. När alla lysdioder är tända uppgår lystiden till 1 timme.
Kapslingsklass:	IP65 (dammtätt och skyddat mot spolande vatten)
Mått:	ca. B 9,5 cm x H 15,7 cm x D 7,8 cm
Ljusflöde (accentbelysning):	ca. 6 lm
Ljusflöde (vid aktiverad rörelsesensor):	ca. 200lm
ekommenderad installationshöjd:	2–4m
Modellnummer:	718-SL

Säkerhetsanvisningar

⚠ VARNING!
LIVSFARA OCH OLYCKSRISK FÖR BARN OCH SMÅBARN! Lämna aldrig barn utan uppsikt med förpackningsmaterial. Det finns risk för kvävning av förpackningsmaterial. Barn underskattar ofta riskerna. Håll alltid barn på tillräckligt avstånd från produkten.

- **LIVSFARA!** Håll barn på tillräckligt avstånd från arbetsområdet vid montering. Till leveransomfattningen hör även flera skruvar och andra smådelar. Dessa kan bli livsfarliga om de sväljs eller andas in.
- Denna produkt kan användas av barn från 8 års ålder samt av personer med begränsade fysiska, sensoriska eller mentala förmågor eller som saknar erfarenhet och kunskap, under förutsättning att de hålls under uppsikt eller har instruerats om säker användning av produkten och förstår vilka faror som kan uppstå. Barn får inte leka med produkten. Barn får endast rengöra och underhålla produkten under uppsikt.
- Använd inte produkten om du har konstaterat skador.
- När lampan har uppnått sin livslängd ska den kastas enligt lokala föreskrifter för avfallshantering. Lysdioderna kan inte bytas ut.

Säkerhetsanvisningar för batterier

- **LIVSFARA!** Förvara batterierna utom räckhåll för barn. Uppsök genast läkare om ett batteri har svalts!
- **MÄRK!** Batteriet kan inte bytas ut. När batteriet har förbrukats måste den kompletta lampan avfallshanteras.
- **EXPLOSIONSRISK!** Försök aldrig ladda batterier som inte är laddningsbara. Kortslut inte batterierna och försök inte öppna dem. Detta kan leda till överhettning, brandrisk eller explosion.
- Kasta aldrig batterier i eld eller vatten.
- Utsätt aldrig batterier för mekanisk belastning.
- Plocka inte isär eller modifiera batterier.
- Kortslut inte batterier.
- Utsätt aldrig batterier för höga temperaturer.

● Risk för att batterier läcker

- Undvik extrema villkor och temperaturer som kan påverka batterierna, t.ex. på värmeradiatorer eller i direkt solljus.
- Undvik kontakt med huden, ögon och slemhinnor! Vid kontakt med batterisyra ska drabbade hudpartier genast spolas av med rikligt klart vatten. Uppsök därefter omgående läkare!
- **ANVÄND SKYDDSHANDSKAR!** Läckande eller skadade batterier kan orsaka frätskador om de kommer i kontakt med huden. Använd därför alltid lämpliga skyddshandskar.
- Om ett batteri läcker ska detta genast tas ut ur produkten så att inga skador uppstår.

● Montering

Märk: Ta av allt förpackningsmaterial. Bestäm i förväg var du vill montera produkten.
⚠ Kontrollera innan du borrar i väggar att du inte skadar dolda el-, gas- eller vattenledningar. Använd en borrmaskin för att borra hål i murverk. Beakta säkerhetsanvisningarna i bruks- och säkerhetsanvisningarna för borrmaskinen. I annat fall finns det risk för dödsolyckor eller personskador av elektriskt slag.

Beakta följande innan du väljer en monteringsplats:
□ Kontrollera att produkten belyser det avsedda området.
□ Kontrollera att rörelsesensorn [2] täcker in det avsedda området. Rörelsesensorn [2] kan känna av ett område på max. 5 m med en avkänningsvinkel ca. 90° (se bild A).
□ Se till att rörelsesensorn [2] inte utsätts för gatubelysning under natten. Detta kan begränsa funktionen (se bild A).
□ Solcellen [5] kräver så direkt solstrålning som möjligt. Om solcellen [5] ligger delvis i skugga under dagens lopp kan detta leda till avsevärda

begränsningar i uppladdningen (se bild A).
□ Den rekommenderade installationshöjden uppgår till 2 till 4 m. Använd monteringshålen [1], för att markera borrhålets position (se bild A och B).
□ Borra hålen (ø 6 mm).
□ Sätt in en bifogad plugg och skruv in en skruv i varje hål. Lämna kvar en liten glipa mellan skruvskallen och väggen.
□ Fäst därefter produkten genom att hänga monteringshålen [1] apå skruvarna (se bild A och B).
□ Justera in produkten och dra åt skruvarna i monteringshålen [1] (se bild A och B).

Väderstreck:
Den bästa riktningen är mot söder. Välj hellre än riktning med mindre avvikelser mot väst än mindre avvikelser mot öst.

● Funktionssätt

Solcellen omvandlar ljus från solstrålning till elektrisk energi och lagrar denna i det inbyggda batteriet. När batteriet har laddats helt uppgår lystiden för accentbelysningen till 12,5 timmar. Innan lampan tas i drift för första gången ska batteriet vara uppladdat (se kapitel "Ladda batteriet"). Accentbelysningen är permanent inkopplad vid mörker.

● Ladda batteriet

● Ladda batteriet med solcellen

□ Slå ev. ifrån produkten genom att trycka på strömbrytaren [4] så att laddningen inte begränsas av att produkten är påslagen (se bild A).
Märk: Efter fyra till sex dagar med bra solljus har batteriet laddats klart. Tiden som behövs för att ladda batteriet är beroende av batteriets laddningsnivå samt solstrålningens kvalitet.
Märk: Om batteriet är defekt ska den kompletta produkten avfallshanteras enligt gällande föreskrifter.

● Driftstart

□ Tryck på strömbrytaren [4], för att slå på produkten (se bild A).
Rörelsesensorn [2] reagerar och kopplar genast in LED-reflektorn [3] när omgivningsljuset sjunker under < 30 lx (lux) (se bild A).
□ Tryck på strömbrytaren [2] en gång till för att slå ifrån produkten (se bild A).

● Rengöring och förvaring

□ Tryck på strömbrytaren [4] för att slå ifrån produkten om den inte längre ska användas och läggas undan (se bild A).
□ Granska rörelsesensorn [2] och solcellen [5] regelbundet på smuts (se bild A) Åtgärda dem för att produkten ska fungera utan begränsningar.

□ Se till att produkten, särskilt solcellen [5], hålls i snö- och isfritt skick under vintern (se bild A).
□ Rengör produkten med en luddfri, lätt fuktad duk och ett milt rengöringsmedel.

● Åtgärda fel

● = Fel
◉ = Orsak
○ = Lösning

● = Produkten slås inte på.
◉ = Produkten har slagits ifrån.
○ = Tryck på strömbrytaren [4], för att slå på produkten.
◉ = Rörelsesensorn [2] är smutsig.
○ = Rengör rörelsesensorn [2].
◉ = Batteriet har laddats ur.
○ = Ladda batteriet (se kapitel "Ladda batteriet").

● = Ljuset fladdrar.
◉ = Batteriet har nästan laddats ur helt.
○ = Ladda batteriet (se kapitel "Ladda batteriet").

● = atteriet laddas ur inom kort tid.
◉ = Solcellen [5] är smutsig.
○ = Rengör solcellen [5].

● Avfallshantering

Beakta märkningen på förpackningsmaterial vid källsorteringen. Dessa är försedda med förkortningar (a) och nummer (b) med följande betydelse:
1–7: Plaster
20–22: Papper och papp
80–98: Kompositmaterial

Din kommun kan informera dig om andra möjligheter för avfallshantering av den uttjänta produkten.

Kasta inte den uttjänta produkten i hushållssoporna utan lämna in den till ett insamlingsställe i din kommun. Tänk på att skydda miljön. Din kommun kan informera dig om närmaste insamlingsställe och öppettiderna.

Defekta eller uttjänta batterier ska återvinnas enligt direktiv 2006/66/EG samt ändringar. Lämna in batteriet och produkten till ett insamlingsställe i din kommun.

Risk för miljöskador om laddbara batterier avfallshanteras felaktigt!

Laddbara batterier får inte kastas i hushållssoporna. De kan innehålla giftiga tungmetaller och ska därför hanteras som miljöfarligt avfall. De kemiska symbolerna för dessa tungmetaller är: Cd = kadmium, Hg = kvicksilver, Pb = bly.

● Garanti

Bästa kund, vi ger 3 års garanti på denna produkt räknat från köpdatum. Om brister föreligger i denna produkt har du lagstadgade rättigheter gentemot försäljaren av produkten. Dessa lagstadgade rättigheter begränsas inte av vår garanti som beskrivs nedan.

Garantivillkor
Garantitiden gäller från datumet när produkten köptes. Förvara original-kassakvittot på en säker plats. Detta behöver du som köpebevis. Om ett material- eller fabrikationsfel uppstår inom tre år efter köpdatum, kommer vi - efter eget omdöme - att reparera eller ersätta produkten utan kostnad, eller att betala tillbaka köpebeloppet. Detta garantiåtagande förutsätter att den defekta produkten och köpebeviset (kasskvittot) uppvisas inom senast tre år. Bifoga en skriftlig förklaring om vilka brister som föreligger och när den uppstod. Om defekten omfattas av vår garanti kommer vi att reparera produkten eller skicka dig en ny produkt. När produkten repareras eller ersätts startar ingen ny garantitid.

Garantitid och lagstadgade anspråk vid brister
Garantitiden förlängs inte när garantin tas i anspråk. Detta gäller även för ersatta och reparerade delar. Ev. skador och brister som finns redan vid köpet ska rapporteras omedelbart efter att produkten har packats upp. Reparationer som krävs efter att garantitiden har gått ut debiteras.

Garantiomfattning
□ Produkten har tillverkats enligt stränga kvalitetsvillkor och kontrollerats noggrant före leverans. Garantin gäller för material- och fabrikationsfel. Denna garanti gäller inte för produktdelar som är utsatta för normalt slitage och därför kan betraktas som slitagedelar, inte heller för skador på bräckliga delar, t.ex. brytare, batterier eller sådana delar som är tillverkade av glas. Denna garanti förfaller om produkten skadas, inte används på avsett vis eller inte har underhållits. För en avsedd användning av produkten ska alla anvisningar som anges i bruksanvisningen beaktas noggrant. Undvik tvunget användningssyften eller handlingar som det avråds ifrån i bruksanvisningen

eller som det varnas för. Produkten är endast avsedd för privat bruk och inte för kommersiell användning. Vid otillåten eller felaktig behandling, användning av våld samt vid ingrepp som inte utförs av vår auktoriserade servicetjänst upphör garantin att gälla.

Reglering i garantifall
För en snabb hantering av ditt ärende vill vi att du beaktar följande
Anvisningar:
□ Spara alltid på kassakvittot och artikelnumret (t.ex. IAN 123456) eftersom de gäller som köpebevis vid förfrågningar.
□ Artikelnumret anges på typskylten på produkten, graverat på produkten, på försättsbladet i bruksanvisningen (nedtill vänster) eller på dekalen på baksidan eller undersidan av produkten.
□ Om funktionsfel eller andra brister uppstår vill be dig att först kontakta nedanstående serviceavdelning på telefon eller e-post.
□ En produkt som har konstaterats vara defekt kan du returnera portofritt till den angivna serviceadressen. Bifoga ett köpebevis (kassakvitto) och en förklaring om bristen och när den uppstod.

● Service

(SE)
Service Sverige
Tel.: 00800 80040044
E-Mail: administration@mynetsend.de

IAN 354757_2010

Spara alltid på kassakvittot och artikelnumret
(t.ex. IAN 123456) eftersom de gäller som köpebevis vid förfrågningar.

Solarna lampa ścienna LED

● Wstęp

Gratulujemy zakupu nowego produktu. Nasze produkt jest wyrobem wysokiej jakości. Przed pierwszym użyciem uważnie przeczytać niniejszą instrukcję obsługi. Stanowi ona nieodłączną część produktu i zawiera istotne informacje dotyczące uruchamiania oraz użytkowania produktu. Zawsze przestrzegać uwag dotyczących bezpieczeństwa.
W razie pytań lub wątpliwości związanych z użytkowaniem produktu zapraszamy do kontaktu ze sprzedawcą lub placówką serwisową. Instrukcję starannie przechowywać i w razie potrzeby przekazać innym użytkownikom.

● Objaśnienie użytych symboli

- Przeczytać instrukcję obsługi!
- Prąd stały
- Przestrzegać komunikatów ostrzegawczych i uwag dotyczących bezpieczeństwa!
- Zagrożenie życia i niebezpieczeństwo wypadku niemowląt i dzieci!
- Niebezpieczeństwo wybuchu!
- Nosić rękawice ochronne!
- Opakowanie i produkt poddać ekologicznej utylizacji!
- Szkody środowiskowe związane z nieprawidłową utylizacją akumulatorów!
- (Klasa ochronności III) Ten symbol wskazuje, że produkt wykorzystuje bardzo niskie napięcie znamionowe (SELV/PELV).
- Produkt nie nadaje się do oświetlania pomieszczeń
- Zasięg detekcji ok. 2–5 m
- Kąt detekcji detektora ruchu: ok. 90°

- Zintegrowany akumulator Li-Ion
- IP65 Pyłoszczelna i chroniona przed strugami wody z dowolnej strony
- Opakowanie z drewna mieszanego z certyfikatem FSC.
- Umieszczając znak CE producent deklaruje, że urządzenie elektryczne spełnia wymogi dyrektyw europejskich.

● Użytkowanie zgodne z przeznaczeniem

Wyrób jest produktem specjalnym, który można użytkować w temperaturze poniżej -21°C bez utraty właściwości funkcjonalnych.
Solarna lampa LED z detektorem ruchu jest przeznaczona do automatycznego oświetlania terenów zewnętrznych (np. ogrodu, tarasu itp.). Lampy nie wolno montować we wnętrzach, ponieważ uniemożliwia to ładowanie akumulatora. Lampa jest nieodpowiednia do oświetlania pomieszczeń w gospodarstwie domowym. Urządzenie jest przeznaczone wyłącznie do użytku prywatnego.

● Zakres dostawy

1 solarna lampa LED z detektorem ruchu
1 zestaw materiałów montażowych
1 instrukcja montażu i obsługi

● Opis części

[1] Otwory mocujące
[2] Detektor ruchu
[3] Reflektor LED
[4] Włącznik/wyłącznik
[5] Ogniwo solarne
[6] LED oświetlenia akcentującego

● Dane techniczne

Ogniwo solarne:	monokrystaliczne, 0,8 W
Akumulator Li-Ion:	33,7V ⎓, 1200 mAh (niewymienny)
Źródło światła:	2 LED (oświetlenie akcentujące) 8 LED (oświetlenie przednie)
Znamionowy pobór mocy:	3W
Detektor ruchu:	Zasięg: maks. 5 m Kąt detekcji: ok. 90°
Czas świecenia:	Czas świecenia wynosi ok. 12,5 godziny (wyłącznie w odniesieniu do oświetlenia akcentującego). Reflektor (8 LED) świeci przez 15 sekund po zarejestrowaniu ruchu. Czas świecenia po załączeniu wszystkich LED wynosi 1 godzinę.
Stopień ochrony:	IP65 (pyłoszczelny i zabezpieczony przed strugami wody
Wymiary:	ok. szer. 9,5 cm x wys. 15,7 cm x gł. 7,8 cm
Strumień świetlny (oświetlenie akcentujące):	ok. 6 lm
Strumień świetlny (po wyzwoleniu detektora ruchu):	ok. 200lm
Zalecana wysokość instalacji:	2–4m
Model:	718-SL

Uwagi dotyczące bezpieczeństwa

⚠ OSTRZEŻENIE!
ZAGROŻENIE ŻYCIA I NIEBEZPIECZEŃSTWO WYPADKU NIEMOWLĄT I DZIECI! Dzieci nie pozostawiać bez nadzoru w pobliżu opakowania.
Niebezpieczeństwo uduszenia elementami opakowania. Dzieci często nie dostrzegają niebezpieczeństw. Utrzymywać dzieci z dala od produktu.

- **ZAGROŻENIE ŻYCIA!** Podczas montażu dzieci utrzymywać z dala od obszaru roboczego. W komplecie znajduje się wiele wkrętów oraz innych drobnych elementów. W przypadku połknięcia lub inhalacji mogą one stanowić zagrożenie życia.
- Produktu wolno używać dzieciom od 8 roku życia i osobom o ograniczonych zdolnościach fizycznych, sensorycznych oraz umysłowych, jak również osobom niedoświadczonym i nieposiadającym odpowiedniej wiedzy, wyłącznie pod nadzorem i po udzieleniu instrukcji na temat bezpiecznego obchodzenia się z produktem oraz pod warunkiem zrozumienia zagrożeń z tym związanych. Dzieciom nie wolno bawić się produktem. Dzieciom nie

wolno bez nadzoru czyścić i konserwować produktu.
- W razie stwierdzenia jakichkolwiek uszkodzeń produktu nie wolno użytkować.
- Po zakończeniu żywotności produkt poddać utylizacji zgodnej z obowiązującymi lokalnie przepisami. LED nie nadają się do wymiany.

Uwagi dotycząca bezpieczeństwa baterii/akumulatorów

- **ZAGROŻENIE ŻYCIA!** Baterie/akumulatory przechowywać poza zasięgiem dzieci. W razie połknięcia bezzwłocznie skontaktować się z lekarzem!
- **INFORMACJA!** Akumulator nie jest przeznaczony do wymiany. W przypadku zużycia konieczne jest zutylizowanie całej lampy.
- **NIEBEZPIECZEŃSTWO WYBUCHU!** Nigdy nie ładować zwyczajnych baterii. Nie zwierać biegunów baterii/akumulatorów i nie podejmować prób otwierania baterii/akumulatorów. Niebezpieczeństwo przegrzania, pożaru lub wybuchu.
- Nigdy nie wrzucać baterii/akumulatorów do wody.
- Nie narażać baterii/akumulatorów na oddziaływanie obciążeń mechanicznych.
- Nie rozkładać i nie modyfikować baterii/akumulatorów.
- Nie zwierać biegunów baterii/akumulatorów.
- Nie narażać baterii/akumulatorów na oddziaływanie wysokich temperatur.

● Niebezpieczeństwo wycieku elektrolitu z baterii/akumulatorów

- Unikać narażania baterii/akumulatorów na oddziaływanie ekstremalnych warunków oraz temperatur, np. ze strony grzejników lub wskutek bezpośredniej ekspozycji na promienie słoneczne.
- Unikać kontaktu ze skórą, oczami i błonami śluzowymi! Miejsca, które miały kontakt z elektrolitem, natychmiast przepłukać dużą ilością czystej wody, a następnie bezzwłocznie skontaktować się z lekarzem!
- **NOSIĆ RĘKAWICE OCHRONNE!** Elektrolit wyciekający z uszkodzonych baterii/akumulatorów może w kontakcie ze skórą powodować oparzenia chemiczne. Dlatego w razie wycieku elektrolitu zawsze nosić odpowiednie rękawice ochronne.
- Aby uniknąć uszkodzeń, w razie wycieku elektrolitu bezzwłocznie usunąć baterie z produktu.

Montaż

Informacja: Usunąć wszystkie elementy opakowania. Przed rozpoczęciem montażu ustalić miejsce instalacji produktu.

⚠ Upewnić się, że podczas wiercenia w ścianie nie zostaną uszkodzone przewody elektryczne, gazowe i wodociągowe. Do wykonania otworów w murze używać wiertarki. Przestrzegać uwag dotyczących bezpieczeństwa oraz instrukcji obsługi wiertarki. Niebezpieczeństwo śmierci lub obrażeń wskutek porażenia prądem elektrycznym.

Wybierając miejsce montażu produktu zwrócić uwagę na następujące kwestie:

- ☐ Upewnić się, że produkt będzie oświetlał odpowiedni obszar.
- ☐ Upewnić się, że detektor ruchu [2] będzie rejestrował ruch w odpowiednim obszarze. Obszar detekcji detektora ruchu [2] wynosi maks. 5 m, wartość kąta detekcji to ok. 90° (patrz rys. A).
- ☐ Zapewnić, że detektor ruchu [4] nie znajdzie się w nocy w strefie działania oświetlenia ulicznego (patrz rys. A) Oświetlenie uliczne może mieć negatywny wpływ na działanie detektora ruchu.
- ☐ Ogniwo solarne [5] wymaga do działania możliwie najbardziej bezpośredniego nasłonecznienia. Nawet częściowe zacienienie ogniwa solarnego [5] w czasie dnia może znacząco negatywnie wpłynąć na ładowanie akumulatora (patrz rys. A).
- ☐ Zalecana wysokość instalacji wynosi od 2 do 4 m. Do oznaczenia pozycji otworu montażowego użyć otworów mocujących [1] (patrz rys. A i B).
- ☐ Wywiercić otwory montażowe (ø 6 mm).
- ☐ W wywierconych otworach montażowych umieścić po jednym kołku rozporowym i wkręcie. Pomiędzy ścianą i łbem wkrętu pozostawić niewielką wolną przestrzeń.
- ☐ Zamocować produkt na ścianie osadzając otwory mocujące [1] a łbach wkrętów (patrz rys. A i B).
- ☐ Wyrównać produkt i dokręcić wkręty otworach mocujących [1] (patrz rys. A i B).

Kierunki świata:
Optymalnie ustawiony produkt powinien być skierowany na południe. W razie potrzeby lepiej jest ustawić nieznaczny odchył na zachód, odchylenie produktu na wschód jest mniej korzystne.

Zasada działania

Pod wpływem oddziaływania promieni słonecznych ogniwo solarne przekształca światło w energię elektryczną i magazynuje ją w zintegrowanym akumulatorze. Po całkowitym naładowaniu akumulatora czas świecenia

oświetlenia akcentującego wynosi ok. 12,5 godziny. Przed pierwszym użyciem akumulator musi być całkowicie naładowany (patrz rozdział „Ładowanie akumulatora"). Po zmroku oświetlenie akcentujące jest włączone na stałe.

Ładowanie akumulatora

Ładowanie akumulatora za pomocą ogniwa solarnego

- ☐ W razie potrzeby wyłączyć produkt naciskając przycisk włącznika/wyłącznika [4] dzięki czemu załączanie produktu nie będzie miało negatywnego wpływu na przebieg procesu ładowania (patrz rys. A).
  Informacja: Akumulator jest całkowicie naładowany po upływie 4 do 6 dni, przy odpowiednim nasłonecznieniu. Czas ładowania jest uzależniony od początkowego stanu naładowania akumulatora oraz intensywności promieni słonecznych..
  Informacja: W przypadku uszkodzenia akumulatora cały produkt poddać utylizacji zgodnej z obowiązującymi przepisami.

Uruchamianie urządzenia

- ☐ Aby włączyć produkt, nacisnąć włącznik/wyłącznik [4] (patrz rys. A). Detektor ruchu [2] reaguje i załącza reflektor LED [3], gdy natężenie otaczającego oświetlenia osiągnie wartość < 30 lx (luksów) (patrz rys. A).
- ☐ DAby wyłączyć produkt, ponownie nacisnąć włącznik/wyłącznik [2] (patrz rys. A).

Czyszczenie i przechowywanie

- ☐ Przed rozpoczęciem przechowywania wyłączyć produkt naciskając włącznik/wyłącznik [4] (patrz rys. A).
- ☐ Regularnie sprawdzać czystość detektora ruchu [2] oraz ogniwa solarnego [5] (patrz rys. A).Aby zapewnić bezusterkowe działanie produktu, bezzwłocznie usuwać odkryte zabrudzenia.
- ☐ W okresie zimowym zapewnić, aby produkt, a w szczególności ogniwo solarne [5] był wolny od śniegu i lodu (patrz rys. A).
- ☐ Produkt czyścić niekłaczącą, lekko wilgotną szmatką z dodatkiem łagodnego środka czyszczącego.

Usuwanie usterek

● = Usterka
◉ = Przyczyna
○ = Rozwiązanie

● = Produkt nie włącza się
◉ = Produkt jest wyłączony.
○ = Nacisnąć włącznik/wyłącznik [4], aby włączyć produkt.
◉ = Detektor ruchu [2], jest zanieczyszczony.
○ = Oczyścić detektor ruchu [2].
◉ = Akumulator jest rozładowany.
○ = Naładować akumulator (patrz rozdział „Ładowanie akumulatora")

● = Światło migocze.
◉ = Akumulator jest prawie rozładowany.
○ = Naładować akumulator (patrz rozdział „Ładowanie akumulatora").

● = Akumulator szybko się rozładowuje.
◉ = Ogniwo solarne [5] jest zabrudzone.
○ = Oczyścić ogniwo solarne [5].

Utylizacja

Segregując odpady zwracać uwagę na oznakowanie materiałów opakowaniowych. Użyte skróty (a) oraz liczby (b) mają następujące znaczenie:
1–7: tworzywa sztuczne
20–22: papier i tektura
80–98: materiały kompozytowe

Informacji dotyczących możliwości utylizacji zużytego produktu udzielają organy administracji gminnej lub komunalnej.

Ze względu na ochronę środowiska zużytego produktu nie wolno wyrzucać razem z odpadami komunalnymi. Trzeba go przekazać do utylizacji zgodnej z obowiązującymi przepisami. Informacji dotyczących punktów odbioru zużytego sprzętu oraz ich godzin otwarcia udzielają odpowiednie organy administracji publicznej.
Uszkodzone i zużyte akumulatory trzeba poddawać recyklingowi zgodnemu z dyrektywą 2006/66/WE z późniejszymi zmianami. Akumulatory i/albo produkt zwrócić do odpowiedniego punktu odbioru zużytych urządzeń.

Szkody środowiskowe związane z nieprawidłową utylizacją akumulatorów!

Akumulatorów nie wyrzucać razem z odpadami komunalnymi. Mogą one zawierać toksyczne metale ciężkie i podlegają utylizacji odpowiedniej dla odpadów specjalnych. Użyte symbole chemiczne metali ciężkich: Cd = kadm, Hg = rtęć, Pb = ołów.

Gwarancja

Drodzy Klienci, począwszy od daty zakupu urządzenie jest objęte 3-letnią gwarancją. W przypadku stwierdzenia wad produktu konsumentowi przysługują ustawowe prawa, których można dochodzić od sprzedawcy. Przedstawiona poniżej gwarancja w żaden sposób nie narusza praw wynikających z obowiązujących przepisów.

Warunki gwarancji
Okres gwarancyjny zaczyna bieg w dniu zakupu. Proszę zachować paragon. Jest on wymagany jako potwierdzenie dokonania zakupu. W razie wystąpienia – w ciągu trzech lat od daty zakupu – wady materiałowej lub produkcyjnej urządzenia nasza firma podejmie decyzję, czy dokonać bezpłatnej naprawy wadliwego produktu, jego wymiany lub zwrotu kosztów zakupu. Świadczenie gwarancyjne wymaga dla swej skuteczności przedłożenia w ciągu trzech lat od daty zakupu wadliwego urządzenia oraz dowodu sprzedaży (paragonu) i krótkiego pisemnego opisu, na czym polega wada i kiedy wystąpiła. Jeśli wada jest objęta naszą gwarancją, wyślemy do Państwa naprawiony lub nowy produkt. Przeprowadzenie naprawy lub wymiana urządzenia na nowe nie rozpoczynają biegu nowego okresu gwarancyjnego.

Okres gwarancji i prawne roszczenia z tytułu wad
Okres gwarancji nie jest przedłużany przez rękojmię. Dotyczy to również części wymienianych i naprawianych. Wszelkie uszkodzenia lub wady stwierdzone już przy zakupie trzeba zgłaszać natychmiast po rozpakowaniu produktu. Po upływie okresu gwarancyjnego naprawy wykonuje się odpłatnie.

Zakres gwarancji
Urządzenie zostało wyprodukowane z zachowaniem należytej staranności, zgodnie z surowymi wytycznymi jakościowymi oraz dokładnie sprawdzone przed dostawą. Usługa gwarancyjna obejmuje usunięcie wad materiałowych lub produkcyjnych. Niniejsza gwarancja nie obejmuje części produktu, które podlegają normalnemu zużyciu i które należy postrzegać jako materiały eksploatacyjne, oraz uszkodzeń elementów łatwo ulegających uszkodzeniom mechanicznym, np. przełączniki, akumulatory lub elementy szklane. Roszczenia gwarancyjne wygasają, jeżeli produkt jest zniszczony, był używany nieprawidłowo lub poddawany nieodpowiedniej konserwacji. Aby prawidłowo użytkować produkt, trzeba dokładnie przestrzegać wszystkich wskazówek

zawartych w instrukcji obsługi. Za wszelką cenę należy unikać zastosowań i działań, które są odradzane lub przed którymi nie przestrzega się w instrukcji obsługi. Produkt jest przeznaczony wyłącznie do użytku prywatnego i nie wolno go używać do celów komercyjnych. Gwarancja traci ważność w przypadku niewłaściwego użytkowania i nieprawidłowej obsługi, użycia siły i manipulacji, które nie zostały przeprowadzone autoryzowaną placówkę serwisową.

Realizacja roszczeń gwarancyjnych
Aby zapewnić szybkie rozpatrzenie wniosku, prosimy o przestrzeganie następujących
zasad:

- ☐ Przed zgłoszeniem zapytania przygotować paragon kasowy stanowiący potwierdzenie zakupu oraz odpowiedni nr artykułu (np. IAN 123456).
- ☐ Numer artykułu można znaleźć na tabliczce znamionowej produktu, na grawerunku na produkcie, na stronie tytułowej instrukcji obsługi (na dole po lewej stronie) lub na naklejce z tyłu lub na spodzie produktu.
- ☐ W przypadku wystąpienia usterek działania lub innych usterek, najpierw skontaktować się telefonicznie lub mailowo, z serwisem, którego adres znajduje się poniżej.
- ☐ Następnie produkt uznany za wadliwy można nieodpłatnie wysłać na podany adres serwisu. Do przesyłki trzeba załączyć dowód zakupu (paragon) i krótki opis wady oraz czasu jej wystąpienia.
- ☐ Zgodnie z Kodeksem Cywilnym art. 581 §1 wraz z wymianą urządzenia lub ważnej części czas gwarancji rozpoczyna się na nowo.

Serwis

(PL)
Serwis Polska
Tel.: 00800 80040044
E-Mail: administration@mynetsend.de

IAN 354757_2010

Przed zgłoszeniem zapytania przygotować paragon kasowy stanowiący potwierdzenie zakupu oraz odpowiedni nr artykułu (np. IAN 123456).

Sieninis LED šviestuvas su saulės baterija

Įvadas

Sveikiname įsigijus naują prietaisą. Jūs pasirinkote kokybišką gaminį. Atidžiai perskaitykite visą šią naudojimo instrukciją. Ši naudojimo instrukcija yra gaminio dalis, joje pateikta svarbių gaminio pradėjimo naudoti ir naudojimo nurodymų. Visada laikykitės visų saugos nurodymų.
Jei turite klausimų ar nesate tikri dėl prietaiso naudojimo, susisiekite su savo prekybininku arba klientų aptarnavimo tarnyba. Būtinai išsaugokite šią instrukciją ir, jei reikia, perduokite ją kitiems asmenims.

Naudojamų piktogramų paaiškinimas

- Perskaitykite naudojimo instrukciją!
- Nuolatinė srovė
- Atkreipkite dėmesį į įspėjamuosius ir saugos nurodymus!
- Mažiems vaikams ir vaikams gresia nelaimingų atsitikimų ir mirtinas pavojus!
- Sprogimo pavojus!
- Mūvėkite apsaugines pirštines!
- Pakuotę ir prietaisą išmeskite saugodami aplinką!
- Netinkamai išmetant akumuliatorius daroma žala aplinkai!
- (III apsaugos klasė) Šis simbolis reiškia, kad gaminys veikia naudojant saugią ypač žemą įtampą (SELV / PELV)
- Netinka vidinių patalpų apšvietimui
- Aprėpties atstumas apie 2–5 m
- Judesio jutiklio aprėpties kampas: apie 90°

- Su ličio jonų akumuliatoriumi
- IP65 Sandarumas dulkėms ir apsauga nuo vandens čiurkšlių
- Pakuotė pagaminta iš FSC sertifikatą turinčio medienos mišinio
- CE ženklu gamintojas patvirtina, kad šis elektros prietaisas atitinka Europoje galiojančias direktyvas.

Naudojimas pagal paskirtį

Ši prietaisas yra specialus gaminys, nes prietaisu ir jo funkcijomis galima naudotis esant žemesnei nei - 21 °C temperatūrai.
Šviesos diodų šviestuvas su saulės baterija ir judesio jutikliu yra skirtas automatiniam apšvietimui lauke (pvz., sode, terasoje ir t.t.). Šviestuvo negalima montuoti vidaus patalpose, nes tada nebus galima pakrauti akumuliatoriaus. Šviestuvas netinka kambarių apšvietimui. Prietaisais skirtas naudoti tik privačioms reikmėms.

Tiekiamas rinkinys

LED šviestuvas su saulės baterija ir judesio jutikliu, 1 vnt.
Surinkimo medžiagų rinkinys, 1 vnt.
Surinkimo ir naudojimo instrukcija, 1 vnt.

Dalių aprašas

[1] Tvirtinimo skylės
[2] ĮJUNGIMO/IŠJUNGIMO jungiklis
[3] LED prožektorius
[4] Judesio jutiklis
[5] Saulės elementas
[6] LED paryškinamajam apšvietimui

Techniniai duomenys

Saulės elementas:	Monokristalai, 0,8 W
Ličio jonų akumuliatorius:	3,7V ⎓, 1200 mAh (negalima pakeisti)
Lempa:	LED (paryškinamasis apšvietimas), 2 vnt. LED (priekinis apšvietimas), 8 vnt.
Vardinė galia:	3W

Judesio jutiklis:	Siekis: maks. 5 m Aprėpties kampas: apie 90°
Švietimo trukmė:	Švietimo trukmė yra apie 12,5 valandos (galioja tik paryškinamajam apšvietimui). Prožektorius (8 LED) užfiksavus judesį šviečia 15 sekundžių. Jei šviečia visi šviesos diodai, švietimo trukmė yra 1 valanda.
Apsaugos laipsnis:	IP65 (nepralaidus dulkėms ir apsaugotas nuo vandens čiurkšlių)
Matmenys:	apie P 9,5 cm x A 15,7 cm x G 7,8 cm
Šviesos srautas (paryškinamasis apšvietimas):	apie 6 lm
Šviesos srautas (suveikus judesio jutikliui):	apie 200 lm
Rekomenduojamas įrengimo aukštis:	2 – 4 m
Modelio numeris:	718-SL

Saugos nurodymai

⚠ ĮSPĖJIMAS!
MAŽIEMS VAIKAMS IR VAIKAMS GRESIA NELAIMINGŲ ATSITIKIMŲ IR MIRTINAS PAVOJUS! Niekada nepalikite neprižiūrimų vaikų su pakuotės medžiagomis. Pakuotės medžiagos kelia pavojų uždusti. Vaikai dažnai neįvertina pavojų. Vaikai visada turi būti atokiai nuo gaminio.

- ■ **PAVOJUS GYVYBEI!** Pasirūpinkite, kad surenkant gaminį vaikai būtų atokiai nuo darbo zonos. Su gaminiu tiekiama daug varžtų ir kitų smulkių dalių. Prarijus ar įkvėpus tai gali kelti pavojų gyvybei.
- ■ Šį gaminį gali naudoti 8 metų amžiaus ir vyresni vaikai, taip pat silpnesnių fizinių, jutiminių ar protinių gebėjimų asmenys arba mažai patirties ir žinių turintys asmenys, jei jie yra prižiūrimi arba išmokyti saugiai naudoti gaminį ir supranta, kokių gali kilti pavojų. Vaikams su gaminiu žaisti draudžiama. Valymo ir naudotojo atliekamų techninės priežiūros darbų neleidžiama atlikti

neprižiūrimiems vaikams.

- ■ Nenaudokite gaminio, jei aptikote kokių nors pažeidimų.
- ■ Pasibaigus šviestuvo eksploatavimo trukmei, lempą reikia išmesti vadovaujantis vietinėmis šalinimo taisyklėmis. Šviesos diodai yra nekeičiami.

Baterijų /akumuliatorių naudojimo saugos nurodymai

- ■ **PAVOJUS GYVYBEI!** Baterijas / akumuliatorius laikykite vaikams nepasiekiamoje vietoje. Prarijus nedelsdami kreipkitės į gydytoją!
- ■ **NUORODA!** Akumuliatorius nekeičiamas. Jį išnaudojus visas šviestuvas turi būti pakeistas.
- ■ **SPROGIMO PAVOJUS!** Niekada nebandykite pakartotinai įkrauti neįkraunamųjų baterijų. Baterijų / akumuliatorių nejunkite trumpuoju jungimu ir neardykite. Baterijos / akumuliatoriai gali perkaisti, sukelti gaisrą arba sprogti.
- ■ Baterijų / akumuliatorių niekada nemeskite į ugnį ar vandenį.
- ■ Baterijas / akumuliatorius saugokite nuo mechaninės apkrovos.
- ■ Neardyti ir nekeisti baterijų/akumuliatorių.
- ■ Nesukelti baterijų/akumuliatorių trumpojo jungimo.
- ■ Nelaikykite baterijų/akumuliatorių aukštoje temperatūroje.

Baterijų / akumuliatorių ištekėjimo pavojus

- ■ Baterijas / akumuliatorius saugokite nuo kraštutinių sąlygų ir temperatūrų poveikio, pvz., nelaikykite jų ant radiatorių / tiesioginiuose saulės spinduliuose.
- ■ Saugokitės sąlyčio su oda, akimis ir gleivinėmis! Jei ant kūno pateko baterijų rūgšties, atitinkamas vietas nedelsdami gausiai nuplaukite švariu vandeniu ir tuoj pat kreipkitės į gydytoją!
- ■ **MŪVĖKITE APSAUGINES PIRŠTINES!** Jei ištekėjusios arba pažeistos baterijos / akumuliatoriai prisilies prie odos, galite nusideginti cheminėmis medžiagomis. Todėl tokiomis aplinkybėmis mūvėkite tinkamas apsaugines pirštines.
- ■ Jei baterijų skystis ištekėjo, nedelsdami išimkite jas iš gaminio, kad gaminys nesugestų.

Surinkimas

Nuoroda: pašalinkite visas pakuotės medžiagas. Prieš surinkdami produktą nuspręskite, kur jį pritvirtinsite.
⚠ Įsitikinkite, ar gręždami sieną nepragręšite elektros laidų, dujų ar

vandentiekio vamzdžių. Skyles mūre išgręžkite grąžtuvu. Atkreipkite dėmesį į saugos nurodymus, pateiktus grąžtuvo naudojimo ir saugos instrukcijoje. Antraip elektros smūgis gali (mirtinai) sužaloti.

Rinkdamiesi pritvirtinimo vietą atkreipkite dėmesį į toliau pateiktą informaciją:

- ☐ Įsitikinkite, kad gaminys apšvies norimą sritį.
- ☐ sitikinkite, kad judesio jutiklis [2] aprėps norimą sritį. Judesio jutiklio [2] aprėpties sritis – daugiausia 5 m esant maždaug 90° aprėpties kampui (vt joonis A).
- ☐ Užtikrinkite, kad judesio jutiklio [2] naktį neapšviestų gatvės apšvietimas (vt joonis A). Dėl to gali pablogėti veikimas.
- ☐ Geriausia, jei į saulės elementą [5] šviečia tiesioginiai saulės spinduliai. Šviestuvas gali būti įkraunamas gerokai prasčiau, jei saulės baterija [5] dienos metu nors dalinai bus šešėlyje (vt joonis A).
- ☐ Rekomenduojamas įrengimo aukštis nuo 2 iki 4 m. Pagal tvirtinimo skyles [1] pažymėkite skyles, kurią reikia išgręžti, vietą (vt joonised A ja B).
- ☐ Išgręžkite skyles (ø 6 mm).
- ☐ Po vieną kartu tiekiamą kaištį ir varžtą įsukite į išgręžtas skyles. Tarp varžto galvutės ir sienos palikite nedidelį tarpelį.
- ☐ Dabar pritvirtinkite gaminį, tvirtinimo skylėmis [1] užmaudami ant varžtų (vt joonised A ja B).
- ☐ Ištiesinkite gaminį ir priveržkite varžtus viršutinėse tvirtinimo skylėse [1] (vt joonised A ja B).

Pasaulio šalys:
Geriausia gaminį nukreipti į pietus. Nukreipiant geriau šiek tiek nukreipti į vakarus, nei šiek tiek į rytus.

Veikimas

Šviečiant saulei, saulės elementas šviesą paverčia elektros energija ir kaupia ją įtaisytame akumuliatoriuje. Kai akumuliatorius visiškai įkrautas, švietimo trukmė yra apie 12,5 valandų. Prieš pirmą kartą naudojant gaminį, akumuliatorius turi būti įkrautas (žr. skyrių „Akumuliatoriaus įkrovimas"). Paryškinamasis apšvietimas tamsoje yra nuolat įjungtas.

Akumuliatoriaus įkrovimas

Akumuliatoriaus įkrovimas saulės baterija

- ☐ SJei reikia, išjunkite gaminį [4] kartus paspausdami ĮJUNGIMO / IŠJUNGIMO jungiklį, kad įsijungdamas gaminys netrikdytų įkrovimo (vt joonis A).
  Nuoroda: akumuliatorius įsikrauna per 4–6 labai saulėtas dienas.

Įkrovimo trukmė priklauso nuo akumuliatoriaus įkrovimo būsenos bei saulės spindulių intensyvumo.
HNuoroda: sugedus akumuliatoriui, reikia tinkamai išmesti visą gaminį.

Naudojimo pradžia

- ☐ Gaminį įjungsite paspausdami ĮJUNGIMO / IŠJUNGIMO jungiklį [4] (vt joonis A). Judesio jutiklį [2] reaguoja ir įjungia LED prožektorių [3], kai tik aplinkos apšvietimas yra <30 liuksų (vt joonis A).
- ☐ Gaminį išjungsite iš naujo paspausdami ĮJUNGIMO / IŠJUNGIMO jungiklį [2] (vt joonis A).

Valymas ir laikymas nenaudojant

- ☐ Kai gaminio nenaudojate ir norite laikyti nenaudojant, išjunkite jį paspausdami ĮJUNGIMO / IŠJUNGIMO jungiklį [4] (vt joonis A).
- ☐ Reguliariai tikrinkite, ar ant judesio jutiklio [2] ir saulės baterija [5] nėra nešvarumų. Nuvalykite nešvarumus, kad gaminys nepriekaištingai veiktų (vt joonis A).
- ☐ Pasirūpinkite, kad ant gaminio, o ypač ant saulės baterijos [5], žiemą nebūtų sniego ir ledo (vt joonis A).
- ☐ Gaminį valykite nesipūkuojančia, šiek tiek sudrėkinta šluoste ir švelniu valikliu.

Trikčių šalinimas

● = triktis
◉ = priežastis
○ = sprendimas
● = Gaminys neįsijungia.
◉ = Gaminys išjungtas.
○ = Įjunkite gaminį, paspausdami ĮJUNGIMO / IŠJUNGIMO jungiklį [4].
◉ = Judesio jutiklis [2] nešvarus.
○ = RNuvalykite judesio jutiklį [2].
◉ = Išsikrovė akumuliatorius.
○ = ĮĮkraukite akumuliatorių (žr. skyrių „Akumuliatoriaus įkrovimas").
● = Šviesa blykčioja..
◉ = Akumuliatorius beveik visiškai išsikrovė.
○ = ĮĮkraukite akumuliatorių (žr. skyrių „Akumuliatoriaus įkrovimas").
● = Akumuliatorius per trumpą laiką išsikrauna.
◉ = DNešvari saulės baterija [5].
○ = Nuvalykite saulės bateriją [5].

Šalinimas

Rūšiuodami atliekas atsižvelkite į pakuotės medžiagų ženklinimą; jos ženklinamos šiais trumpiniais (a) ir skaičiais (b):
1–7: plastikai
20–22: popierius ir kartonas
80–98: sudėtinės medžiagos

Kaip išmesti nebenaudojamą gaminį, sužinosite savo savivaldybės arba miesto administracijoje.

Saugokite aplinką ir neišmeskite nebetinkamo naudoti gaminio kartu su buitinėmis atliekomis, pristatykite jį į tinkamas šalinimo vietas. Informacijos apie surinkimo vietas ir jų darbo laiką jums suteiks kompetentinga administracija.
Sugedę arba išsikrovę akumuliatoriai pagal direktyvą 2006/66/EB ir jos pakeitimus turi būti perdirbami. Akumuliatorius ir (arba) gaminį grąžinkite nugabendami jį į rekomenduojamą surinkimo vietą.

Netinkamai išmetant akumuliatorius daroma žala aplinkai!

Akumuliatorius draudžiama išmesti kartu su buitinėmis atliekomis. Juose gali būti nuodingų sunkiųjų metalų, todėl akumuliatoriai turi būti tvarkomi kaip specialiosios atliekos. Sunkieji metalai žymimi šiais simboliais: Cd = kadmis, Hg = gyvsidabris, Pb = švinas.

Garantija

Gerbiama pirkėja, gerbiamas pirkėjau, šiam gaminiui nuo įsigijimo datos suteikiama 3 metų garantija. Išryškėjus šio gaminio trūkumams, gaminio pardavėjas užtikrina Jums teisės aktais reglamentuojamas teises. Toliau išdėstytomis garantijos teikimo sąlygomis šios Jūsų teisės aktais reglamentuojamos teisės neapribojamos.

Garantijos sąlygos
Garantijos teikimo laikotarpis skaičiuojamas nuo pirkimo datos. Išsaugokite originalų kasos čekį. Jo reikia kaip pirkimo įrodymo. Jei per trejus metus nuo šio gaminio pirkimo datos išryškėtų medžiagų ar gamybos trūkumų, gaminį savo nuožiūra nemokamai pataisysime arba pakeisime, arba grąžinsime pirkimo kainą. Garantija suteikiama, jei per trejų metų laikotarpį pateikiamas sugedęs prietaisas ir įsigijimo dokumentai (kasos čekis) ir defektas trumpai aprašomas raštu bei nurodoma, kada jis atsirado. Jei defektui taikoma mūsų garantija, jums grąžinamas sutaisytas arba naujas produktas. Sutaisius ar pakeitus produktą neprasideda naujas garantijos laikotarpis.

Garantijos laikas ir įstatymų nustatyti reikalavimai dėl trūkumų
Garantija nepratęsia garantinio laikotarpio. Tai taikoma ir pakeistoms bei sutaisytoms dalims. Apie visus pirkimo metu nustatytus sugadinimus ir trūkumus reikia pranešti nedelsiant išpakavus. Po garantinio laikotarpio už remontą reikia mokėti.

Garantijos apimtis
Prietaisas pagamintas laikantis kruopštumo principų ir prieš pristatant buvo išbandytas. Garantija taikoma tik medžiagų arba gamybos trūkumams. Garantija netaikoma įprastai dylančioms produkto dalims, priskiriamoms prie susidėvinčių dalių kategorijos, arba lūžtančių (dužių) dalių, pvz., jungiklių, akumuliatorių ar iš stiklo pagamintų dalių pažeidimams. Garantija negalioja, jei produktas buvo apgadintas, netinkamai naudojamas ar prižiūrimas. Norint teisingai naudoti gaminį, būtina tiksliai laikytis visų naudojimo instrukcijoje pateiktų nurodymų. Reikia būtinai vengti naudojimo tikslų ir veiksmų, kurie naudojimo instrukcijoje nerekomenduojami arba apie kuriuos įspėjama. Produktas yra skirtas tik asmeniniam, o ne komerciniam naudojimui. Garantija nustoja galioti dėl piktnaudžiavimo ir netinkamo elgesio, jėgos naudojimo ir taisymų, kuriuos atliko ne mūsų įgaliotasis aptarnavimo skyrius.

Garantinis atvejis
Norėdami užtikrinti, kad greitai išspręstume jūsų problemą, vadovaukitės toliau pateiktomis
nuorodomis:

- ☐ kreipdamiesi kokiu nors klausimu dėl gaminio, kaip pirkimo dokumentą turėkite kasos čekį ir žinokite gaminio numerį (pvz., IAN 123456).
- ☐ Gaminio numerį rasite gaminio duomenų plokštelėje, gaminio graviūroje, jūsų instrukcijos tituliniame puslapyje (apačioje kairėje) arba ant lipduko kitoje produkto pusėje arba jo apačioje.
- ☐ Jei atsiranda funkcinių trikdžių ar kitų trūkumų, pirmiausia susisiekite su nurodytu aptarnavimo skyriumi telefonu arba el. paštu.
- ☐ Tuomet jūsų nurodytu adresu jums pateikus įsigijimo dokumentą (kasos čekį) ir informaciją apie defektą ir kada jis atsirado, jums nemokamai atsiunčiamas produktas, kurį užregistravote kaip nekokybišką.

Klientų aptarnavimas

(LT)
Aptarnavimas Lietuvoje
Tel.: 00800 80040044
E-Mail: administration@mynetsend.de

IAN 354757_2010

Kreipdamiesi kokiu nors klausimu dėl gaminio, kaip pirkimo dokumentą turėkite kasos čekį ir žinokite gaminio numerį (pvz., IAN 123456).

LED-solaar-seinavalgusti

Sissejuhatus

Õnnitleme Teid uue seadme ostu puhul. Olete sellega otsustanud kvaliteetse toote kasuks. Palun lugege see käsitsusjuhend täielikult ja hoolikalt läbi. Antud juhend kuulub selle toote juurde ja sisaldab juhiseid käikuvõtmiseks ja käsitsemiseks.
Järgige alati kõiki ohutusjuhiseid. Kui Teil peaks olema küsimusi või olete ebakindel seadme käsitsemise osas, siis võtke palun ühendust oma edasimüüja või teeninduspunktiga. Palun hoidke käesolev juhend hoolikalt alles ja edastage see vajaduse korral kolmandale osapoolele.

Kasutatud piktogrammide legend

- Lugege käsitsusjuhendit!
- Alalisvool
- Järgige hoiatus- ja ohutusjuhiseid!
- Oht elule ja õnnetusoht väikelastele ja lastele!
- Plahvatusoht!
- Kandke kaitsekindaid!
- Utiliseerige pakend ja seade keskkonnasäästlikult!
- Keskkonnakahjud akude vale utiliseerimise tõttu!
- (Kaitseklass III) See sümbol tähendab, et toode töötab kaitseväikepingega (SELV / PELV).
- Ei sobi siseruumi valgustamiseks
- Tuvastuskaugus u 2–5 m
- Liikumissensori tuvastusnurk: u 90°

- Integreeritud Li-Ion aku
- IP65 Tolmukindel ja kaitstud veejugade eest
- FSC sertifitseeritud segu-puidust pakend
- CE-märgisega kinnitab tootja, et see elektriseade vastab kehtivatele Euroopa direktiividele.

Sihtotstarbeline kasutamine

Antud toote puhul on tegemist spetsiaaltootega, kuna seda saab käitada temperatuuridel alla -21 °C, mille juures täidab toode oma funktsiooni.
Liikumisteavitiga LED solaarvalgusti on ette nähtud automaatseks valgustamiseks välispiirkonnas (nt aias, terrassil jne). Valgustit ei tohi monteerida siseruumidesse, sest akut ei saa siis laadida. Valgusti ei sobi ruumi valgustamiseks kodumajapidamises. Seade on eranditult ette nähtud erakasutuseks.

Tarnekomplekt

1x LED solaarvalgusti liikumisteavitiga
1x montaažimaterjal
1x montaaži- ja käsitsusjuhend

Detailide kirjeldus

[1] Kinnitusavad
[2] SISSE- /VÄLJA-lüliti
[3] LED kiirgur
[4] Liikumissensor
[5] Solaarelement
[6] Aktsentvalgustuse LEDid

Tehnilised andmed

Solaarelement:	monokristalne, 0,8W
Li-ioonaku:	3,7V ⎓, 1200 mAh (pole vahetatav)
Valgusallikas:	2 x LED (aktsentvalgustus) 8 x LED (esivalgustus))
Nimivõimsustarve:	3W
Liikumisteaviti:	Ulatuskaugus: max 5 m Tuvastusnurk: u 90°

Põlemiskestus:	Põlemisaeg on u 12,5 tundi (kehtib ainult aktsentvalgustuse kohta). Kiirgur (8 LEDi) põleb 15 sekundit pärast liikumise tuvastamist. Kui kõik LEDid põlevad, on põlemiskestus 1 tund.
Kaitseaste:	IP65 (tolmukindel ja veejoa eest kaitstud)
Mõõtmed:	u L=9,5 cm x K=15,7 cm x S=7,8 cm
Valgusvoog (aktsentvalgustus):	u 6 lm
Valgusvoog (vallandunud liikumisteaviti puhul):	u 200 lm
Soovitatav installatsioonikõrgus	2–4 m
Mudeli number:	718-SL

Ohutusjuhised

⚠ HOIATUS!
OHT ELULE JA ÕNNETUSOHT VÄIKELASTELE JA LASTELE! Ärge jätke lapsi pakkematerjaliga kunagi järelevalveta. Esineb lämbumisoht pakkematerjali tõttu. Lapsed alahindavad sageli ohte. Hoidke lapsed alati tootest eemal.

- ■ **OHT ELULE!** Hoidke lapsed montaaži ajal tööpiirkonnast eemal. Tarnekomplekti kuulub suur hulk polte ja teisi väikedetaile. Need võivad allaneelamisel või sissehingamisel olla eluohtlikud.
- ■ Antud toodet võivad kasutada lapsed alates 8. eluaastast ja vanemad ning isikud, kellel on vähenenud füüsilised, sensoorsed või mentaalsed võimed või kellel puuduvad kogemused ja teadmised, kui nad on järelevalve all või neid on juhendatud toote ohutu kasutamise osas ja nad saavad aru sellest tulenevatest ohtudest. Lapsed ei tohi tootega mängida. Lapsed ei tohi ilma järelevalveta teostada puhastamist ja kasutajahooldust.
- ■ Ärge kasutage toodet, kui tuvastate kahjustusi.
- ■ Kui valgusti eluea lõpp on kätte jõudnud, tuleb lamp utiliseerida vastavalt kohalikele utiliseerimiseeskirjadele. LEDid pole vahetatavad.

Patareide / akude ohutusjuhised

- ■ **OHT ELULE!** Hoidke patareid/akud lastele kättesaamatus kohas. Pöörduge allaneelamise korral kohe arsti poole!
- ■ **MÄRKUS!** Aku pole vahetatav. Kui see on äratarvitatud, tuleb utiliseerida kogu valgusti.
- ■ **PLAHVATUSOHT!** Ärge laadige kunagi mittelaetavaid patareisid. Ärge lühistage patareisid/akusid ega avage neid. Tagajärjeks võib olla ülekuumenemine, tuleoht või lõhkemine. ■ Ärge visake patareisid/akusid kunagi tulle ega vette.
- ■ Ärge jätke patareisid/akusid mehaanilise koormuse kätte.
- ■ Ärge võtke patareisid/akusid lagi ega modifitseerige neid.
- ■ Ärge lühistage patareisid/akusid.
- ■ Ärge jätke patareisid/akusid kõrgete temperatuuride kätte.

Patareide / akude lekkeoht

- ■ Vältige ekstreemseid tingimusi ja temperatuure, mis võivad patareidele / akudele mõjuda, nt küttekehadele / otsene päikesekiirgus.
- ■ Vältige kokkupuudet naha, silmade ja limaskestadega! Loputage akuhappega kokkupuutel kannatada saanud kohad koheselt rohke puhta veega ja pöörduge viivitamatult arsti poole!
- ■ **KANDKE KAITSEKINDAID!** Lekkivad või kahjustatud patareid / akud võivad nahaga kokkupuutel põhjustada söövitusi. Kandke seetõttu sellisel juhul sobilikke kaitsekindaid. ■ Eemaldage akude lekkimise korral need koheselt tootest, et vältida kahjustusi.

Montaaž

Märkus: Eemaldage pakkematerjal täielikult. Otsustage enne montaaži, kuhu Te toote monteerite.
⚠ Veenduge seina puurimisel, et Te ei puutuks vastu elektrijuhtmeid, gaasi- või veetorusid. Kasutage avade müüritisse puurimiseks puuri. Järgige puuri käsitsus- ja ohutusjuhistes esitatud ohutusjuhiseid. Vastasel korral ohustavad surm või vigastusoht elektrilöögi tõttu.

Pidage montaažikoha valikul silmas järgmisi asjaolusid:

- ☐ Tehke kindlaks, et toode valgustab soovitud piirkonda. Tehke kindlaks, et liikumissensor [2] tuvastab soovitud piirkonda. Liikumissensori [2] tuvastuspiirkond on max 5 m tuvastusnurga u 90° puhul (vt joonis A).
- ☐ Pidage silmas, et tänavavalgustus ei valgustaks öösiti liikumissensorit [2]. See võib kahjustada talitlust (vt joonis A).
- ☐ Solaarelement [5] vajab võimalikult otsest päikesekiirgust. Ka solaarelemendi [5] vaid osaline varjutamine päeva jooksul võib laadimist märkimisväärselt kahjustada. (vt joonis A).

- ☐ Soovitatav installatsioonikõrgus on 2 m kuni 4 m. Kasutage puurava positsiooni märgistamiseks kinnitusavasid [1] (vt joonised A ja B).
- ☐ Puurige avad (ø 6 mm).
- ☐ Keerake puuritud avadesse vastavalt üks kaasasolev tüübel ja polt. Jätke poldipea ja seina vahele väike tühimik.
- ☐ Kinnitage nüüd toode, asetades selle kinnitusavadega [1] poltidele (vt joonised A ja B).
- ☐ Joondage toode välja ja pingutage poldid kinnitusavades [1] kinni (vt joonised A ja B).

Ilmakaare suund:
Optimaalne on suund lõunasse. Valige pigem suund kergete kõrvalekalletega läände kui kerge kõrvalekaldega itta.

Talitlusviis

Solaarelement muundab päikesekiirguse korral valguse elektrienergiaks ja salvestab selle paigaldatud akusse. Täielikult laetud aku puhul on aktsentvalgustuse põlemiskestus 12,5 tundi. Enne esmakordset käikuvõtmist peab aku olema laetud (vt peatükki „Aku laadimine"). Aktsentvalgustus on pimedas püsivalt sisselülitatud.

Aku laadimine

Aku laadimine solaarelemendiga

- ☐ Lülitage toode vajaduse korral välja, vajutades SISSE- / VÄLJA- lülitit [4], et mitte kahjustada laadimisprotsessi toote sisselülitamisega.
  Märkus: Aku on laetud 4 kuni 6 hästi päikeselise päeva pärast. Laadimisprotsessi kestus sõltub aku laadimisseisundist ja päikesekiirguse kvaliteedist.
  Märkus: Kui aku peaks olema defektne, tuleb kogu toode asjatundlikult utiliseerida

Käikuvõtmine

- ☐ Vajutage toote sisselülitamiseks SISSE- /VÄLJA-lülitit [4] Liikumisteaviti (vt joonis A) [2] reageerib ja lülitab LED-kiirguri [3] sisse kohe, kui ümbrusvalgus on < 30 lx (luksi) (vt joonis A).
- ☐ Vajutage toote väljalülitamiseks uuesti SISSE- /VÄLJA-lülitit [4] (vt joonis A).

Puhastamine ja ladustamine

- ☐ Kui Te ei soovi toodet kasutada ja tahate seda ladustada, lülitage toode SISSE- /VÄLJA lüliti [4] vajutamisega välja (vt joonis A).
- ☐ Kontrollige liikumissensorit [2] ja solaarelementi [5] regulaarselt mustuse suhtes (vt joonis A). Kõrvaldage need toote laitmatu talitluse tagamiseks.

- ☐ Hoidke toode, eelkõige solaarelement [5] talvel lumest ja jääst puhtana.
- ☐ Puhastage toodet ebemevaba, kergelt niisutatud lapi ja õrnatoimelise puhastusvahendiga.(vt joonis A).

Veakõrvaldus

● = Viga
◉ = Põhjus
○ = Lahendus

● = Toode ei lülitu sisse.
◉ = DToode on välja lülitatud.
○ = Vajutage toote sisselülitamiseks SISSE- /VÄLJA-lülitit [4].
◉ = Liikumissensor [2] on määrdunud.
○ = Puhastage liikumissensorit [2].
◉ = Aku on tühjenenud.
○ = Laadige aku täis (vt peatükki „Aku laadimine").

● = Valgus väreleb.
◉ = Aku on peaaegu tühjenenud.
○ = Laadige aku täis (vt peatükki „Aku laadimine").

● = Aku tühjeneb lühikese aja jooksul.
◉ = Solaarelement [5] on määrdunud
○ = Puhastage solaarelementi [5].

Utiliseerimine

Pidage jäätmete sorteerimisel silmas pakkematerjalide tähistust; need on tähistatud lühendite (a) ja numbritega (b), millel on järgmine tähendus:
1–7: Plastid
20–22: Paber ja papp
80–98: Komposiitmaterjalid

Kasutuskõlbmatu toote utiliseerimisvõimaluste kohta saate küsida kohalikust omavalitsusest või linnavalitsusest.

Keskkonnakaitse huvides ärge visake kasutuskõlbmatut toodet olmeprügi hulka, vaid juhtige see asjatundlikku utiliseerimisse. Kogumispunktide ja nende lahtiolekuaegade kohta saate küsida

oma pädevast ametiasutusest. .

Defektsed või äratarvitatud akud tuleb taaskasutada vastavalt direktiivile 2006 / 66 / EÜ ja selle muudatustele. Tagastage akud ja / või toode pakutud kogumisseadiste kaudu.

Keskkonnakahjud akude vale utiliseerimise tõttu!

Akusid ei tohi utiliseerida olmeprügiga. Need võivad sisaldada mürgiseid raskemetalle ning kuuluvad ohtlike jäätmete käitluse alla. Raskem

Garantii

Väga austatud klient! Te saate käesolevale seadmele 3 aastat garantiid alates ostu kuupäevast. Antud toote puuduste korral on Teil toote müüja suhtes seaduslikud õigused. Neid seaduslikke õigusi ei piira meie alljärgnevalt esitatud garantii.

Garantiitingimused
Garantii tähtaeg algab ostukuupäevaga. Palun hoidke kassatšeki originaal hästi alles. Seda läheb vaja ostu tõendamiseks. Kui kolme aasta jooksul alates selle toote ostukuupäevast ilmnevad tootel materjali- või tootmisvead, siis toode - meie valikul - kas remonditakse, asendatakse tasuta või tagastatakse ostuhind. Selle garantiinõude eelduseks on, et kolmeaastase tähtaja jooksul esitatakse defektne seade ja ostudokument (kassatšekk) ja kirjeldatakse lühidalt kirjalikult toote puudusi ning nende ilmnemise aega. Kui defekt kuulub meie garantii alla, saate tagasi remonditud või uue toote. Toote remontimise või väljavahetamisega uut garantiiaega ei arvestata.

Garantiiaeg ja seadusega ettenähtud reklamatsioonid
Garantiiaega ei pikendata. See kehtib ka asendatud ja remonditud osade kohta. Võimalikest kahjustustest ja puudustest, mis olid olemas juba ostu ajal, tuleb teavitada kohe pärast pakendist väljavõtmist. Pärast garantiiaja möödumist tehtavad remondid on tasulised

Garantii maht
Seade on valmistatud rangeid kvaliteedinõudeid järgides ning on enne tarnimist hoolikalt kontrollitud. Garantiiteenus kehtib materjali- või tootmisvigade kohta. See garantii ei laiene toote osadele, mis kuluvad tavakasutuse käigus ja mida vaadeldakse seetõttu kui kuluvosi, samuti osadele või kahjustustele kergesti purunevatel osadel, nt lülititel, akudel või klaasist valmistatud osadel. Garantii

muutub kehtetuks, kui toode on kahjustatud, seda pole asjatundlikult kasutatud või hooldatud. Toote asjatundlikuks kasutamiseks tuleb täpselt järgida kõiki selles kasutusjuhendis toodud instruktsioone. Tingimata tuleb vältida kasutusviise ja toiminguid, mida kasutusjuhendis ei soovitata või mille eest hoiatatakse. Toode on mõeldud vaid isiklikuks kasutamiseks ja mitte tööndusikuks kasutamiseks. Garantii kaotab kehtivuse, kui toodet on sobimatult ja mittesihipäraselt kasutatud, kui selle juures on rakendatud jõudu, või selle juures läbiviidud toiminguid ei teostanud meie volitatud teenindusesindus.

Garantiijuhtumi menetlemine
Teie probleemi kiireks käsitlemiseks järgige palun järgmisi
Juhised:

- ☐ Palun hoidke kõikide päringute jaoks alles kassatšekk ja toote number (nt IAN 123456), mis tõendab teie ostu.
- ☐ Toote numbrit vaadake palun toote tüübisildilt, tootele tehtud graveeringu näol, teie juhendi tiitellehelt (all vasakul) või toote tagaküljel või all olevalt kleebiselt.
- ☐ Kui tootel ilmnevad talitlusvead või muud puudused, võtke kõigepealt telefoni või e-posti teel ühendust alljärgnevalt nimetatud teenindusosakonnaga.
- ☐ Defektseks hinnatud toote saate seejärel tasuta saata teile teavitatud teenindusaadressil, lisades ostudokumendi (kassatšeki) ja selgituse, milles puudus seisneb ning millal see ilmnes.

Teenindus

(EE)
Teenindus Eestis
Tel.: 00800 80040044
E-Mail: administration@mynetsend.de

IAN 354757_2010

Palun hoidke kõigi päringute jaoks kassatšekk ja artikli number (nt IAN 12345) ostutõendina käepärast.

LED solārā sienas lampa

Ievads

Apsveicam jūs ar jaunas iekārtas iegādi! Jūs esat izšķīries par labu augstvērtīgam produktam. Lūdzu, pilnībā un uzmanīgi izlasiet šo lietošanas pamācību. Šī pamācība ir daļa no produkta komplektācijas, un tajā ir iekļauta svarīga informācija par ekspluatācijas uzsākšanu un izmantošanu.
Obligāti ievērojiet visas drošības instrukcijas. Ja jums rodas jautājumi vai neesat pārliecināts par produkta izmantošanu, lūdzu, sazinieties ar savu pārdevēju vai servisa sniedzēju. Lūdzu, rūpīgi glabājiet šo pamācību un, ja nepieciešams, nododiet to trešajai personai.

Izmantoto piktogrammu leģenda

- Izlasiet lietošanas pamācību!
- Līdzstrāva
- Ievērojiet brīdinājumus un drošības instrukcijas!
- Dzīvības un negadījumu riski mazuļiem un bērniem!
- Sprādzienbīstamība!
- Valkājiet aizsargcimdus!
- Utilizējiet iepakojumu un iekārtu videi draudzīgā veidā!
- Akumulatoru nepareiza utilizācija var izraisīt kaitējumu videi!
- (III aizsardzības klase) Šis simbols nozīmē, ka produkts strādā ar drošo mazspriegumu (SELV/PELV).
- Nav piemērots iekštelpu apgaismošanai
- Uztveršanas distance apm. 2–5 m

- Kustību sensora uztveršanas leņķis: apm. 90°
- Integrēts litija jonu akumulators
- IP65 Putekļu necaurlaidīgs un aizsargāts no ūdens strūklu iedarbības
- Iesaiņojums no FSC sertificētas jauktas koksnes
- Ar CE marķējumu ražotājs apstiprina, ka šī elektroierīci atbilst spēkā esošajām Eiropas Savienības vadlīnijām.

Paredzētais pielietojums

Šis ir specializēts produkts, jo var darboties un pildīt savas funkcijas temperatūrās zem – 21 °C. Solārā LED lampa ar kustību detektoru ir paredzēta automātiskam apgaismojumam ārā (piemēram, dārzā, terasē utt.). Lampu nedrīkst uzstādīt iekštelpās, jo tad akumulators nevar uzlādēties. Lampa nav paredzēta telpu apgaismošanai mājsaimniecībā. Šī iekārta ir paredzēta tikai privātai lietošanai.

Piegādes komplekts

1x LED solārā lampa ar kustību detektoru
1x montāžas materiāls
1x montāžas un ekspluatācijas pamācība

Daļu apraksts

[1] Montāžas atveres
[2] IESLĒGT/IZSLĒGT slēdzis
[3] LED gaismas avots
[4] Kustību sensors
[5] SSolārā šūna
[6] LLED lampiņas akcentu apgaismojumam

Tehniskie dati

Solārā šūna:	Monokristālisks, 0,8W
Litija jonu akumulators:	3,7V ⎓, 1200 mAh (nav maināms)
Gaismas avots:	2 x (akcentu apgaismojums) 8 x (priekšējais apgaismojums)

Nominālais energopatēriņš:	3W
Kustību sensors:	Aizsniedzamība: maks. 5 m Uztveršanas leņķis: apm. 90°
Gaismas ieslēgšanās ilgums:	Degšanas ilgums ir apm. 12,5 stundās (attiecas tikai uz akcentu apgaismojumu). Gaismas avots (8 LED) deg 15 sekundes pēc kustības uztveršanas. Degšanas ilgums ir 1 stunda, ja deg visas LED.
Aizsardzības līmenis:	IP65 (putekļdrošs un pasargāts no ūdens strūklām)
Abmessungen:	apm. B=9,5 cm x H=15,7 cm x T=7,8 cm
Gaismas plūsma (akcentu apgaismojums):	apm. 6 lm
Gaismas plūsma (kad nostrādājis kustību detektors):	apm. 200 lm
Ieteicamais uzstādīšanas augstums	2–4m
Modeļa numurs:	718-SL

Drošības instrukcijas

⚠ WBRĪDINĀJUMS!
DZĪVĪBAS UN NEGADĪJUMU RISKI MAZUĻIEM UN BĒRNIEM! Nekādā gadījumā neļaujiet bērniem bez uzraudzības piekļūt iepakojuma materiālam. Pastāv aizrīšanās ar iepakojuma materiālu risks. Bērni bieži nenovērtē draudus. Bērniem vienmēr jāatrodas atstatus no produkta.

- ■ **DRAUDI DZĪVĪBAI!** Montāžas laikā bērniem jāatrodas atstatus. Piegādes komplektācijā ir vairākas skrūves un citas sīkas daļas. Ja tās norij vai ieelpo, tas var radīt letālus draudus.
- ■ Šo produktu var izmantot bērni, sākot ar 8 gadu vecumu, kā arī personas ar ierobežotām fiziskajām, uztveres vai garīgajām spējām vai pieredzes un zināšanu trūkumu, ja tās uzrauga vai instruē par iekārtas drošu lietošanu un tās izprot tā potenciāli radītos riskus. Bērni nedrīkst rotaļāties ar produktu. Tīrīšanu un lietotāja veicamo apkopi nedrīkst veikt bērni bez pieskatīšanas.

- ■ Neizmantojiet produktu, ja konstatējat kādus bojājumus.
- ■ Ja lampa ir nokalpojusi savu darbmūžu, tad tā ir jāutilizē atbilstoši spēkā esošajiem noteikumiem. LED nav maināmas.

Drošības instrukcijas attiecībā uz baterijām/akumulatoriem

- ■ **DRAUDI DZĪVĪBAI!** Glabājiet baterijas/akumulatorus bērniem neaizsniedzamā vietā. Norīšanās gadījumā nekavējoties vērsieties pie ārsta!
- ■ **NORĀDE!** Akumulators nav maināms. Kad tas ir nolietots, ir jāutilizē visa lampa.
- ■ **ESPRĀDZIENBĪSTAMĪBA!** Nekad neuzlādējiet nelādējamās baterijas. Nesaslēdziet baterijas/akumulatorus īsslēgumā un/vai neatveriet tos. Rezultāts var būt pārkaršana, uzliesmošanas draudi vai saplīšana.
- ■ Nekad nemetiet baterijas/akumulatorus ugunī un ūdenī.
- ■ Nepakļaujiet baterijas/akumulatorus mehāniskai slodzei.
- ■ Neizjauciet un nomodificējiet baterijas/akumulatorus.
- ■ Nesaslēdziet baterijas/akumulatorus īsslēgumā.
- ■ Nepakļaujiet baterijas/akumulatorus augstai temperatūrai.

Bateriju/akumulatoru iztecēšanas risks

- ■ Izvairieties no ārējiem faktoriem un temperatūrām, kas var iedarboties uz baterijām/akumulatoriem, piemēram, sildķermeņiem / tiešās saules gaismas.
- ■ Izvairieties no saskares ar ādu, acīm un gļotādām! Saskares ar bateriju skābi gadījumā skartās vietas ir nekavējoties jānoskalo ar lielu daudzumu tīra ūdens un nekavējoties jāvēršas pie ārsta!
- ■ **VALKĀJIET AIZSARGCIMDUS!** Iztecējušas vai bojātas baterijas/akumulatori saskarē ar ādu var izraisīt apdegumus. Tādēļ šajos gadījumos valkājiet piemērotus aizsargcimdus. ■ Ja baterijas ir iztecējušas, nekavējoties izņemiet tās no produkta, lai izvairītos no bojājumiem.

Montāža

Norāde: Pilnībā noņemiet iepakojuma materiālu. Pirms montāžas izlemiet, kur montēsiet produktu.
⚠ Pārliecinieties, ka sienā neieurbsiet elektrības, gāzes vai ūdens līnijā. Lai ieurbtu caurumus mūrī, izmantojiet urbjmašīnu. Ievērojiet drošības instrukcijas urbjmašīnas lietošanas un drošības pamācībās. Citādi pastāv letālu seku vai miesas bojājumu risks elektrošoka rezultātā.

Izvēloties montāžas vietu, pievērsiet uzmanību šādiem aspektiem:

- ☐ Pārliecinieties, ka produkts apgaismo vēlamo zonu. Pārliecinieties, ka kustību sensors [2] aptver vēlamo zonu. Kustību sensora [2] aptver vēlamo zonu. Kustību sensora [2] uztveršanas distance ir maks. 5 m, uztveršanas leņķis ir apm. 90°(skatīt A att.).
- ☐ Uzmanieties, lai kustību sensoru [2] naktī neapgaismotu ielu apgaismojums (skatīt A att.). Tas var negatīvi ietekmēt tā darbību.
- ☐ Solārai šūnai [5] ir nepieciešams pēc iespējas tiešs saules starojums. Arī daļēja solārās šūnas [5] aizēnošana dienas laikā var ievērojami kavēt uzlādi (skatīt A att.).
- ☐ Ieteicamais uzstādīšanas augstums ir 2 m līdz 4 m. Izmantojiet stiprinājuma atveres [1], lai atzīmētu urbumu vietas (skatīt A un B att.).
- ☐ Izurbiet urbumus (ø 6 mm).
- ☐ Ieskrūvējiet komplektā iekļauto dībeli un skrūvi izurbtajos urbumos. Atstājiet nelielu atstarpi starp skrūves galvu un sienu.
- ☐ Tagad piestipriniet produktu, uzliekot stiprināšanas atveres [1] uz skrūvēm (skatīt A un B att.)
- ☐ Pieregulējiet produkta pozīciju un stingri pievelciet skrūves stiprinājumu atverēs [1] (skatīt A un B att.).

Orientācija pret debespusēm:
Optimāla ir orientācija uz dienvidiem. Labāk izvēlēties orientāciju ar vieglu nobīdi uz rietumiem kā ar vieglu nobīdi uz austrumiem.

Darbības princips

Kamēr spīd saule, solārā šūna pārveido gaismu par elektrisko enerģiju un saglabā to iebūvētajā akumulatorā. Ar pilnībā uzlādētu akumulatoru akcentu apgaismojuma degšanas ilgums ir 12,5 stundas. Pirms ekspluatācijas uzsākšanas akumulatoram jābūt uzlādētam (skatīt nodaļu „Akumulatora uzlāde"). Akcentu apgaismojums tumsā deg pastāvīgi.

Akumulatora uzlāde

Akumulatora uzlāde ar solāro šūnu

- ☐ Ja nepieciešams, izslēdziet produktu, nospiežot IESLĒGT/IZSLĒGT slēdzi [4] ,lai produkta ieslēgšana neietekmētu uzlādes procesu (skatīt A att.).
  Norāde: Akumulators uzlādējas pēc 4 līdz 6 dienām, ja solārā šūna ir labi saules apspīdēta. Uzlādes procesa ilgums ir atkarīgs no akumulatora uzlādes līmeņa, kā arī saules gaismas kvalitātes.
- ☐ **Norāde:** Ja akumulators ir defektīvs, tad pareizi jāutilizē viss produkts.

Produkta ieslēgšana/izslēgšana

- ☐ Nospiediet IESLĒGT/IZSLĒGT slēdzi [4], lai ieslēgtu produktu (skatīt A att.). Kustību detektors [2] reaģē un ieslēdz LED gaismas avotu [3] tiklīdz apkārtējais apgaismojums ir < 30 lx (luksi).
- ☐ Nospiediet IESLĒGT/IZSLĒGT slēdzi [4] atkārtoti, lai izslēgtu produktu (skatīt A att.).

Tīrīšana un glabāšana

- ☐ Izslēdziet produktu, nospiežot IESLĒGT/IZSLĒGT slēdzi [4] ja neizmantojat produktu un vēlaties to noglabāt.
- ☐ Regulāri pārbaudiet kustību sensoru [2] un solāro šūnu [5] rvai tās nav netīras. Novērsiet šo problēmu, lai produkts varētu darboties bez traucējumiem.
- ☐ Ziemā produkts, īpaši solārā šūna [5], nedrīkst būt pārklāta ar sniegu un ledu (skatīt A att.).
- ☐ Tīriet produktu ar neplūksnojošu, viegli samitrinātu drānu un maigu tīrīšanas līdzekli.

Problēmu novēršana

● = Kļūme
◉ = Cēlonis
○ = Risinājums

● = Produkts neieslēdzas.
◉ = Produkts ir izslēgts.
○ = Nospiediet IESLĒGT/IZSLĒGT slēdzi [4], lai ieslēgtu produktu.
◉ = Kustību sensors [2] ir netīrs.
○ = Notīriet kustību sensoru [2].
◉ = Akumulators ir izlādējies.
○ = Uzlādējiet akumulatoru (skatīt nodaļu „Akumulatora uzlāde").

● = Gaisma mirgo.
◉ = Akumulators ir gandrīz izlādējies.
○ = Uzlādējiet akumulatoru (skatīt nodaļu „Akumulatora uzlāde").

● = Akumulators ātri izlādējas.
◉ = Solārā šūna [5] ir netīra.
○ = Notīriet solāro šūnu [5].

Utilizācija

Šķirojot atkritumus, ievērojiet iepakojuma materiālu marķējumus; tie ir marķēti ar saīsinājumiem (a) un numuriem (b) ar šādām nozīmēm:
1–7: Plastmasas
20–22: Papīrs un kartons
80–98: Saistvielas

Par nokalpojuša produkta utilizācijas iespējām interesējaties kompetentās pašvaldības vai valsts iestādēs.

Lai sargātu vidi, neizmetiet savu produktu sadzīves atkritumos, bet gan veiciet pareizu utilizāciju. Informāciju par savākšanas punktiem un to darbalaiku var saņemt pie to vadības

Defektīviem vai nolietotiem akumulatoriem jāveic otrreizējā pārstrāde atbilstoši Direktīvai 2006/66/EK un tās izmaiņām. Nododiet akumulatorus un/vai produktu tam paredzētajos savākšanas punktos.

Akumulatoru nepareiza utilizācija var izraisīt kaitējumu videi!

Akumulatorus nedrīkst izmest sadzīves atkritumos. Tie var saturēt indīgus smagos metālus, un ar tiem ir jārīkojas atbilstoši speciālo atkritumu noteikumiem. Smago metālu ķīmiskie simboli: Cd = kadmijs, Hg = dzīvsudrabs, Pb = svins.

Garantija

Godātā kliente, cienītais klient! Jūs saņemat šai ierīcei 3 gadu garantiju no iegādes datuma. Gadījumā, ja produktam atklājas defekti, jums attiecībā pret produkta pārdevēju ir likumā atrunātas tiesības. Mūsu turpmāk apskatītā garantija neierobežo šīs likumā atrunātās tiesības.

Garantijas noteikumi
Garantijas termiņš sākas iegādes datumā. Lūdzu, kārtīgi uzglabājiet oriģinālo kases čeku. Tas ir nepieciešams kā pirkuma pierādījums. Ja trīs gadu laikā no šī produkta iegādes datuma tiek konstatēti materiāla vai ražošanas defekti, tad mēs – pēc savas izvēles – to bez maksas salabosim, aizstāsim vai atmaksāsim jums pirkuma cenu. Šīs garantijas sniegšanas priekšnosacījums ir, ka trīs gadu termiņa laikā tiek uzrādīta ierīce ar defektu un pirkuma kvīts (kases čeks) un īsi rakstveidā izklāstīts, kāds tieši ir trūkums un kad tas ir radies. Ja defektu sedz

mūsu garantija, jūs atpakaļ saņemsiet salabotu vai jaunu produktu. Produkta remonta vai maiņas gadījumā nesākas jauns garantijas periods.

Garantijas termiņš un likumīgās pretenzijas attiecībā uz trūkumiem
Garantijas termiņš garantijas sniegšanas gadījumā netiek pagarināts. Tas ir spēkā arī nomainītām vai salabotām daļām. Ja tiek konstatēti bojājumi vai trūkumi, kas, iespējams, pastāvējuši jau pirkuma brīdī, par tiem jāziņo uzreiz pēc izpakošanas. Pēc garantijas termiņa beigām par remontu ir jāmaksā.

Garantijas apjoms
Ierīce ir rūpīgi ražota saskaņā ar stingrām kvalitātes normām un pirms piegādes kvalificēti pārbaudīta. Garantija attiecas uz materiāla un ražošanas defektiem. Šī garantija neattiecas uz produkta daļām, kas ir pakļautas normālam nolietojumam un tāpēc ir uzskatāmas par dilstošajām daļām, kā arī uz plīstošu daļu, piemēram, slēdžu, akumulatoru vai no stikla izgatavoto daļu, bojājumiem. Šī garantija zaudē spēku, ja produkts ir ticis bojāts, nav izmantots pareizi vai nav tikusi pareizi veikta apkope. Lai nodrošinātu lietpratīgu produkta lietošanu, ir precīzi jāievēro visas lietošanas pamācībā sniegtās instrukcijas. Obligāti jāizvairās no pielietojuma un rīcības, par ko brīdina vai ko pilnībā aizliedz lietošanas pamācība. Produkts ir paredzēts tikai privātai, ne komerciālai lietošanai. Rīkojoties ļaunprātīgi un nelietprātīgi, piemērojot varu un veicot tajā manipulācijas, ko nav izpildījušas mūsu pilnvarotās servisa filiāles, garantija zaudē savu spēku.

Garantijas gadījuma apstrādes process
Lai nodrošinātu ātru jūsu gadījuma apstrādi, lūdzu, izpildiet šādas
Norādes:

- ☐ Lūdzu, visiem pieprasījumiem sagatavojiet kases čeku un preces numuru (piemēram, IAN 123456) kā pirkuma pierādījumu.
- ☐ Preces numuru lūdzu skatīt uz produkta datu plāksnes (apakšā pa kreisi) vai gravīras, lietošanas pamācības titullapā (apakšā pa kreisi) vai uz uzlīmes produkta priekšpusē vai apakšpusē.
- ☐ Ja rodas darbības traucējumi vai citi trūkumi, vispirms sazinieties ar turpmāk minēto servisa nodaļu pa tālruni vai e-pastā.
- ☐ Produktu, kam reģistrēts defekts, pievienojot pirkuma kvīti (kases čeku) un norādot trūkuma būtību un parādīšanās brīdi, jūs varat bez maksas nosūtīt uz jums paziņoto servisa adresi.

Serviss

(LV)
Serviss Latvija
Tel.: 00800 80040044
E-Mail: administration@mynetsend.de

IAN 354757_2010

Lūdzu, visiem pieprasījumiem sagatavojiet kases čeku un artikula numuru (piemēram, IAN 123456) kā pirkuma pierādījumu.