BATTERY-OPERATED LED WALL LIGHT/ AKKU-LED WANDLEUCHTE/ APPLIQUE MURALE À LED RECHARGEABLE

CZ
AKU LED NÁSTĚNNÉ SVÍTIDLO
Provozní a bezpečnostní pokyny

SK
AKUMULÁTOROVÉ LED NÁSTENNÉ SVIETIDLO
Pokyny pre obsluhu a bezpečnostné pokyny

HU
AKKUS LED FALI LÁMPA
Használati és biztonsági utasítások

PL
AKUMULATOROWA LAMPA ŚCIENNA LED
Uwagi dotyczące obsługi i bezpieczeństwa

DK
BATTERIDREVEN LED VÆGLAMPE
Betjenings- og sikkerhedsanvisninger

BG CZ DE DK ES FR GB GR HR HU IT NL PL RO SI SK

PDF ONLINE
www.lidl-service.com

8

citygate24 GmbH
Altstädter Straße 8
20095 Hamburg
GERMANY

10/2023
Model No.: 1214-W, 1214-B

FSC MIX Paper FSC® C164456

06/2024

A

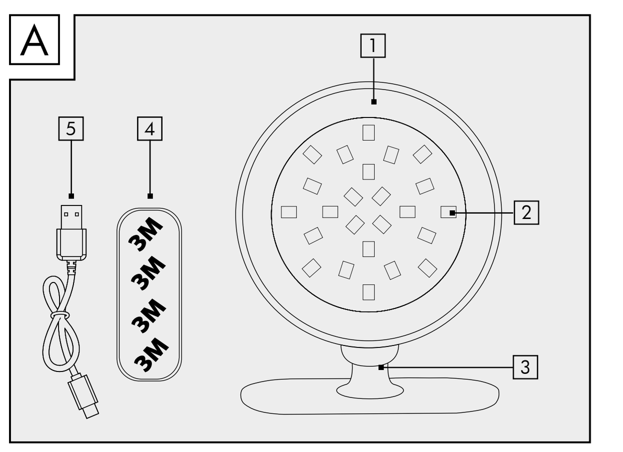

B

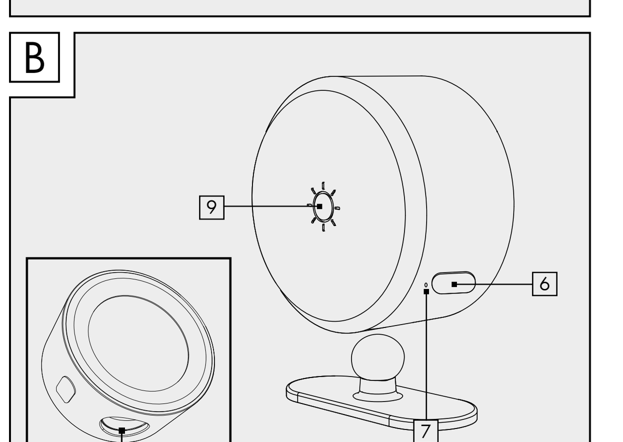

C

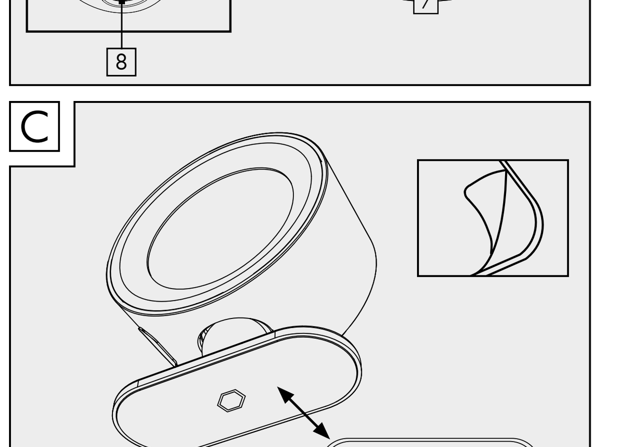

CZ

Aku LED nástěnné svítidlo

● Úvod

Blahopřejeme ke koupi nového výrobku. Rozhodli jste se pro vysoce kvalitní výrobek. Pozorně si přečtěte celý tento návod k obsluze. Tento návod patří k tomuto výrobku a obsahuje důležitá upozornění k uvedení do provozu a manipulaci. Vždy dodržujte všechna bezpečnostní upozornění. Pokud byste měli nějaké dotazy nebo jste si při manipulaci s výrobkem nebyli jistí, kontaktujte prodejce nebo servis. Tento návod pečlivě uschovejte a v případě potřeby ho předejte třetí osobě.

● Vysvětlení symbolů

- Přečtěte si návod k obsluze!
- Datum vydání návodu k obsluze (měsíc/rok)
- Datum výroby (měsíc/rok)
- Stejnosměrné napětí
- Ohrožení života a nebezpečí poranění pro batolata a malé děti!
- Dodržujte varovné a bezpečnostní pokyny!
- Nebezpečí výbuchu!
- Noste ochranné rukavice!
- Tento symbol znamená, že výrobek pracuje s ochranným nízkým napětím (SELV/PELV) (třída ochrany III).
- Nevhodné k osvětlení místnosti
- Vhodné jen k osvětlení interiéru
- Světelný tok
- Universal Serial Bus (USB)
- LED diody nelze vyměnit.
- Obal a výrobek ekologicky zlikvidujte!
- Ohrožení životního prostředí nesprávnou likvidací baterií/akumulátorů!
- Obal ze smíšeného dřeva s certifikátem FSC
- Označením CE výrobce potvrzuje, že tento výrobek splňuje platné evropské směrnice.

● Použití v souladu s určením

Nástělnné akumulátorové LED svítidlo jsou koncipováno tak, že jej lze velmi jednoduše a intuitivně používat. Výrobek umožňuje osvětlení málo osvětlených prostor, zejména tam, kde není k dispozici přímá elektrická přípojka. Svítidlo nesmíte používat během nabíjení. Výrobek byste měli používat jen tak, jak je to vysvětleno v tomto návodu. Jakýkoli jiný způsob použití je v rozporu s určením a může zapříčinit věcné škody či dokonce poškození zdraví osob. Přístroj není určen ke komerčnímu nebo průmyslovému použití. K použití pouze ve vnitřních prostorách. Výrobek není vhodný k osvětlení místnosti.

● Součásti dodávky

1x nástěnné akumulátorové LED svítidlo
1x kloubový držák
1x nalepovací podložka
1x nabíjecí USB kabel
1x návod k obsluze

● Popis dílů

1 Nástěnné akumulátorové LED svítidlo
2 LED diody
3 Kloubový držák
4 Nalepovací podložka
5 Nabíjecí USB kabel
6 Vstup micro USB zásuvky
7 Kontrolka nabíjení
8 Magnet
9 Dotykové čidlo

● Technické parametry

Číslo modelu:	1214-W, 1214-B
Akumulátor Li-Ion:	3,7V ⎓, 1500 mAh (nelze vyměnit)
Světelný zdroj:	max. 2,3 W
Doba nabíjení:	cca 3 až 4 h
Doba svícení:	cca 2 až 12 h podle režimu a úrovně jasu
Barevná teplota	Teplá bílá (2 700 K), neutrální bílá (4 000 K), studená bílá (5 700 K)
Vstupní napětí USB zásuvky:	5V ⎓, max. 1 A, max. 5 W
Rozměry:	cca 4 x 7,5 x 8,9 cm (vč. držáku)
Třída ochrany	III
Světelný tok:	cca 150 lm

● Bezpečnostní upozornění

Bezpečnostní upozornění

VAROVÁNÍ!
NEBEZPEČÍ OHROŽENÍ ŽIVOTA A NEBEZPEČÍ ÚRAZU PRO BATOLATA A DĚTI! Nikdy nenechávejte děti s obalovým materiálem bez dozoru. Hrozí nebezpečí udušení obalovým materiálem. Děti často podceňují nebezpečí. Vždy udržujte nástěnné akumulátorové svítidlo mimo dosah dětí.

- Tento výrobek mohou děti od 8 let a starší, rovněž i osoby se sníženými fyzickými, smyslovými nebo duševními schopnostmi nebo s nedostatečnými zkušenostmi a znalostmi používat jen tehdy, jestliže byly pod dohledem nebo instruovány o bezpečném používání výrobku a porozuměly z toho vyplývajícím nebezpečím. Děti si nesmí s výrobkem hrát. Čištění a uživatelskou údržbu nesmějí provádět děti, které nejsou pod dohledem.
- Zjistíte-li nějaké poškození, výrobek nikdy nepoužívejte.
- Dosáhne-li svítidlo konce své životnosti, pak jej zlikvidujte podle místních předpisů k likvidaci odpadů. LED diody nelze vyměnit.

Zabraňte nebezpečí požáru a zranění

- Je-li svítidlo zapnuté, nedívejte se z krátké vzdálenosti do svítidla.
- Nedívejte se do světelného zdroje pomocí optických nástrojů.
- Nezakrývejte svítidlo resp. napájecí adaptér textiliemi, záclonami nebo jinými předměty a zajistěte jeho odstup od jiných snadno zápalných materiálů. Dbejte na dostatečnou cirkulaci vzduchu a volný prostor okolo svítidla. Nadměrné působení tepla může způsobit požár.
- Nezapínejte výrobek v blízkosti tepelných zdrojů, jako jsou otopná tělesa nebo jiné přístroje vydávající teplo!
- Neházejte výrobek do ohně a nevystavujte jej vlivu vysokých teplot.
- Veďte napájecí USB kabel tak, aby nehrozilo nebezpečí zakopnutí o něj.

Správný způsob chování

- Instalujte svítidlo tak, aby bylo chráněno před znečištěním a příliš silným zahříváním.
- Buďte vždy pozorní! Vždy věnujte pozornost tomu, co děláte, a počínejte si rozumně. Nikdy nepoužívejte svítidlo, když se nesoustředíte nebo se necítíte dobře.
- Před použitím přístroje se seznamte se všemi pokyny a zobrazeními v tomto návodu a se samotným výrobkem.

Bezpečnostní pokyny pro baterie / akumulátory

- **OHROŽENÍ ŽIVOTA!** Baterie / akumulátory uchovávejte mimo dosah dětí. V případě spolknutí okamžitě vyhledejte lékaře!
- **UPOZORNĚNÍ!** Akumulátor nelze vyměnit. Po jeho opotřebování musí být zlikvidováno celé svítidlo.
- **NEBEZPEČÍ VÝBUCHU!** Nikdy nenabíjejte baterie, které nejsou nabíjecí. Akumulátory nezkratujte ani je neotevírejte. Následkem by mohlo být přehřátí, požár nebo prasknutí.
- Budete-li akumulátory používat nesprávně, hrozí nebezpečí výbuchu nebo poranění kvůli kapalině unikající z akumulátoru.
- Akumulátory nevhazujte do ohně. Mohou vybuchnout nebo z nich mohou unikat jedovaté výpary.
- Nerozebírejte a nezkratujte akumulátory.
- Nabíjejte akumulátor u normální pokojové teploty (asi 20 °C). K nabíjení používejte jen bezpečnou síťovou zástrčku SELV!
- Vyjměte akumulátory, pokud jsou vybité nebo pokud nebudete výrobek delší dobu používat.
- Nepoužívejte současně různé typy akumulátorů nebo různě nabité akumulátory.

● Riziko při vytečení baterií / akumulátorů

- Zamezte extrémním podmínkám a teplotám, které mohou působit na baterie / akumulátory, např. topná tělesa/přímé sluneční záření.
- Zamezte kontaktu s kůží, očima a sliznicemi! Při kontaktu s kyselinou postižená místa okamžitě opláchněte velkým množstvím čisté vody a neprodleně vyhledejte lékaře!
- **POUŽÍVEJTE OCHRANNÉ RUKAVICE!** Vyteklé nebo poškozené baterie / akumulátory mohou při styku s kůží způsobit poleptání. Proto v takovém případě noste vhodné ochranné rukavice.
- Vyteklé baterie okamžitě odstraňte z výrobku, aby nedošlo k poškození.

● Před prvním zprovozněním

Upozornění: Vyjměte výrobek z obalu a odstraňte veškerý obalový materiál.

- Zkontrolujte, zda je obsah balení kompletní.
- Zkontrolujte, zda nástěnné akumulátorové LED svítidlo 1 a nabíjecí USB kabel USB 5 nevykazují vnější poškození. Poškozený výrobek nepoužívejte. Obraťte se prostřednictvím uvedené adresy na osobu odpovědnou za uvedení výrobku na trh.
- Obal bezpečně uschovejte tak, aby k němu neměly přístup děti. Při hraní s obalovým materiálem hrozí nebezpečí udušení!

● Montáž

Upozornění: Odstraňte veškerý obalový materiál.

- ☐ Uchopte kloubový držák 3 a nalepovací podložku 4. Nalepovací podložku 4 přilepte na dno držáku 3 a stáhněte ochranný proužek (viz obr. C).
- ☐ Držák nalepte na požadované místo. K zajištění stability zkontrolujte, zda je podklad suchý, hladký a zda není mastný.
- ☐ Pro pevné uchycení vyčkejte 24 hodin a pak nástěnné akumulátorové LED svítidlo 1 upevněte pomocí magnetů integrovaných v krytu 8 k držáku 3 (viz obr. B).

Upozornění: Při odstranění lepicí podložky může dojít k poškození povrchu. Za tyto škody neručíme! K opětovnému nabití akumulátoru můžete výrobek jednoduše sejmout z držáku 3 (viz obr. B).

● Nabití akumulátoru

NEBEZPEČÍ ÚRAZU ELEKTRICKÝM PROUDEM!
Nástěnné akumulátorové LED svítidlo 1 nabíjejte jen v suchých vnitřních prostorech a s bezpečnou síťovou zástrčkou SELV. Akumulátor úplně nabijte před prvním použitím nástěnného akumulátorového svítidla 1. K tomu účelu použijte dodaný nabíjecí USB kabel 5 (viz obr. A).

- ☐ Dodaný nabíjecí USB kabel 5 připojte k micro USB zásuvkce 6 na svítidle.
- ☐ Pro nabití spojte nabíjecí kabel USB 5 se síťovým adaptérem USB (5 V ⎓, max. 1 A).
- ☐ Síťový adaptér USB zasuňte do zásuvky.
- ☐ Doba nabíjení činí asi 3 a 4 hodiny. Dokud nástěnné akumulátorové LED 1 svítidlo není úplně nabito, svítí kontrolka nabíjení 7 červeně. Jakmile je nástěnné akumulátorové LED svítidlo 1 úplně nabito, svítí se kontrolka nabíjení 7 zeleně. Síťový USB adaptér pak vytáhněte ze zásuvky a odpojte nabíjecí USB kabel 5 od nástěnného akumulátorového LED svítidla 1.

● Zapnutí/vypnutí nástěnného akumulátorového svítidla

- ☐ Pomocí dotykového čidla 9 můžete výrobek zapnout a vypnout a volit funkci osvětlení.
- ☐ Chcete-li svítidlo zapnout, přidržte dotykové čidlo 9 po dobu cca 2 sekund.
- ☐ Pro změnu stupně jasu krátce klepněte na dotykové čidlo 9. Můžete volit ze tří úrovní jasu (20 %, 50 %, 100 %).
- ☐ Pro změnu teploty světla klepejte na dotykové čidlo 9 po dobu cca 2 sekund.
- ☐ Nástěnné akumulátorové LED 1 svítidlo lze nastavit na tři teploty světla: Teplá bílá, neutrální bílá a studená bílá.
- ☐ Maximální doba svícení při optimálním nabití a nejnižším stupni jasu: cca 12 hodin.
- ☐ Maximální doba svícení při optimálním nabití a nejvyšším stupni jasu: cca 2 hodiny.
- ☐ Několikanásobným dotykem 9 dotykového senzoru svítidlo 1 vypnete.

● Čištění a skladování

- ☐ Jestliže výrobek dále nechcete používat a chcete jej uskladnit, vypněte ho dotykem dotykového čidla 9.
- ☐ Pravidelně kontrolujte, zda není výrobek znečištěný. Chcete-li zajistit bezvadné fungování výrobku, nečistoty odstraňte.
- ☐ K čištění používejte suchou utěrku neuvolňující vlákna. V případě silnějšího znečištění utěrku mírně navlhčete.
- ☐ Pokud výrobek nepoužíváte, skladujte ho v obalu na suchém místě.

● Odstraňování závad

● = Závada
◉ = Příčina
○ = Řešení

● = Výrobek nesvítí.
◉ = Akumulátor je třeba nabít.
○ = Akumulátorové magnetické svítidlo přes micro USB zásuvku nabijte pomocí nabíjecího USB kabelu. Doba nabíjení činí asi 3–4 hodiny.

● = Kontrolka nabíjení při nabíjení nesvítí.
◉ = Nástěnné akumulátorové svítidlo je bez přívodu proudu.
○ = Zkontrolujte, zda jsou síťový adaptér a nabíjecí USB kabel správně zapojené.

● Likvidace

Respektujte značení na obalovém materiálu při třídění odpadů, tyto jsou označeny zkratkami (a) a čísly (b) s následujícím významem:
1–7: plasty
20–22: papír a lepenka
80–98: kompozitní materiály

Možnosti likvidace vysloužilých výrobků se dozvíte na obecním nebo městském úřadě.

Výrobek a obalové materiály lze recyklovat, zlikvidujte je odděleně pro lepší zpracování odpadu. Logo Triman platí jen pro Francii.

V zájmu ochrany životního prostředí nevyhazujte výrobek určený k likvidaci do odpadu z domácností, ale místo toho jej zavezte k odborné likvidaci. K získání dalších informací o ekodvorech a otevírací době se obraťte na místní správu.

Poškozené nebo opotřebované akumulátory je nutné recyklovat podle směrnice 2006/66/ES a jejích změn. Akumulátory a/nebo výrobek vraťte k recyklaci prostřednictvím nabízených sběrných zařízení.

Ohrožení životního prostředí nesprávnou likvidací akumulátorů!
Akumulátory se nesmějí vyhazovat do směsného odpadu. Mohou obsahovat toxické těžké kovy*) a je nutné je likvidovat jako nebezpečný odpad. Baterie a akumulátory, které nejsou trvale instalovány v zařízení, se musí před likvidací odstranit a zlikvidovat s tříděným odpadem. Odevzdávejte prosím baterie a akumulátory pouze ve vybitém stavu! Pokud je to možné, používejte místo jednorázových baterií akumulátory.
*) S označením: Cd = kadmium, Hg = rtuť, Pb = olovo

● Záruka

Vážení zákazníci,
na tento přístroj vám poskytneme záruku 3 roky od data nákupu. V případě závady tohoto výrobku vám vůči prodejci výrobku přísluší zákonná práva. Tato zákonná práva nejsou omezena dále uvedenou zárukou.

Záruční podmínky
Záruční lhůta začíná datem nákupu. Originální pokladní stvrzenku dobře uschovejte. Budete ji potřebovat jako doklad o koupi. Dojde-li během tří let od data nákupu tohoto výrobku k materiálové nebo výrobní závadě, bude váš výrobek námi (podle naší volby) bezplatně opraven vyměněn, anebo vám uhradíme kupní cenu. Toto poskytnutí záruky předpokládá, že během tříleté lhůty předložíte poškozený přístroj a doklad o koupi (pokladní stvrzenka) a krátce písemně popíšete, v čem spočívá závada a kdy k ní došlo. Jestliže je závada krytá naší zárukou, dostanete zpět opravený nebo nový výrobek. Po opravě nebo výměně výrobku nezačíná běžet nová záruční lhůta.

Záruční lhůta a nároky na odstranění závady
Záruční lhůta se poskytnutím záruky neprodlužuje. Toto také platí pro vyměněné a opravené díly. Škody a závady existující případně již při koupi musíte nahlásit hned po vybalení. Opravy potřebné po uplynutí záruční lhůty jsou zpoplatněny.

Rozsah záruky
Přístroj byl pečlivě vyroben podle přísných směrnic kvality a před dodávkou svědomitě zkontrolován. Poskytnutí záruky platí pro materiálové nebo výrobní vady. Tato záruka se nevztahuje na součásti výrobků, které jsou vystaveny běžnému opotřebení, a proto mohou být považovány za opotřebitelné díly, nebo na poškození rozbitných dílů, např. přepínačů, akumulátorů nebo skleněných výrobků. Tato záruka zaniká, jestliže byl výrobek poškozen, neodborně používán nebo udržován. Pro správné používání výrobku musíte přesně dodržovat všechny pokyny uvedené v návodu k obsluze. Je nutné bezpodmínečně zabránit účelům použití a manipulacím, které nejsou v návodu k obsluze doporučeny, nebo před kterými je varováno. Výrobek je určen výhradně jen pro soukromé, a nikoli komerční použití. Záruka zaniká při neoprávněném a neodborném používání, použití síly a u zásahů, které nebyly provedeny naší autorizovanou servisní pobočkou.

Zpracování v případě záruky
K zajištění rychlého zpracování vaší záležitosti se řiďte prosím následujícími **pokyny:**

- ☐ Pro jakékoli dotazy mějte prosím připravenou pokladní stvrzenku a číslo položky (např. IAN 123456) jako doklad o koupi.
- ☐ Číslo výrobku je uvedeno na typovém štítku, gravuře na výrobku, na titulním listě vašeho návodu (dole vlevo) nebo na nálepce na zadní nebo spodní straně výrobku.
- ☐ Pokud by se vyskytly funkční vady nebo jiné nedostatky, kontaktujte nejprve telefonicky nebo e-mailem níže uvedené servisní oddělení.
- ☐ Výrobek zaznamenaný jako vadný můžete pak bez poštovného odeslat na vám sdělenou adresu servisu. K výrobku přiložte doklad o koupi (pokladní stvrzenku) a uveďte, v čem závada spočívá a kdy k ní došlo.

● Servis

CZ
Servis Česko
Tel. : 00800 80040044
E-Mail: administration@mynetsend.de

IAN 456080_2304

Pro jakékoli dotazy mějte prosím připravenou pokladní stvrzenku a číslo položky (např. IAN 123456) jako doklad o koupi.

Aktuální návod k obsluze najdete na webu www.citygate24.de

Tuto a mnoho dalších příruček, videí k výrobkům a instalační software si můžete stáhnout na stránkách
www.lidl-service.com.
Naskenováním QR kódu na titulní straně se dostanete přímo na stránku služeb Lidl (www.lidl-service.com) a zadáním čísla výrobku (IAN) 123456_7890 si můžete otevřít návod k obsluze.

SK

Akumulátorové LED nástenné svietidlo

● Úvod

Blahoželáme vám ku kúpe vášho nového výrobku. Rozhodli ste sa tým pre vysoko kvalitný produkt. Pozorne si prečítajte všetky časti tohto návodu na obsluhu. Tento návod je neoddeliteľnou súčasťou výrobku a obsahuje dôležité pokyny týkajúce sa uvedenia do prevádzky a manipulácie. Vždy dodržiavajte všetky bezpečnostné pokyny. V prípade otázok alebo nejasností týkajúcich sa manipulácie s výrobkom kontaktujte svojho predajcu alebo príslušné servisné centrum. Tento návod starostlivo uschovajte a priložte ho k výrobku v príp. postúpenia tretej osobe.

● Vyhlásenie o značkách

- Prečítajte si návod na obsluhu!
- Dátum vydania návodu na obsluhu (mesiac/rok)
- Dátum výroby (mesiac/rok)
- Jednosmerné napätie
- Nebezpečenstvo ohrozenia života a úrazu pre batoľatá a deti!
- Dodržiavajte výstražné a bezpečnostné upozornenia!
- Nebezpečenstvo výbuchu!
- Noste ochranné rukavice!
- Tento symbol znamená, že produkt pracuje s malým ochranným napätím (SELV/PELV) (trieda ochrany III).
- Nevhodné na osvetlenie miestnosti
- Vhodné iba pre vnútorné priestory
- Vrát. LED svietidla s teplým bielym svetlom
- Univerzálna sériová zbernica (USB)
- LED sú bez možnosti výmeny.
- Obal a výrobok zlikvidujte ekologicky!
- Škody na životnom prostredí v dôsledku nesprávnej likvidácie batérií/akumulátorov!
- Obal zo zmiešaného dreva certifikovaného FSC
- Označením CE výrobca potvrdzuje, že tento výrobok zodpovedá platným európskym smerniciam.

● Používanie na určený účel

Akumulátorové LED nástenné svietidlo je koncipované zvlášť vhodne pre používateľa a používa sa jednoducho. Výrobok vám umožňuje osvetlenie málo osvetlených oblastí, zvlášť tam, kde nie je k dispozícii priama elektrická prípojka. Svietidlo sa počas nabíjania nesmie prevádzkovať. Používanie výrobku by sa malo uskutočniť iba tak, ako je vysvetlené v tomto návode. Akékoľvek iné použitie je považované za používanie v rozpore s účelom použitia a môže viesť ku škodám na majetku alebo dokonca poškodeniu zdravia osôb. Prístroj nie je určený na komerčné alebo priemyselné použitie. Iba na používanie vo vnútorných priestoroch. Nevhodné na osvetlenie miestnosti.

● Rozsah dodávky

1x akumulátorové LED nástenné svietidlo
1x držiak s guľovým kĺbom
1x lepiaca podložka
1x USB nabíjací kábel
1x návod na obsluhu

● Opis dielov

1 Akumulátorové LED nástenné svietidlo
2 LED diódy
3 Držiak s guľovým kĺbom
4 Lepiaca podložka
5 USB nabíjací kábel
6 Vstup Micro-USB zdierky
7 Indikácia nabitia
8 Magnet
9 Dotykový snímač

● Technické údaje

Číslo modelu:	1214-W, 1214-B
Lítium-iónový akumulátor:	3,7V ⎓, 1500 mAh (bez možnosti výmeny)
Osvetľovací prostriedok:	max. 2,3 W
Dĺžka nabíjania:	asi 3 až 4 h
Doba svietenia:	asi 2 až 12 h v závislosti od režimu a jasu
Teplota farby	Teplá biela (2700 K), neutrálna biela (4000K), studená biela (5700 K)
Vstupné napätie USB zdierky:	5V ⎓, max. 1 A, max. 5 W
Rozmery:	asi 4 x 7,5 x 8,9 cm (vrát. držiaka)
Trieda ochrany	III
Svetelný tok:	cca 150 lm

● Bezpečnostné pokyny

Bezpečnostné pokyny

VAROVANIE!
NEBEZPEČENSTVO OHROZENIA ŽIVOTA A ÚRAZU PRE BATOĽATÁ A DETI! Nikdy nenechávajte deti bez dozoru s obalovým materiálom. Existuje nebezpečenstvo zadusenia obalovým materiálom. Deti často podceňujú nebezpečenstvá. Vždy držte deti mimo dosahu akumulátorového nástenného svietidla.

- Tento výrobok môžu používať deti staršie ako 8 rokov, ako aj osoby so zníženými fyzickými, senzorickými alebo mentálnymi schopnosťami alebo s nedostatkom skúseností a vedomostí, ak sa na ne dohliada alebo boli poučené vzhľadom na bezpečné používanie produktu a chápu z toho vyplývajúce nebezpečenstvá. Deti sa nesmú hrať s výrobkom. Používateľské čistenie a údržbu nesmú vykonávať deti bez dozoru.
- Produkt nepoužívajte, ak zistíte akékoľvek poškodenia.
- Ak svietidlo dosiahne koniec svojej životnosti, musí sa lampa zlikvidovať podľa miestnych predpisov pre likvidáciu. LED sú bez možnosti výmeny.

Zabráňte riziku požiaru a poranenia

- Počas prevádzky nehľaďte do osvetľovacieho prostriedku z krátkej vzdialenosti.
- Nehľaďte do zdroja svetla pomocou optických nástrojov.
- Nepokrývajte svetlo, príp. sieťový adaptér utierkami, záclonami ani inými predmetmi a dodržiavajte vzdialenosť od ostatných ľahko horľavých materiálov. Dbajte na dostatočnú cirkuláciu vzduchu a vzdialenosť okolo svetla. Nadmerná kumulácia tepla môže spôsobiť požiar.
- Nikdy neprevádzkujte výrobok v blízkosti zdrojov tepla, ako napríklad ohrevných telies alebo iných predmetov, ktoré vytvárajú teplo!
- Nehádžte výrobok do ohňa a nevystavujte ho vysokým teplotám.
- Pokladajte USB pripájací kábel tak, aby sa oň nikto nepotýkal.

Takto sa správate správne

- Montujte svetlo tak, aby bolo chránené pred znečistením a pred silným zahriatím.
- Vždy dávajte pozor! Vždy dbajte na to, čo robíte, a vždy postupujte rozumne. Nepoužívajte svetlo v žiadnom prípade, keď sa nekoncentrujete alebo sa necítite dobre.
- Pred použitím sa oboznámte so všetkými inštrukciami a obrázkami v tomto návode, ako aj s výrobkom.

Bezpečnostné pokyny pre batérie/ akumulátory

- **NEBEZPEČENSTVO OHROZENIA ŽIVOTA!** Batérie/akumulátory držte mimo dosahu detí. V prípade požitia ihneď vyhľadajte lekára!
- **UPOZORNENIE!** Akumulátor nie je možné vymieňať. Keď je spotrebovaný, musí sa zlikvidovať celé svietidlo.
- **NEBEZPEČENSTVO VÝBUCHU!** Nenabíjateľné batérie nikdy opakovane nenabíjajte. Akumulátory neskratujte ani ich neotvárajte. Následkom môže byť prehriatie, nebezpečenstvo požiaru alebo prasknutie.
- Ak akumulátory používate neodborne, existuje nebezpečenstvo výbuchu alebo poleptaní v dôsledku vytekajúcej akumulátorovej tekutiny.
- Akumulátory neodhadzujte do ohňa. Môžu explodovať alebo spôsobiť jedovaté plyny.
- Akumulátory nerozoberajte a nespájajte ich nakrátko.
- Akumulátor nabíjajte pri normálnej izbovej teplote (cca 20° C). Na nabíjanie používajte iba sieťovú zástrčku zabezpečenú malým ochranným napätím (SELV)!
- Vyberte akumulátory, keď sú prázdne alebo keď produkt dlhší čas nepoužívate.
- Nerovnaké typy akumulátorov alebo rôzne nabité akumulátory sa nesmú spolu používať.

● Riziko vytečenia batérií/akumulátorov

- Vyvarujte sa extrémnych podmienok a teplôt, ktoré môžu pôsobiť na batérie/akumulátory, napr. na vykurovacie telesá/priame slnečné žiarenie.
- Zabráňte kontaktu s pokožkou, očami a sliznicami! Pri kontakte s akumulátorovou kyselinou postihnuté miesta vypláchnite dostatočným množstvom čistej vody a bezodkladne vyhľadajte lekára!
- **NOSTE OCHRANNÉ RUKAVICE!** Vytečené alebo poškodené batérie/akumulátory môžu pri kontakte s kožou spôsobiť poleptania. Preto noste v takomto prípade vhodné ochranné rukavice.
- V prípade vytečenia batérie okamžite vyberte z výrobku, aby ste zabránili škodám.

● Pred prvým uvedením do prevádzky

Upozornenie: Vyberte výrobok z obalu a odstráňte všetky obalové materiály.

- Skontrolujte, či je dodávka kompletná.
- Skontrolujte akumulátorové LED nástenné svietidlá 1 a USB-nabíjací kábel 5 vzhľadom na prípadné vonkajšie poškodenia. Ak áno, výrobok nepoužívajte. Na účel uvedenia do prevádzky sa obráťte na uvedené servisné pracovisko.
- Obal bezpečne uschovajte na zabránenie prístupu detí. Pri hre s obalovým materiálom existuje nebezpečenstvo zadusenia!

● Montáž

Upozornenie: Odstráňte všetok obalový materiál.

- ☐ Vezmite si držiak s guľovým kĺbom 3 a lepiacu podložku 4. Nalepte lepiacu podložku 4 na spodok držiaka 3 a stiahnite ochranný pásik (pozrite si obr. C).
- ☐ Držiak nalepte teraz na želané miesto. Na zabezpečenie držania skontrolujte, či je podklad suchý, hladký a bez mastnoty.
- ☐ S cieľom pevného držania počkajte 24 hodín a upevnite akumulátorové LED nástenné svietidlo 1 pomocou magnetu 8 integrovaného v kryte na držiak 3 (pozri obr. B).

Upozornenie: Pri odstraňovaní lepiacej podložky môžu na povrchu vzniknúť poškodenia. Za to nepreberáme žiadne ručenie! Na opätovné nabitie akumulátora sa výrobok môže jednoducho odobrať z držiaka 3 (pozri obr. B).

● Nabitie akumulátora

NEBEZPEČENSTVO ZÁSAHU ELEKTRICKÝM PRÚDOM!
Akumulátorové LED nástenné svietidlo 1 nabíjajte iba v suchých vnútorných priestoroch a so sieťovou zástrčkou zabezpečenou malým ochranným napätím (SELV). Skôr ako prvýkrát použijete akumulátorové LED nástenné svietidlo 1, úplne nabite akumulátor. Na tento účel použite iba dodaný USB-nabíjací kábel 5 (pozri obr. A).

- ☐ Dodaný USB-nabíjací kábel 5 zastrčte do Micro-USB zdierky 6 na svietidle.
- ☐ Na nabíjanie zastrčte USB-nabíjací kábel 5 do USB-sieťového adaptéra (5 V ⎓, max. 1 A).
- ☐ USB sieťový adaptér zastrčte do zásuvky.
- ☐ Čas nabíjania predstavuje cca 3 až 4 hodiny. Pokiaľ akumulátorové LED nástenné svietidlo 1 nie je ešte úplne nabité, indikácia nabitia 7 svieti červeno. Pokiaľ svietidlo 1 je úplne nabité, indikácia nabitia 7 svieti zeleno. USB-sieťový adaptér vytiahnite zo zásuvky a odpojte spojenie USB-nabíjací kábel 5/akumulátorové LED nástenné svietidlá 1.

● ZAPNUTIE/VYPNUTIE akumulátorového nástenného svetla

- ☐ Pomocou dotykového snímača 9 je možné zapnúť/vypnúť výrobok a určiť funkciu svietenia.
- ☐ Zapnite svietidlo podržaním dotykového snímača 9 asi na 2 sekundy.
- ☐ Na zmenu stupňa jasu krátko ťuknite na dotykový snímač 9. Môžete vyberať medzi tromi stupňami jasu (20 %, 50 % 100 %).
- ☐ Na zmenu teploty farby ťuknite na dotykový snímač 9, a to asi 2 sekundy.
- ☐ Akumulátorové LED nástenné svietidlo 1 je možné nastaviť v troch teplotách farby: teplá biela, neutrálna biela a studená biela.
- ☐ Maximálna doba svietenia pri optimálnom nabití a najnižšom stupni jasu: cca 12 h.
- ☐ Maximálna doba svietenia pri optimálnom nabití a najvyššom stupni jasu: cca 2 h.
- ☐ Vypnite svietidlo 1 opakovaným dotykom na dotykový snímač 9.

● Čistenie a skladovanie

- ☐ Keď produkt nepoužívate a chcete ho uskladniť, vypnite ho dotykom na dotykový snímač 9.
- ☐ Pravidelne kontrolujte, či výrobok nie je znečistený. Prípadné znečistenie odstráňte, aby ste zaistili bezchybné fungovanie produktu.
- ☐ Na čistenie používajte suchú utierku, ktorá nezanecháva vlákna. V prípade silného znečistenia utierku jemne navlhčite.
- ☐ Pri nepoužívaní uschovajte výrobok na suchom mieste v obale.

● Odstraňovanie chýb

● = Chyba
◉ = Príčina
○ = Riešenie

● = Produkt nesvieti.
◉ = Akumulátor sa musí nabiť.
○ = Akumulátorové LED nástenné svietidlo nabite cez Mikro-USB zdierku pomocou dodaného USB-nabíjacieho kábla. Čas nabíjania činí cca 3 – 4 hodiny.

● = Indikácia nabitia počas procesu nabíjania nesvieti.
◉ = Akumulátorové nástenné svietidlo nemá žiadny prívod prúdu.
○ = Skontrolujte, či váš sieťový adaptér a USB-nabíjací kábel sú zastrčené správne.

● Likvidácia

Pri separácii odpadu zohľadnite označenie obalových materiálov. Tie sú označené skratkami (a) a číslicami (b) s nasledovným významom:
1 – 7: plasty
20 – 22: papier a lepenka
80 – 98: kompozitné materiály

Informácie o možnostiach likvidácie nepoužiteľného produktu vám poskytne správa vašej obce alebo mesta.

Produkt a obalové materiály sú recyklovateľné, pre lepšiu manipuláciu s odpadom zlikvidujte tieto oddelene. Logo Triman platí iba pre Francúzsko.

V záujme ochrany životného prostredia nevyhadzujte výrobok po skončení životnosti do komunálneho odpadu, ale odovzdajte ho na odbornú likvidáciu. O zberných miestach a ich otváracích hodinách sa môžete informovať u príslušného správneho orgánu.

Poškodené a spotrebované akumulátory sa musia recyklovať podľa smernice 2006/66/ES a jej zmien. Akumulátory a/alebo produkt odovzdajte prostredníctvom niektorého z dostupných zberných zariadení.

Škody na životnom prostredí v dôsledku nesprávnej likvidácie akumulátora!
Akumulátory je zakázané vyhadzovať do komunálneho odpadu. Môžu obsahovať jedovaté ťažké kovy*) a podliehajú zásadám manipulácie s nebezpečným odpadom. Batérie a akumulátory, ktoré nie sú pevne zabudované v zariadení, sa musia pred likvidáciou odstrániť a samostatne zlikvidovať. Batérie a akumulátory odovzdávajte iba vo vybitom stave! Pokiaľ je to možné, používajte akumulátory namiesto jednorazových batérií. *) označené pomocou: Cd = kadmium, Hg = ortuť, Pb = olovo

● Záruka

Vážená zákazníčka,
vážený zákazník, na tento prístroj získavate záruku 3 roky od dátumu kúpy. V prípade nedostatkov tohto produktu prináležia vám voči predajcovi produktu zákonné práva. Tieto zákonné práva nebudú obmedzené našou zárukou, opísanou v nasledujúcej časti.

Záručné podmienky
Záručná doba začína s dátumom kúpy. Originálny pokladničný doklad si, prosím, dobre uschovajte. Tento doklad bude potrebný ako dôkaz o kúpe. Ak v rámci troch rokov od dátumu kúpy tohto produktu sa vyskytne chyba materiálu alebo výrobná chyba, produkt pre vás – podľa našej voľby – opravíme, vymeníme alebo uhradíme kúpnu cenu. Toto poskytnutie záruky predpokladá, že sa v rámci lehoty troch rokov predloží chybný prístroj a doklad o kúpe (pokladničný doklad) a písomne sa krátko opíše, v čom existuje nedostatok a kedy sa vyskytol. Ak je chyba pokrytá našou zárukou, dostanete späť opravený alebo nový výrobok. S opravou alebo výmenou produktu nezačne žiadna nová záručná doba.

Záručná lehota a zákonné nároky z chýb
Záručná lehota sa poskytnutím záruky nepredlžuje. To platí aj pre vymenené a opravené diely. Škody a nedostatky existujúce prípadne už pri kúpe sa musia ohlásiť ihneď po vybalení. Po uplynutí záručnej lehoty sú prípadné opravy za peniaze.

Rozsah záruky
Prístroj bol starostlivo vyrobený podľa prísnych kvalitatívnych smerníc a pred dodávkou bol svedomito odskúšaný. Poskytnutie záruky platí pre chyby materiálu a výrobné chyby. Táto záruka sa nevzťahuje na diely produktu, ktoré sú vystavené normálnemu opotrebeniu a preto sa na ne môže prihliadať ako na rýchlo opotrebiteľné diely alebo na poškodenia na rozbitných dieloch, napr. spínače, akumulátory alebo diely vyrobené zo skla. Táto záruka prepadá, keď je produkt poškodený, používa sa neodborne alebo sa na ňom vykoná neodborná údržba. Pre odborné používanie produktu sa musia presne dodržiavať všetky pokyny uvedené v návode na obsluhu. Je nutné bezpodmienečne zabrániť účelom použitia a manipuláciám, od ktorých sa v návode na obsluhu odrádza alebo pred ktorými sa varuje. Produkt je určený výlučne na súkromné a nie na komerčné použitie. Pri neoprávnenom a neodbornom používaní, použití násilia a pri zásahoch, ktoré neboli uskutočnené našou autorizovanou servisnou pobočkou, zaniká záruka.

Vybavenie v záručnom prípade
Aby bolo možné zaručiť spracovanie vašej žiadosti, zohľadnite, prosím tieto **upozornenia:**

- ☐ Pre všetky otázky si, prosím pripravte pokladničný doklad a číslo výrobku (napr. IAN 123456) ako dôkaz o kúpe.
- ☐ Číslo výrobku nájdete na typovom štítku produktu, gravúre na produkte, titulnom liste vášho návodu (dole vľavo) alebo na nálepke na zadnej a spodnej strane produktu.
- ☐ Ak by sa mali vyskytnúť funkčné chyby alebo iné nedostatky, kontaktujte najprv telefonicky alebo e-mailom servisné oddelenie uvedené v nasledujúcej časti.
- ☐ Produkt zaznamenaný ako chybný môžete potom zaslať s oslobodením od poštovného na vám oznámenú servisnú adresu za pripojenia dokladu o kúpe (pokladničného dokladu) a informácie, v čom existuje nedostatok a kedy sa vyskytol.

● Servis

SK
Servis Slovensko
Tel. : 00800 80040044
E-Mail: administration@mynetsend.de

IAN 450080_2304

Pre všetky otázky si, prosím pripravte pokladničný doklad a číslo výrobku (napr. IAN 123456) ako dôkaz o kúpe.

Aktuálnu verziu návodu na obsluhu nájdete na: www.citygate24.de

Na stránke **www.lidl-service.com** si môžete stiahnuť túto a veľa ďalších príručiek, videí o výrobkoch a inštalačný softvér.
Prostredníctvom QR kódu na titulnom liste sa dostanete rovno na stránku služieb Lidl (www.lidl-service.com) a zadaním čísla výrobku (IAN) 123456_7890 si môžete otvoriť váš návod na obsluhu.

HU

Akkumulátoros, LED-es falilámpa

● Bevezető

Gratulálunk új terméke vásárlásához. A vásárlással Ön egy kiváló minőségű termék mellett döntött. Teljesen és gondosan olvassa el ezt a használati útmutatót. Ez az útmutató a termék tartozéka és fontos tudnivalókat tartalmaz az üzembe helyezésről, illetve a kezelésről. Mindig tartson be minden biztonsági tudnivalót. Ha kérdései lennének, vagy bizonytalannak érzi magát a termék használatával kapcsolatban, vegye fel a kapcsolatot a kereskedőjével vagy a szervizzel. Az útmutatót gondosan őrizze meg, továbbadás esetén adja át harmadik személynek ezt is.

● Jelmagyarázat

- Olvassa el a használati útmutatót!
- A használati útmutató kiadási dátuma (hónap/év)
- Gyártás dátuma (hónap/év)
- Egyenfeszültség
- Élet- és balesetveszély csecsemőkre és gyermekekre!
- Tartsa be a figyelmeztetéseket és biztonsági tudnivalókat!
- Robbanásveszély!
- Viseljen védőkesztyűt!
- Ez a szimbólum azt jelenti, hogy a termék földelt kisfeszültséggel (SELV / PELV) működik (III. védelmi osztály).
- Nem csak belső tér megvilágítására alkalmas
- Csak beltérre megfelelő
- Fényáram
- Universal Serial Bus (USB)
- A LED-ek nem cserélhetők.
- A csomagolást és a terméket környezetbarát módon juttassa hulladékba!
- Környezeti károk az elemek/akkumulátorok helytelen ártalmatlanítása miatt!
- Csomagolás FSC tanúsítvánnyal ellátott vegyes fából
- A CE-jelöléssel a gyártó megerősíti, hogy a jelen termék megfelel az érvényben lévő európai irányelveknek.

● Rendeltetésszerű használat

Az akkumulátoros, LED-es falilámpát különösen felhasználóbarát módon tervezték meg és egyszerű a használata. A termék a kevésbé megvilágított területek világítását teszi lehetővé különösen ott, ahol nincs közvetlen áramcsatlakozás. A lámpát rakodás közben nem szabad használni. A termék használata csak ezen használati utasításban leírt módon történjen. Minden más használat nem rendeltetésszerű használatnak minősül, és anyagi károkhoz vagy akár személyi sérülésekhez is vezethet. A készüléket nem kereskedelmi vagy ipari felhasználásra tervezték. Csak beltéri használatra. Belső tér megvilágítására nem alkalmas.

● A csomag tartalma

1 db akkumulátoros, LED-es falilámpa
1 db gömbcsuklós tartó
1 db ragasztópárna
1 db USB töltőkábel
1 db kezelési útmutató

● Alkotórészek leírása

1 Akkumulátoros, LED-es falilámpa
2 LED-ek
3 Gömbcsuklós tartó
4 Ragasztópárna
5 USB-töltőkábel
6 Micro USB port bemenet
7 Töltési javaslat
8 Mágnes
9 Érintőszenzor

● Műszaki adatok

Típusszám:	1214-W, 1214-B
Li-Ion akku:	3,7V ⎓, 1500 mAh (nem cserélhető)
Fényforrás:	max. 2,3 W
Töltési időtartam:	kb. 3-4 óra
Világítási idő:	kb. 2-12 óra a módtól és a fényerő fokozata szerint
Színhőmérséklet	Melegfehér (2700 K), természetes fehér (4000 K), hidegfehér (5700 K)
Bemeneti feszültség, USB port:	5V ⎓, max. 1 A, max. 5 W
Méretek:	kb. 4 x 7,5 x 8,9 cm (tartóval)
Védelmi osztály	III
Fényáram:	kb. 150 lm

● Biztonsági utasítások

Biztonsági utasítások

FIGYELMEZTETÉS!
ÉLET- ÉS BALESETVESZÉLY CSECSEMŐKRE ÉS GYERMEKEKRE! Gyermekeket soha ne hagyjon felügyelet nélkül a csomagolóanyaggal. Fennáll a csomagolóanyag okozta fulladásveszély. A gyermekek gyakran alábecsülik a veszélyeket. A gyermekeket mindig tartsa távol az akkumulátoros falilámpától.

- Ezt a terméket legalább 8 éves gyermekek, valamint csökkent fizikai, érzékszervi vagy mentális képességű, illetve tapasztalattal és megfelelő ismeretekkel nem rendelkező személyek akkor használhatják, ha felügyelet alatt állnak, vagy a készülék biztonságos használata vonatkozásában eligazításban részesültek, és megértették a használatból eredő veszélyeket. Gyermekek nem játszhatnak a termékkel. A termék tisztítását és karbantartását gyermekek nem végezhetik felügyelet nélkül.
- A terméket ne használja, ha valamilyen sérülést állapít meg rajta.
- Ha a fényforrás elérte élettartamának végét, a lámpát a helyi szelektív hulladékgyűjtési előírásoknak megfelelően juttassa hulladékba. A LED-ek nem cserélhetők.

Kerülje a tűz- és sérülésveszélyt

- Üzemelés közben ne nézzen közelről a fényforrásba.
- Ne nézzen optikai műszerekkel a fényforrásba.
- Ne fedje le a lámpát, ill. a hálózati adaptert kendőkkel, függönyökkel vagy más tárgyakkal, és tartson távolságot más, gyúlékony anyagoktól. Ügyeljen a levegő megfelelő keringetésére és az elegendő távolságra a lámpa körül. A túlzott hőképződés tűzveszélyt okozhat.
- Ne használja a terméket hőforrás közelében, mint például fűtőtestek vagy más olyan készülékek közelében, amelyek hőt adnak le!
- Ne dobja a terméket tűzbe és ne tegye ki magas hőmérsékletnek.
- Úgy helyezze el az USB csatlakozókábelt, hogy abba ne lehessen megbotlani.

Így jár el helyesen

- Úgy szerelje fel a lámpát, hogy az védve legyen a szennyeződésektől és a túlzott hőtől.
- Legyen mindig figyelmes! Mindig ügyeljen arra, hogy mit tesz, és mindig a józan ész szerint cselekedjen. Semmi esetben se használja a lámpát, ha Ön nem tud odafigyelni vagy nem érzi jól magát.
- Használat előtt mindig tanulmányozza az ebben az útmutatóban található utasításokat és képeket, valamint magát a terméket.

Biztonsági tudnivalók elemek / akkuk használatához

- **ÉLETVESZÉLY!** Az elemeket / akkukat tartsa távol a gyermekektől. Lenyelés esetén azonnal forduljon orvoshoz!
- **FIGYELEM!** Az akku nem cserélhető. Ha elhasználódott, az egész lámpát ártalmatlanítani kell.
- **ROBBANÁSVESZÉLY!** A nem tölthető elemeket tilos újra feltölteni. Az akkukat nem szabad rövidre zárni és/vagy felnyitni sem. Ennek következménye túlmelegedés, tűzveszély vagy robbanás is lehet.
- Az akkumulátor szakszerűtlen használata esetén, a kifolyt akkumulátor folyadék miatt robbanásveszély vagy marás veszélye áll fenn.
- Ne dobja az akkumulátorokat tűzbe. Felrobbanhatnak és mérgező gázok keletkezhetnek.
- Soha ne zárja az akkumulátorokat rövidre, ne szedje szét őket.
- Az akkumulátort normál szobahőmérsékleten (kb. 20° C) töltse fel. A töltéshez csak SELV érintésvédelemmel ellátott hálózati dugó használjon!
- Távolítsa el az akkukat, ha azok lemerültek, vagy ha a terméket hosszabb ideig nem használja.
- Nem azonos akkumulátor típusokat vagy különböző szintre feltöltött akkumulátorokat nem szabad együtt használni.

● Folyadék kifolyásának veszélye az elemekből / akkukból

- Ne tegye ki az elemeket / akkukat szélsőséges körülményeknek és hőmérsékletnek, pl. fűtőtestek / közvetlen napsugárzás hatásának.
- Kerülje a szembe jutást, illetve a bőrrel és nyálkahártyákkal való érintkezést! Az elemfolyadékkal való érintkezés esetén az érintett helyeket azonnal mossa le bőséges tiszta vízzel, és haladéktalanul forduljon orvoshoz!
- **VISELJEN VÉDŐKESZTYŰT!** A kifolyt vagy sérült elemek / akkuk bőrrel való érintkezése marási sérüléseket okozhat. Ezért ilyen esetben viseljen megfelelő védőkesztyűt.
- Az elemek kifolyása esetén - a további rongálódások elkerülése végett - azonnal távolítsa el őket a termékből.

● Első üzembe helyezés előtt

Figyelem: Óvatosan vegye ki a terméket a csomagolásból, és távolítson el minden csomagolóanyagot.

- Ellenőrizze, hogy a csomag tartalma teljes-e.
- Ellenőrizze, hogy az akkumulátoros, LED-es lámpán 1 és az USB-töltőkábelen 5 nincsenek-e külső károsodások. Ha igen, akkor ne használja a terméket. Forduljon a forgalmazóhoz a megadott szervizadatok segítségével.

- Tartsa a csomagolást gyermekektől távol. A csomagolóanyaggal való játék során fulladásveszély áll fenn!

Összeszerelés

Figyelem: A csomagolóanyagot teljesen távolítsa el.
- Fogja a gömbcsuklós tartót [3] és a ragasztópárnát [4]. Ragassza a ragasztópárnát [4] a tartó aljára [3] és húzza le a védőcsíkot (lásd C. képet).
- Most ragassza a tartót a kívánt helyre. A biztos tartás érdekében ellenőrizze, hogy a felület, amelyre ragasztani kíván, száraz, sima és zsírmentes-e.
- Az erős tartás érdekében várjon 24 órát és ezután rögzítse az akkumulátoros mágneses lámpát [1] a házba beépített mágnesek [8] segítségével a tartóra [3] (lásd a B képet).

Figyelem: A ragasztópárna eltávolításakor a felületen károsodások keletkezhetnek. Erre nem vállalunk felelősséget! Az akkumulátor újratöltéséhez a termék egyszerűen levehető a tartóról [3] (lásd a B képet).

Akkumulátor feltöltése

ÁRAMÜTÉS VESZÉLYE!
Az akkumulátoros, LED-es lámpát [1] csak száraz beltéri helyiségekben és csak SELV érintésvédelemmel ellátott hálózati dugóval töltse fel. Az akkumulátoros, LED-es lámpa [1] első használata előtt, kérjük, teljesen töltse fel az akkumulátort. Ehhez használja a lámpával együtt szállított USB-töltőkábelt [5] (lásd az A képet).
- Csatlakoztassa a lámpával együtt szállított USB-töltőkábelt [5] a lámpán lévő micro-USB porthoz [6].
- A feltöltéshez csatlakoztassa az USB-töltőkábelt [5] a egy USB hálózati adapterhez (5 V ⎓, max. 1 A).
- Dugja be az USB hálózati adaptert a konnektorba.
- A töltési idő kb. 3-4 óra. Amíg az akkumulátoros, LED-es lámpa [1] nincs teljesen feltöltve, a piros töltésjelző lámpa [7] világít. Ha az akkumulátoros, LED-es lámpa [1] teljesen fel van töltve, a zöld töltésjelző lámpa [7] világít. Ekkor húzza ki az USB hálózati adaptert a konnektorból és húzza ki az USB-töltőkábelt [5]/akkumulátoros, LED-es lámpát [1].

Akkumulátoros fali lámpa BE/KI

- Az érintőszenzorral [9] a terméket be és ki lehet kapcsolni, és a világítás funkciót lehet meghatározni.
- Kapcsolja be a lámpákat az érintőszenzor [9] kb. 2 másodpercig történő nyomva tartásával.
- A fényerő fokozat módosításához koppintson röviden az érintőszenzorra [9]. Három fényerő fokozat közül választhat (20%, 50%, 100%).
- A színhőmérséklet módosításához koppintson kb. 2 másodpercig az érintőszenzorra [9].
- Az akkumulátoros, LED-es fali lámpát [1] három színhőmérsékletre lehet beállítani: melegfehér, természetes fehér és hidegfehér.
- Maximális világítási idő optimális feltöltés és a legalacsonyabb fényerő fokozat esetén: kb. 12 óra.
- Maximális világítási idő optimális feltöltés és a legmagasabb fényerő fokozat esetén: kb. 2 óra.
- Kapcsolja ki a lámpát [1] az érintőszenzor [9] többszöri megérintésével.

Tisztítás és tárolás

- Kapcsolja ki a terméket az érintőszenzor [9] megérintésével, ha a terméket már nem használja és tárolni kívánja.
- Rendszeresen ellenőrizze a terméket, hogy nem szennyezett-e. A termék zavartalan működése érdekében távolítsa el ezeket.
- A tisztításhoz száraz, szöszmentes kendőt használjon. Makacs szennyeződések esetén enyhén nedvesítse be a kendőt.
- Ha nem használja a terméket, száraz helyen, a csomagolásban tárolja.

Hibaelhárítás

● = Hiba
◉ = Ok
○ = Megoldás

● = A termék nem világít.
◉ = Az akkumulátort fel kell tölteni.
○ = Töltse fel az akkumulátoros, LED-es lámpát a micro-USB porton keresztül a vele együtt szállított USB-töltőkábel segítségével. A töltési idő kb. 3-4 óra.

● = A töltésjelző lámpa a töltési folyamat során nem világít.
◉ = Az akkumulátoros LED-es lámpának nincs áramellátása.
○ = Kérjük, ellenőrizze, hogy a hálózati adapter és az USB-töltőkábel helyesen van-e bedugva.

Hulladékként ártalmatlanítás

Vegye figyelembe a csomagolóanyagok jelöléseit a hulladékok szétválasztásánál, ezeket rövidítések (a) és számok (b) jelölik az alábbi jelentéssel:
1–7: Műanyagok
20–22: Papír és karton
80–98: Kompozit anyagok

Az elhasznált termék hulladékba juttatásának lehetőségeiről érdeklődjön a helyi önkormányzatnál.

A termék és a csomagolóanyagok újrahasznosíthatók, kérjük szelektíven vezesse a hulladékkezelő rendszerekbe. A Triman logó csak Franciaországra érvényes.

Elhasznált termékét környezetvédelmi okokból ne dobja háztartási hulladékba, hanem juttassa szelektív hulladékgyűjtő rendszerbe. A gyűjtőhelyekről és a nyitvatartási időkről érdeklődjön az illetékes önkormányzatnál.

A hibás vagy elhasznált akkumulátorokat a 2006/66/EK sz. irányelv, valamint annak módosításai szerint kell szelektív hulladékgyűjtőbe juttatni. Az akkukat és / vagy a terméket a kijelölt gyűjtőhelyeken adja le.

Környezeti károk az akkumulátorok helytelen hulladékba juttatásából eredően!
Az akkumulátorokat tilos a háztartási hulladékba juttatni. Mérgező nehézfémeket*) tartalmazhatnak és szelektív hulladékkezelést igényelnek. A készülékbe nem fixen beépített elemeket és akkukat a hulladékba helyezés előtt el kell távolítani, és külön kell ártalmatlanítani. Kérjük, az elemeket és akkukat csak lemerült állapotban leadni. Lehetőség szerint ne egyszer használatos, hanem újratölthető elemeket használjon.
*) jelölés: Cd = kadmium, Hg = higany, Pb = ólom

Garancia

Tisztelt Vásárlónk!
Erre a termékre a vásárlás dátumától számítva 3 év garanciát nyújtunk. A termék hiányosságai esetén Önt törvényes jogok illetik meg az eladóval szemben. Ezeket a törvényes jogokat az alábbiakban bemutatott garanciánk nem korlátozza.

Garanciafeltételek
A garanciális időtartam a vásárlás dátumától kezdődik. Kérjük, gondosan őrizze meg az eredeti pénztárblokkot. A bizonylat a vásárlás igazolásához szükséges. Ha a termék vásárlásának dátumától számítva 3 éven belül anyag- vagy gyártási hiba lép fel, akkor a terméket - választásunk szerint - ingyenesen javítjuk, cseréljük vagy a vételárat visszatérítjük. A garancia érvényesítésének feltétele, hogy a három éves határidőn belül a hibás készüléket és a vásárlási bizonylatot (pénztárblokkot) be kell mutatni, és írásban röviden meg kell adni a hiba jellegét, valamint annak keletkezési idejét. Ha a hibát a nyújtott garancia lefedi, akkor Ön egy javított vagy egy új terméket kap vissza. A termék javításával vagy cseréjével nem kezdődik új garanciaidőszak.

Garanciaidőszak és törvény szerinti hibaelhárítás
A garanciaidőszakot a garancia érvényesítése nem hosszabbítja meg. Ez a cserélt és a javított termékekre is érvényes. Az esetleges, már a vásárláskor fennálló sérüléseket és hiányosságokat haladéktalanul a kicsomagolás után jelenteni kell. A garanciaidőszak lejárta után felmerülő javítási igények díjkötelesek.

Garancia terjedelme
A készüléket szigorú minőségi irányelvek szerint, nagy gondossággal gyártottuk, és kiszállítás előtt alapos ellenőrzésnek vetettük alá. A garancia anyag- és gyártási hibákra vonatkozik. A garancia nem terjed ki olyan termékrészekre, amelyek ki vannak téve a szokásos elhasználódásnak, és ezért kopó alkatrésznek számítanak, ill. a törékeny elemek sérüléseire, pl.: kapcsoló, akkumulátor vagy üveg alkatrészek. A garancia nem érvényes a termék rongálódása, nem szakszerű használata vagy karbantartása esetén. A termék szakszerű használatához minden a kezelési útmutatóban szereplő utasítást pontosan be kell tartani. A felhasználási célokat és tevékenységeket, amelyektől a kezelési útmutató a felhasználót eltanácsolja vagy óva inti, feltétlenül kerülni kell. A termék csak magáncélú használatra és nem üzleti felhasználásra készült. A termékkel történő visszaélés vagy annak szakszerűtlen kezelése, erőszak alkalmazása vagy olyan beavatkozások esetén, amelyeket nem az engedélyezett szervizszolgálatunk végez, a garancia megszűnik.

A garancia érvényesítése
Hogy az Ön ügyét gyorsan fel tudjuk dolgozni, kérjük, tartsa be a következőket. **Figyelem:**
- Esetleges kérdéseihez készítse elő a vásárlást igazoló bizonylatot és a cikkszámot (pl.: IAN 123456).
- A cikkszámot a termék típustábláján, a gravírozott feliraton, az útmutató címoldalán (balra lent) vagy a termék elülső vagy hátoldali címkéjén találja.
- Amennyiben működési hiba vagy egyéb hiányosságok lépnek fel, először a lent megadott szervizhez forduljon telefonon vagy e-mailben.
- A hibásként regisztrált terméket aztán a pénztári bizonylat (pénztárblokk) mellékelésével és a hiba valamint a hiba keletkezési idejének leírásával postaköltség nélkül elküldheti az Önnek megadott szerviz címére.

Szerviz

(HU)
Szerviz Magyarország
Tel.: 00800 80040044
E-Mail: administration@mynetsend.de

IAN 456080_2304

Esetleges kérdéseihez tartsa magánál igazolásképpen a vásárlási nyugtát és a cikkszámot (pl. IAN 123456).

A használati utasítás aktuális változatát itt találja meg: www.citygate24.de

A **www.lidl-service.com** oldalról ezt és sok további kézikönyvet, termékvideót és telepítő szoftvert tölthet le.
A címoldalon lévő QR kód beolvasásával közvetlenül a Lidl szervizoldalára (www.lidl-service.com) jut és a cikkszám (IAN) 123456_7890 megadásával megnyithatja a teljes kezelési útmutatót.

(PL)

Akumulatorowa lampa ścienna LED

Wstęp

Gratulujemy zakupu nowego produktu. Nasz produkt jest wyrobem wysokiej jakości. Uważnie przeczytać całą niniejszą instrukcję obsługi. Stanowi ona nieodłączną część produktu i zawiera istotne informacje dotyczące uruchamiania oraz użytkowania produktu. Zawsze przestrzegać uwag dotyczących bezpieczeństwa. W razie pytań lub wątpliwości związanych z użytkowaniem produktu zapraszamy do kontaktu ze sprzedawcą lub placówką serwisową. Instrukcję starannie przechowywać i w razie potrzeby przekazać innym użytkownikom.

Objaśnienie symboli

Przeczytać instrukcję obsługi!
Data publikacji instrukcji obsługi (miesiąc/rok)
Data produkcji (miesiąc/rok)
Napięcie stałe
Zagrożenie życia i niebezpieczeństwo wypadku niemowląt i dzieci!
Przestrzegać komunikatów ostrzegawczych i uwag dotyczących bezpieczeństwa!
Niebezpieczeństwo wybuchu!
Nosić rękawice ochronne!
Ten symbol wskazuje, że produkt wykorzystuje bardzo niskie napięcie znamionowe (SELV/PELV) – klasa ochronności III.
Produkt nie nadaje się do oświetlania pomieszczeń.
Do użytku wyłącznie w pomieszczeniach.
Strumień świetlny
Universal Serial Bus (USB)
LED nie nadają się do wymiany.
Opakowanie i produkt poddać ekologicznej utylizacji!
Szkody środowiskowe związane z nieprawidłową utylizacją baterii/akumulatorów!
Opakowanie z drewna mieszanego z certyfikatem FSC
Umieszczając znak CE producent deklaruje, że produkt spełnia wymogi dyrektyw europejskich.

Użytkowanie zgodne z przeznaczeniem

Akumulatorowa lampa ścienna LED jest wyjątkowo łatwa w użytkowaniu i obsłudze. Produkt pozwala oświetlać ciemne zakamarki, w szczególności w miejscach, w których źródło prądu nie jest bezpośrednio dostępne. Z lampy nie wolno korzystać podczas ładowania. Dozwolone jest wyłącznie takie użytkowanie artykułu, które zostało opisane w niniejszej instrukcji obsługi. Każde inne zastosowanie jest niezgodne z przeznaczeniem i może prowadzić do szkód materialnych, a nawet uszczerbku na zdrowiu. Urządzenie nie zostało zaprojektowane do zastosowań komercyjnych i przemysłowych. Do stosowania wyłącznie w pomieszczeniach. Produkt nie nadaje się do oświetlania pomieszczeń.

Zakres dostawy

1 akumulatorowa lampa ścienna LED
1 uchwyt przegubowy
1 pad samoprzylepny
1 kabel USB do ładowania
1 instrukcja obsługi

Opis części

[1]	Akumulatorowa lampa ścienna LED	[6]	Gniazdo wejścia – Micro USB
[2]	Diody LED	[7]	Wskaźnik ładowania
[3]	Uchwyt przegubowy	[8]	Magnes
[4]	Pad samoprzylepny	[9]	Przycisk dotykowy
[5]	Kabel USB do ładowania		

Dane techniczne

Model:	1214-W, 1214-B
Akumulator Li-Ion:	3,7V ⎓, 1500 mAh (niewymienny)
Źródło światła:	maks. 2,3 W
Czas ładowania:	ok. 3-4 godz.
Czas świecenia:	ok. 2-12 godz., zależnie od trybu pracy i mocy oświetlenia
Temperatura barwowa:	barwa ciepła biała (2700 K), barwa biała neutralna (4000 K), barwa zimna biała (5700 K)
Napięcie wejściowe gniazda USB:	5V ⎓, maks. 1 A, maks. 5 W
Wymiary:	ok. 4 x 7,5 x 8,9 cm (wraz z uchwytem)
Klasa ochronności:	III
Strumień świetlny:	ok. 150 lm

Uwagi dotyczące bezpieczeństwa

Uwagi dotyczące bezpieczeństwa

OSTRZEŻENIE!
ZAGROŻENIE ŻYCIA I NIEBEZPIECZEŃSTWO WYPADKU NIEMOWLĄT I DZIECI! Nie pozostawiać dzieci bez nadzoru w pobliżu opakowania. Niebezpieczeństwo udławienia się elementami opakowania. Dzieci często lekceważą niebezpieczeństwa. Akumulatorową lampę ścienną LED utrzymywać poza zasięgiem dzieci.
- Produktu wolno używać dzieciom od 8. roku życia i osobom o ograniczonych zdolnościach fizycznych, sensorycznych oraz umysłowych, jak również osobom niedoświadczonym i nieposiadającym odpowiedniej wiedzy, wyłącznie pod nadzorem i po udzieleniu instrukcji na temat bezpiecznego obchodzenia się z produktem oraz pod warunkiem zrozumienia zagrożeń z tym związanych. Dzieciom nie wolno bawić się produktem. Dzieciom nie wolno bez nadzoru czyścić i konserwować produktu.
- W razie stwierdzenia jakichkolwiek uszkodzeń produktu nie wolno używać.
- Po zakończeniu żywotności produkt poddać utylizacji zgodnej z obowiązującymi lokalnie przepisami. Diody LED nie nadają się do wymiany.

Unikać niebezpieczeństwa pożaru i obrażeń

- Nie spoglądać z niewielkiej odległości na świecące źródło światła.
- Nie spoglądać na źródło światła używając instrumentów optycznych.
- Lampy ani zasilacza sieciowego nigdy nie przykrywać ściereczkami, zasłonami ani innymi przedmiotami. Zachować bezpieczną odległość od innych łatwopalnych materiałów. Zapewnić odpowiednią cyrkulację powietrza i swobodny odstęp pomiędzy lampą i innymi obiektami. Nadmierne rozgrzanie może doprowadzić do pożaru.
- Nie używać produktu w pobliżu źródeł ciepła, np. kaloryferów i innych urządzeń, które emitują ciepło!
- Nie wrzucać produktu do ognia i nie narażać go na oddziaływanie wysokich temperatur.
- Przewód przyłączeniowy USB układać w taki sposób, aby nie stwarzał zagrożenia potknięciem.

Prawidłowe postępowanie

- Lampę montować w taki sposób, aby była chroniona przed brudem i nadmiernym nagrzewaniem.
- Zawsze zachowywać odpowiednią ostrożność! Zawsze zwracać uwagę na to, co robi się w danej chwili i kierować się zdrowym rozsądkiem. Nigdy nie używać lampy w stanie rozkojarzenia lub złego samopoczucia.
- Przed użyciem trzeba się zapoznać ze wszystkimi instrukcjami i ilustracjami zawartymi w niniejszej instrukcji obsługi oraz samym produktem.

Uwagi dotyczące bezpieczeństwa baterii/akumulatorów

- **ZAGROŻENIE ŻYCIA!** Baterie/akumulatory utrzymywać poza zasięgiem dzieci. W razie połknięcia bezzwłocznie skontaktować się z lekarzem!
- **INFORMACJA!** Akumulator nie nadaje się do wymiany. W przypadku zużycia konieczne jest zutylizowanie całej lampy.
- **NIEBEZPIECZEŃSTWO WYBUCHU!** Nigdy nie ładować baterii nieprzeznaczonych do ładowania. Nie zwierać biegunów akumulatora i/albo nie podejmować prób jego otwierania. Działania takie mogą doprowadzić do przegrzania, pożaru lub wybuchu.
- Niewłaściwe użytkowanie akumulatorów zwiększa niebezpieczeństwo wybuchu lub oparzeń chemicznych związanych z wyciekiem elektrolitu.
- Akumulatorów nie wrzucać do ognia. Niebezpieczeństwo wybuchu lub emisji szkodliwych oparów.
- Nie demontować i nie zwierać biegunów akumulatorów.
- Akumulator ładować w normalnej temperaturze pokojowej (ok. 20°C). Do ładowania używać wyłącznie bezpiecznej wtyczki sieciowej SELV!
- Po rozładowaniu oraz w przypadku dłuższej przerwy w użytkowaniu produktu wyjąć akumulatory z produktu.
- Nie stosować akumulatorów niejednakowego typu ani akumulatorów o różnym stopniu naładowania.

Niebezpieczeństwo wycieku elektrolitu z baterii/akumulatorów

- Unikać narażania baterii/akumulatorów na oddziaływanie ekstremalnych warunków oraz temperatur, np. ze strony grzejników lub wskutek bezpośredniej ekspozycji na promienie słoneczne.
- Unikać kontaktu ze skórą, oczami i błonami śluzowymi! Miejsca, które miały kontakt z elektrolitem natychmiast przepłukać dużą ilością czystej wody, a następnie bezzwłocznie skontaktować się z lekarzem!
- **NOSIĆ RĘKAWICE OCHRONNE!** Elektrolit wyciekający z uszkodzonych baterii/akumulatorów może w kontakcie ze skórą powodować oparzenia chemiczne. Dlatego w razie wycieku elektrolitu zawsze nosić odpowiednie rękawice ochronne.
- Aby uniknąć uszkodzeń, w razie wycieku elektrolitu bezzwłocznie usunąć baterię z produktu.

Przed pierwszym uruchomieniem

Informacja: Ostrożnie wyjąć produkt z opakowania i usunąć wszystkie elementy opakowania.
- Sprawdzić, czy zestaw jest kompletny.
- Sprawdzić, czy akumulatorowa lampa ścienna LED [1] i kabel USB do ładowania [5] nie wykazują widocznych uszkodzeń zewnętrznych. W razie stwierdzenia uszkodzeń, produktu nie wolno używać. Skontaktować się z dystrybutorem pod podanym adresem serwisu.
- Opakowanie przechowywać w miejscu niedostępnym dla dzieci. Zabawa opakowaniem stwarza niebezpieczeństwo udławienia się!

Montaż

Informacja: Usunąć wszystkie elementy opakowania.
- Wyjąć uchwyt przegubowy [3] i pad samoprzylepny [4]. Pad samoprzylepny [4] nakleić na spód uchwytu [3] i zdjąć pasek zabezpieczający (patrz rys. C).
- Przykleić uchwyt w wybranym miejscu. Aby zapewnić prawidłowe zamocowanie elementu, podłoże musi być suche, gładkie i odtłuszczone.
- Dla zapewnienia odpowiedniego zamocowania odczekać 24 godziny, a następnie zamocować akumulatorową lampę ścienną LED [1] za pomocą magnesu [8] zintegrowanego w uchwycie [3] (patrz rys. B).

Informacja: Podczas usuwania padu samoprzylepnego powierzchnia może ulec uszkodzeniu. Firma nie ponosi za to odpowiedzialności! Aby naładować akumulator wystarczy zdjąć produkt z uchwytu [3] (patrz rys. B).

Ładowanie akumulatora

NIEBEZPIECZEŃSTWO PORAŻENIA PRĄDEM ELEKTRYCZNYM!
Akumulatorową lampę ścienną LED [1] wolno ładować wyłącznie w suchych pomieszczeniach, używając do tego celu bezpiecznej wtyczki sieciowej SELV. Przed pierwszym użyciem akumulatorowej lampy ściennej LED [1] całkowicie naładować akumulator. Do tego celu używać wyłącznie dostarczonego w zestawie kabla USB do ładowania [5] (patrz rys. A).
- Dostarczony w zestawie kabel USB do ładowania [5] podłączyć do gniazda Micro USB [6] lampy.
- Na czas ładowania kabel USB do ładowania [5] podłączyć do zasilacza sieciowego USB (5 V ⎓, maks. 1 A).
- Zasilacz sieciowy USB podłączyć do gniazdka elektrycznego.
- Czas ładowania akumulatora wynosi ok. 3-4 godz. Do momentu pełnego naładowania akumulatorowej lampy ściennej LED [1] wskaźnik ładowania [7] świeci na czerwono. Po uzyskaniu pełnego naładowania lampy [1] wskaźnik ładowania [7] świeci na zielono. Wyjąć zasilacz sieciowy USB z gniazdka elektrycznego i odłączyć kabel USB do ładowania [5] od akumulatorowej lampy ściennej LED [1].

Akumulatorowa lampa ścienna LED – włączanie i wyłączanie

- Za pomocą przycisku dotykowego [9] można włączyć/wyłączyć produkt i zdefiniować funkcję oświetleniową.
- Włączyć lampę naciskając przycisk dotykowy [9] i przytrzymując go przez ok. 2 s.
- Aby zmienić moc oświetlenia wystarczy krótko dotknąć przycisku dotykowego [9]. Użytkownik ma do wyboru trzy stopnie jasności (20%, 50%, 100%).
- Aby zmienić temperaturę barwową nacisnąć przycisk dotykowy [9] i przytrzymać go przez ok. 2 s.
- Akumulatorowa lampa ścienna LED [1] oferuje trzy różne ustawienia temperatury barwowej: ciepła biała, neutralna biała i zimna biała
- Maksymalny czas świecenia przy optymalnym naładowaniu i najniższej mocy oświetleniowej wynosi ok. 12 godz.
- Maksymalny czas świecenia przy optymalnym naładowaniu i najwyższej mocy oświetleniowej wynosi ok. 2 godz.
- Kilkukrotne naciśnięcie przycisku dotykowego [9] powoduje wyłączenie lampy [1].

Czyszczenie i przechowywanie

- Przed rozpoczęciem przechowywania i dłuższym nieużywaniem wyłączyć produkt naciskając przycisk dotykowy [9].
- Regularnie sprawdzać produkt pod kątem zanieczyszczeń. Aby zapewnić bezusterkowe działanie produktu, bezzwłocznie usuwać odkryte zabrudzenia.
- Do czyszczenia używać wyłącznie suchej, niekłaczącej szmatki. W przypadku intensywnych zabrudzeń szmatkę można lekko zwilżyć.
- Nieużywany produkt przechowywać w suchym miejscu, w opakowaniu.

Usuwanie usterek

● = Usterka
◉ = Przyczyna
○ = Rozwiązanie

● = Produkt nie świeci.
◉ = Konieczne jest naładowanie akumulatora.
○ = Naładować akumulatorową lampę ścienną LED używając do tego celu gniazda Micro USB oraz dołączonego kabla USB do ładowania. Czas ładowania akumulatora wynosi ok. 3-4 godz.

● = Wskaźnik ładowania nie świeci się podczas ładowania.
◉ = Akumulatorowa lampa ścienna LED nie jest zasilana.
○ = Sprawdzić, czy zasilacz sieciowy USB oraz kabel USB do ładowania są prawidłowo połączone.

Utylizacja

Segregując odpady zwracać uwagę na oznakowanie materiałów opakowaniowych. Użyte skróty (a) oraz liczby (b) mają następujące znaczenie:
1-7: tworzywa sztuczne
20-22: papier i tektura
80-98: materiały kompozytowe

Informacji dotyczących możliwości utylizacji zużytego produktu udzielają organy administracji gminnej lub komunalnej.

Produkt i opakowanie nadają się do recyklingu. Aby ułatwić dalsze przetwarzanie, przed przekazaniem do utylizacji posegregować odpady. Logo Triman obowiązuje wyłącznie na terenie Francji.

Ze względu na ochronę środowiska zużytego produktu nie wolno wyrzucać razem z odpadami komunalnymi. Trzeba go przekazać do utylizacji zgodnej z obowiązującymi przepisami. Informacji dotyczących punktów odbioru zużytego sprzętu oraz ich godzin otwarcia udzielają odpowiednie organy administracji publicznej. Zużyty sprzęt może mieć szkodliwy wpływ na środowisko i zdrowie ludzi z uwagi na potencjalną zawartość niebezpiecznych substancji, mieszanin oraz części składowych. Gospodarstwo domowe spełnia ważną rolę w przyczynianiu się do ponownego użycia i odzysku surowców wtórnych, w tym recyklingu zużytego sprzętu. Na tym etapie kształtuje się postawy, które wpływają na zachowanie wspólnego dobra jakim jest czyste środowisko naturalne.

Uszkodzone i zużyte akumulatory trzeba poddawać recyklingowi zgodnemu z dyrektywą 2006/66/WE z późniejszymi zmianami. Akumulatory i/albo produkt zwrócić do odpowiedniego punktu odbioru zużytych urządzeń.

Szkody środowiskowe związane z nieprawidłową utylizacją akumulatorów!
Akumulatorów nie wyrzucać razem z odpadami komunalnymi. Mogą one zawierać toksyczne metale ciężkie*) i podlegają utylizacji odpowiedniej dla odpadów specjalnych. Baterie i akumulatory, które nie są na stałe zamontowane w urządzeniu, trzeba przed utylizacją wyjąć z urządzenia i poddać oddzielnej utylizacji. Utylizacji wolno poddawać wyłącznie rozładowane baterie i akumulatory! W miarę możliwości zamiast jednorazowych baterii wybierać akumulatory.
*) oznaczone symbolami: Cd = kadm, Hg = rtęć, Pb = ołów

Gwarancja

Drodzy Klienci,
począwszy od daty zakupu urządzenie jest objęte 3-letnią gwarancją. W przypadku stwierdzenia wad produktu konsumentowi przysługują ustawowe prawa, których można dochodzić od sprzedawcy. Przedstawiona poniżej gwarancja w żaden sposób nie narusza praw wynikających z obowiązujących przepisów.

Warunki gwarancji
Okres gwarancyjny zaczyna bieg w dniu zakupu. Proszę zachować paragon. Jest on wymagany jako potwierdzenie dokonania zakupu. W razie wystąpienia – w ciągu trzech lat od daty zakupu – wady materiałowej lub produkcyjnej urządzenia nasza firma podejmie decyzję, czy dokonać bezpłatnej naprawy wadliwego produktu, jego wymiany lub zwrotu kosztów zakupu. Świadczenie gwarancyjne wymaga dla swej skuteczności przedłożenia w ciągu trzech lat od daty zakupu wadliwego urządzenia oraz dowodu sprzedaży (paragonu) i krótkiego pisemnego opisu, na czym polega wada i kiedy wystąpiła. Jeśli wada jest objęta naszą gwarancją, wyślemy do Państwa naprawiony lub nowy produkt. Przeprowadzenie naprawy lub wymiana urządzenia na nowe nie rozpoczynają biegu nowego okresu gwarancyjnego.

Okres gwarancji i prawne roszczenia z tytułu wad
Okres gwarancji nie jest przedłużany przez rękojmię. Dotyczy to również części wymienianych i naprawianych. Wszelkie uszkodzenia lub wady stwierdzone już przy zakupie trzeba zgłaszać natychmiast po rozpakowaniu produktu. Po upływie okresu gwarancyjnego naprawy wykonuje się odpłatnie.

Zakres gwarancji
Urządzenie zostało wyprodukowane z zachowaniem należytej staranności, zgodnie z surowymi wytycznymi jakościowymi oraz dokładnie sprawdzone przed dostawą. Usługa gwarancyjna obejmuje usunięcie wad materiałowych lub produkcyjnych. Niniejsza gwarancja nie obejmuje części produktu, które podlegają normalnemu zużyciu i które należy postrzegać jako materiały eksploatacyjne, oraz uszkodzeń elementów łatwo ulegających uszkodzeniom mechanicznym, np. przełączniki, akumulatory lub elementy szklane. Roszczenia gwarancyjne wygasają, jeżeli produkt jest zniszczony, był używany nieprawidłowo lub poddawany nieodpowiedniej konserwacji. Aby prawidłowo użytkować produkt, trzeba dokładnie przestrzegać wszystkich wskazówek zawartych w instrukcji obsługi. Za wszelką cenę należy unikać zastosowań i działań, które są odradzane lub przed którymi nie przestrzega się w instrukcji obsługi. Produkt jest przeznaczony wyłącznie do użytku prywatnego i nie wolno go używać do celów komercyjnych. Gwarancja traci ważność w przypadku niewłaściwego użytkowania i nieprawidłowej obsługi, użycia siły i manipulacji, które nie zostały przeprowadzone autoryzowaną placówką serwisową.

Realizacja roszczeń gwarancyjnych
Aby zapewnić szybkie rozpatrzenie wniosku, prosimy o przestrzeganie następujących **zasad:**
- Przed zgłoszeniem zapytania przygotować paragon kasowy stanowiący potwierdzenie zakupu oraz odpowiedni nr artykułu (np. IAN 123456).
- Numer artykułu można znaleźć na tabliczce znamionowej produktu, na grawerunku na produkcie, na stronie tytułowej instrukcji obsługi (na dole po lewej stronie) lub na naklejce z tyłu lub na spodzie produktu.
- W przypadku wystąpienia usterek działania lub innych usterek, najpierw skontaktować się telefonicznie lub mailowo, z serwisem, którego adres znajduje się poniżej.
- Następnie produkt uznany za wadliwy można nieodpłatnie wysłać na podany adres serwisu. Do przesyłki trzeba załączyć dowód zakupu (paragon) i krótki opis wady oraz czasu jej wystąpienia.

Zgodnie z Kodeksem Cywilnym art. 581 §1 wraz z wymianą urządzenia lub ważnej części czas gwarancji rozpoczyna się na nowo.

Serwis

(PL)
Serwis Polska
Tel.: 00800 80040044
E-Mail: administration@mynetsend.de

IAN 456080_2304

Przed zgłoszeniem zapytania przygotować paragon kasowy stanowiący potwierdzenie zakupu oraz odpowiedni nr artykułu (np. IAN 123456).

Aktualną wersję instrukcji obsługi można znaleźć pod adresem: www.citygate24.de

Pod adresem **www.lidl-service.com** można pobrać wiele innych instrukcji obsługi, filmów produktowych oraz oprogramowanie instalacyjne.
Kod QR, który znajduje się na stronie tytułowej, pozwala przejść bezpośrednio na stronę serwisu Lidl (www.lidl-service.com), gdzie po wpisaniu numeru artykułu (IAN) 123456_7890 można otworzyć odpowiednią instrukcję obsługi.

(DK)

Batteridreven LED væglampe

Indledning

Vi ønsker dig tillykke med købet af dit nye produkt. Du har dermed valgt et førsteklasses produkt. Du bedes læse denne instruktionsbog helt og grundigt igennem. Denne instruktionsbog hører til dette produkt og indeholder vigtige henvisninger til opstart og håndtering. Vær altid opmærksom på alle sikkerhedsanvisninger. Hvis du har spørgsmål eller er usikker i forhold til håndtering af produktet, bedes du kontakte din forhandler eller vores kundeservice. Du bedes opbevare denne instruktionsbog og eventuelt videregive den til tredjemand.

Tegnforklaring

Læs instruktionsbogen!
Instruktionsbogen er udgivet (måned/år)
Produktionsdato (måned/år)
Jævnspænding
Livsfare og fare for ulykker for småbørn og børn!
Overhold advarsler og sikkerhedsanvisninger!
Eksplosionsfare!
Bær beskyttelseshandsker!
Dette symbol betyder, at produktet arbejder med lavspænding (SELV / PELV) (beskyttelsesklasse III).
Ikke egnet til indendørs belysning
Kun til indendørs brug
Lysstrøm
Universal Serial Bus (USB)
LED-pærerne kan ikke udskiftes.
Emballage og produkt bortskaffes miljøvenligt!
Miljøskader ved forkert bortskaffelse af batterierne/akkumulatorerne!
Emballage af FSC-certificeret blandingstræ
Med CE-mærkningen bekræfter producenten, at dette produkt overholder de gældende europæiske direktiver.

Forskriftsmæssig anvendelse

Akku-LED-væglampen er konstrueret meget brugervenligt og er nem at anvende. Produktet muliggør en oplysning i dårligt oplyste rum, specielt der hvor der ikke er direkte strømudtag. Lampen må ikke anvendes under ladeprocessen. Produktet må kun anvendes sådan, som det beskrives i denne vejledning. Enhver anden anvendelse betragtes som ikke forskriftsmæssig og kan medføre materielle skader eller endda personkvæstelser. Produktet er ikke beregnet til erhvervsmæssig eller industriel anvendelse. Kun egnet til anvendelse indendørs. Ikke egnet til indendørs belysning.

Leveringsomfang

1x akku-LED-væglampe
1x kugleleds-holder
1x klæbepude
1x USB-ladekabel
1 x instruktionsbog

Delbeskrivelse

[1]	Akku-LED-væglampe	[6]	Indgang mikro-USB-stik
[2]	LED-pærer	[7]	Ladeindikation
[3]	Kugleleds-holder	[8]	Magnet
[4]	Klæbepude	[9]	Touch-sensor
[5]	USB-ladekabel		

Tekniske data

Modelnummer:	1214-W, 1214-B
Li-ion-batteri:	3,7V ⎓, 1500 mAh (kan ikke udskiftes)
Lysarmatur:	maks. 2,3 W
Opladningstid:	ca. 3 til 4 h
Lysetid:	ca. 2 til 12 h afhængig af modus og lysstyrketrin
Farvetemperatur	Varm hvid (2700 K), neutral hvid (4000K), kold hvid (5700 K)
Indgangsspænding USB-stik:	5V ⎓, maks. 1 A, maks. 5 W
Dimensioner:	ca. 4 x 7,5 x 8,9 cm (inkl. holder)
Beskyttelsesklasse	III
Lysstrøm:	ca. 150 lm

Sikkerhedsanvisninger

Sikkerhedsanvisninger

ADVARSEL!
LIVSFARE OG FARE FOR ULYKKER FOR SMÅBØRN OG BØRN! Lad aldrig børn være uden opsyn med emballagematerialet. Der er fare for kvælning på grund af emballagematerialet. Børn undervurderer ofte risici. Hold altid børn på afstand af akku-væglampen.
- Dette produkt kan anvendes af børn fra 8 år og derover samt af personer med nedsatte fysiske, sensoriske eller mentale evner eller mangel på erfaring og kendskab, hvis de er under opsyn, eller hvis de er blevet instrueret i sikker anvendelse af produktet og forstår de deraf resulterede risici. Børn må ikke lege med produktet. Rengøring og brugervedligeholdelse må ikke foretages af børn uden opsyn.
- Anvend ikke produktet, hvis du konstaterer beskadigelser.
- Når lampens levetid er udløbet, skal lampen bortskaffes i henhold til de lokale bortskaffelsesbestemmelser. LED-pærerne kan ikke udskiftes.

Undgå fare for brand og kvæstelse

- Under anvendelsen må man ikke se ind i lysarmaturet på kort afstand.
- Se ikke ind i lyskilden med optiske instrumenter.
- Lampen eller netadapteren må ikke tildækkes med klude, gardiner eller andre genstande, og hold den på afstand af andre let brændbare materialer. Sørg for tilstrækkelig luftcirkulation og afstand rundt om lampen. En overdreven varmeudvikling kan medføre brandudvikling.
- Produktet må ikke anvendes i nærheden af varmekilder som for eksempel radiatorer eller andet udstyr, som afgiver varme!
- Produktet må ikke smides ind i åben ild og må ikke udsættes for høje temperaturer.
- Udlæg USB-forbindelseskablet således, at man ikke kan falde over det.

Sådan gør du det korrekt

- Lampen monteres således, at den er beskyttet mod forurening og for stærk opvarmning.
- Vær altid opmærksom! Pas altid på, hvad du gør, og forhold dig altid fornuftigt. Anvend under ingen omstændigheder lampen, hvis du er ukoncentreret eller føler dig dårligt tilpas.
- Forud for anvendelsen skal du sætte dig ind i alle anvisninger og illustrationer i denne instruktionsbog og i selve produktet.

Sikkerhedsanvisninger til batterier / akkumulatorer

- **LIVSFARE!** Hold batterier / akkumulatorer utilgængelige for børn. I tilfælde af slugning søges omgående læge!
- **HENVISNING!** Batteriet kan ikke udskiftes. Når det er tomt, skal hele lampen bortskaffes.
- **EKSPLOSIONSFARE!** Ikke-genopladelige batterier må aldrig genoplades. Batterier må ikke kortsluttes og/eller åbnes. Konsekvensen kan være overophedning, brandfare eller de kan eksplodere.
- Hvis du anvender batterier uhensigtsmæssigt, er der fare for eksplosioner eller ætsninger på grund af udløbende batterivæske.
- Smid aldrig batterier ind i åben ild. De kan eksplodere eller forårsage giftige dampe.
- Batterier må ikke skilles ad eller kortsluttes.
- Lad batteriet op ved normal rumtemperatur (ca. 20 °C). Anvend til opladning kun et SELV-sikkert strømstik!
- Tag batterierne ud, når de er tomme, eller hvis du ikke skal anvende produktet i længere tid.
- Uens batterityper eller forskelligt ladede batterier må ikke anvendes sammen.

Risiko for lækage på batterier / akkumulatorer

- Undgå ekstreme betingelser og temperaturer, som kan påvirke batterier / akkumulatorer, f.eks. radiatorer/direkte solstråler.
- Undgå kontakt med hud, øjne og slimhinder! I tilfælde af kontakt med batterisyre skylles de berørte steder straks med rigelige mængder rent vand, og der søges straks læge!
- **BÆR BESKYTTELSESHANDSKER!** Lækkende eller beskadigede batterier/akkumulatorer kan ved kontakt med huden forårsage ætsninger. Du bør i dette tilfælde derfor bære egnede beskyttelseshandsker.
- I tilfælde af lækkende batterier skal du straks fjerne disse fra produktet for at undgå beskadigelser.

Forud for første anvendelse

Henvisning: Tag produktet ud af emballagen og fjern alle emballagematerialer.
- Kontrollér, om leverancen er fuldstændig.
- Kontrollér akku-LED-væglampen [1] og USB-ladekablet [5] for eventuelle udvendige beskadigelser. Hvis dette er tilfældet, må du ikke anvende produktet. Henvend dig til forhandleren på den angivne serviceadresse.
- Emballagen skal opbevares utilgængelig for børn. Ved leg med emballagemateriale er der kvælningsfare!

Montage

Henvisning: Fjern emballagematerialet helt.
- Tag kugleleds-holderen [3] og klæbepuden [4]. Klæb klæbepuden [4] på holderens bund [3] og træk beskyttelsesstrimlen af (se fig. C).
- Klæb nu holderen på det ønskede sted. For at sikre, at den sidder godt fast, skal du kontrollere, om underlaget er tørt, glat og fedtfrit.
- Til et fast hold skal du vente 24 timer og derefter fastgøre akku-LED-væglampen [1] på holderen [3] ved hjælp af den magnet, som er integreret i kabinettet [8] (se fig. B).

Henvisning: Når klæbepuden fjernes, kan der opstå skader på overfladen. Vi tager ikke ansvar for dette! Til genopladning af batteriet kan produktet bare tages af holderen [3] (se fig. B).

Batteri oplades

FARE FOR ELEKTRISK STØD!
Akku-LED-væglampen [1] må kun oplades i tørre, indendørs rum og med et SELV-sikkert netstik. Inden du anvender akku-væglampen [1] første gang, skal du lade batteriet helt op. Til dette må du kun anvende det medleverede USB-ladekabel [5] (se fig. A).
- Forbind det medleverede USB-ladekabel [5] med mikro-USB-stikket [6] på lampen.
- Til opladning forbindes USB-ladekablet [5] med en USB-netadapter (5 V ⎓, maks. 1 A).
- Stik USB-netadapteren ind i stikkontakten.
- Opladningstiden er ca. 3 til 4 timer. Så længe akku-LED-væglampen [1] ikke er helt opladet, lyser ladeindikationen [7] rødt. Når lampen [1] er helt opladet, lyser ladeindikationen [7] grønt. Træk så USB-netadapteren ud af stikkontakten og adskil forbindelsen USB-ladekabel [5]/akku-LED-væglampe [1].

Akku-væglampe ON/OFF

- Med touch-sensoren [9] kan produktet tændes/og slukkes, og lysfunktionen kan indstilles.
- Tænd lampen ved at holde touch-sensoren [9] nede i ca. 2 sekunder.
- For at ændre lysstyrketrinnet skal du kortvarigt trykke på touch-sensoren [9]. Du kan vælge mellem tre lysstyrketrin (20 %, 50 %, 100 %).
- For at skifte farvetemperatur skal du trykke på touch-sensoren [9] i ca. 2 sekunder.
- Akku-LED-væglampen [1] kan indstilles på tre farvetemperaturer: Varm hvid, neutral hvid og kold hvid
- Maksimal lysetid ved optimal opladning og laveste lysstyrketrin: ca. 12 timer
- Maksimal lysetid ved optimal opladning og højeste lysstyrketrin: ca. 2 timer
- Sluk lampen [1] ved at berøre touch-sensoren [9] flere gange.

Rengøring og opbevaring

- Sluk produktet ved at berøre touch-sensoren [9], hvis du ikke anvender produktet og vil opbevare det.
- Kontrollér regelmæssigt produktet for snavs. Fjern dette for at sikre en fejlfri funktion af produktet.
- Til rengøring skal du kun anvende en tør, fnugfri klud. Ved genstridigt snavs kan du fugte kluden let.
- Når produktet ikke anvendes, skal det opbevares i emballagen på et tørt sted.

Fejludbedring

● = Fejl
◉ = Årsag
○ = Løsning

● = Produktet lyser ikke.
◉ = Batteriet skal oplades.
○ = Lad akku-LED-væglampen op via mikro-USB-stikket med det medleverede USB-ladekabel. Opladningstiden er ca. 3-4 timer.

● = Ladeindikationen lyser ikke under ladeprocessen.
◉ = Akku-væglampen har ingen strømtilførsel.
○ = Kontrollér venligst, om din netadapter og USB-ladekablet er sat korrekt i.

Bortskaffelse

Vær opmærksom på mærkning af emballagematerialerne ved affaldssortering, de er mærket med forkortelser (a) og numre (b) med følgende betydning:
1–7: Plast
20–22: Papir og pap
80–98: Kompositmaterialer.

Oplysning om muligheder for bortskaffelse af det udtjente produkt kan fås hos forvaltningen i din kommune eller by.

Produktet og emballagematerialerne er genanvendelige, bortskaf disse separat af hensyn til en bedre affaldsbehandling. Trimann-logoet gælder kun for Frankrig.

Når produktet er udtjent, må det af hensyn til miljøet ikke smides i dagrenovationen, men skal afleveres på en fagligt korrekt genbrugsplads. Du kan på din ansvarlige forvaltning få oplysninger om genbrugspladser og deres åbningstider.

Defekte eller tomme batterier skal genbruges i henhold til direktiv 2006 / 66 / EF og ændringer dertil. Aflevér batterier og / eller produktet på de tilbudte genbrugspladser.

Miljøskader ved forkert bortskaffelse af batterierne!
Batterier må ikke bortskaffes i dagrenovationen. De kan indeholde giftige tungmetaller*) og er underlagt behandling af specialaffald. Batterier og akkumulatorer, som ikke er fast indbygget i udstyret, skal fjernes forud for bortskaffelsen og bortskaffes separat. Batterier og akkumulatorer bedes kun afleveret i afladet tilstand! Anvend om muligt akkumulatorer i stedet for engangs-batterier.
*) mærket med: Cd = cadmium, Hg = kviksølv, Pb = bly

Garanti

Kære kunde. På dette produkt får du 3 års garanti fra købsdato. I tilfælde af mangler ved dette produkt har du lovmæssige rettigheder mod sælgeren af produktet. Disse lovmæssige rettigheder begrænses ikke af vores garanti, som er forklaret i det følgende.

Garantibestemmelser
Garantiperioden starter ved købsdato. Du bedes opbevare den originale kvittering godt. Denne kvittering er dit bevis for købet. Hvis en materiale- eller fabrikationsfejl opstår inden for 3 år fra købsdatoen af dette produkt, repareres eller udskiftes produktet af os - efter vores valg - gratis for dig, eller købsprisen erstattes. Denne garantiydelse forudsætter, at det defekte produkt og købsbeviset (kvittering) fremlægges, og at det skriftligt kort beskrives, hvori fejlen består, og hvornår den er opstået. Hvis defekten er dækket af vores garanti, får du det reparerede eller et nyt produkt retur. Ved reparation eller udskiftning af produktet påbegyndes ikke en ny garantiperiode.

Garantiperiode og lovmæssige mangelkrav
Garantiperioden forlænges ikke af garantiydelsen. Dette gælder også for udskiftede og reparerede dele. Skader og mangler, som eventuelt findes allerede ved købet, skal straks indberettes efter udpakning. Efter garantiperiodens udløb kan reparationer udføres mod beregning.

Garantidækning
Produktet er omhyggeligt fremstillet i henhold til strenge kvalitetsnormer og samvittighedsfuldt kontrolleret forud for levering. Garantidækningen gælder for materiale- eller fabrikationsfejl. Denne garanti dækker ikke produktdele, som er udsat for normal slitage og derfor kan anses for at være sliddele, eller beskadigelse af skrøbelige dele, f.eks. afbrydere, batterier, eller dele, som er fremstillet af glas. Denne garanti bortfalder, hvis produktet beskadiges, ikke anvendes eller vedligeholdes hensigtsmæssigt. Til en fagligt korrekt anvendelse af produktet skal alle anvisninger, som er anført i instruktionsbogen, nøje overholdes. Anvendelsesformål og handlinger, som frarådes i instruktionsbogen eller som advares imod, skal absolut undgås. Produktet er kun beregnet til privat brug og ikke til erhvervsmæssig anvendelse. Ved misbrug og ukyndig behandling, anvendelse af vold og ved indgreb, som ikke er foretaget af vores autoriserede serviceafdeling, bortfalder garantien.

Behandling af garantisager
For at sikre en hurtig behandling af din sag bedes du følge dette **henvisninger:**
- Du bedes ved alle forespørgsler holde kvittering og varenummer (f.eks. IAN 123456) klar som bevis for købet.
- Varenummeret kan ses på produktets typeskilt, en gravering på produktet, forsiden af din instruktionsbog (nederst til venstre) eller på mærkaten på produktets bag- eller underside.
- Hvis der skulle opstå funktionsfejl eller øvrige fejl, bedes du først og fremmest kontakte nedenstående serviceafdeling telefonisk eller pr. e-mail.
- Et som defekt registreret produkt kan du portofrit fremsende til den serviceadresse, som du har fået meddelt, og vedlægge købsbeviset (kvittering) med angivelse af, hvori fejlen består, og hvornår den er optrådt..

Service

(DK)
Service Danmark
Tlf.: 00800 80040044
E-mail: administration@mynetsend.de

IAN 456080_2304

Du bedes ved alle forespørgsler holde kvittering og varenummer (f.eks. IAN 123456) klar som bevis for købet.

Du kan se en aktuel version af instruktionsbogen på: www.citygate24.de

På **www.lidl-service.com** kan du downloade denne og mange andre instruktionsbøger, produktvideoer og installationssoftware.
Med QR-koden på forsiden kommer du direkte ind på Lidl-servicesiden (www.lidl-service.com) og kan ved at indtaste varenummeret (IAN) 123456_7890 åbne din instruktionsbog.