LIVARNO home

PDF ONLINE
www.lidl-service.com

FOCO LED PARA EXTERIORES CON SENSOR DE MOVIMIENTO / FARO ESTERNO A LED CON SENSORE DI MOVIMENTO

ES

FOCO LED PARA EXTERIORES CON SENSOR DE MOVIMIENTO

Instrucciones de uso y de seguridad

IT MT

FARO ESTERNO A LED CON SENSORE DI MOVIMENTO

Avvertenze per l'uso e la sicurezza

GB MT

LED OUTDOOR LIGHT WITH MOTION SENSOR

Operating and safety information

DE AT CH

LED-AUSSENSTRAHLER MIT BEWEGUNGSMELDER

Bedienungs- und Sicherheitshinweise

IAN 478564_2410

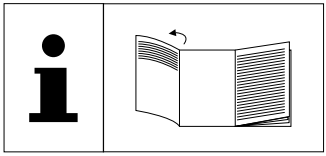

ES

Antes de leer las instrucciones, despliegue la página con las ilustraciones y, a continuación, familiarícese con todas las funciones del artículo.

IT MT

Prima di leggere le istruzioni aprire la pagina con le illustrazioni e quindi familiarizzare con tutte le funzioni dell'articolo.

GB MT

Before you start reading, please fold out the illustrations page and familiarise yourself with all of the item's functions.

DE AT CH

Klappen Sie vor dem Lesen die Seite mit den Abbildungen aus und machen Sie sich anschließend mit allen Funktionen des Artikels vertraut.

ES	Instrucciones de uso y de seguridad	página	6
IT/MT	Avvertenze per l'uso e la sicurezza	pagina	14
GB/MT	Operating and safety information	page	22
DE/AT/CH	Bedienungs- und Sicherheitshinweise	Seite	30

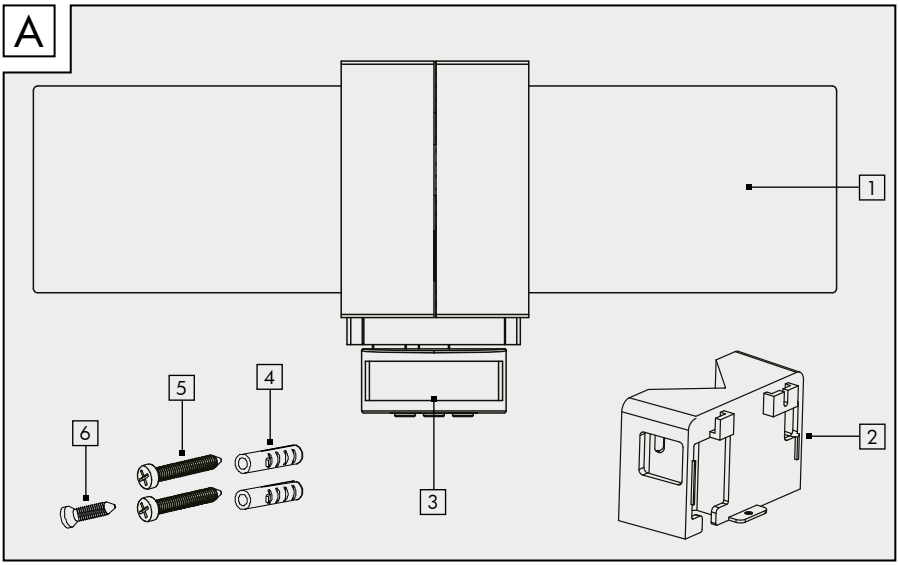
A
1
2
3
4
5
6

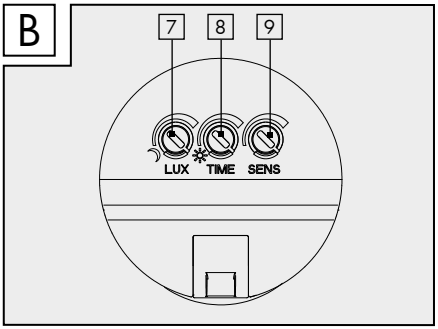
B
7
8
9
LUX
TIME
SENS

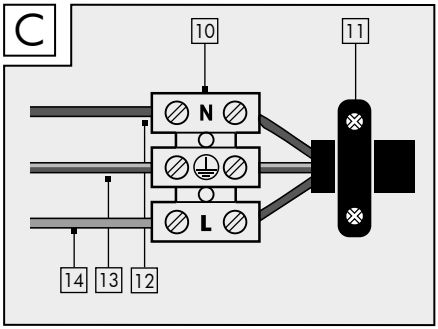
C
10
11
N
L
14
13
12

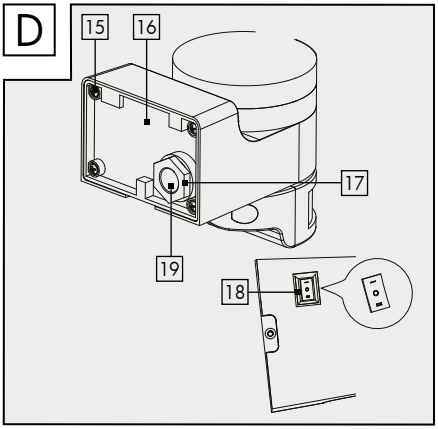
D
15
16
17
18
19

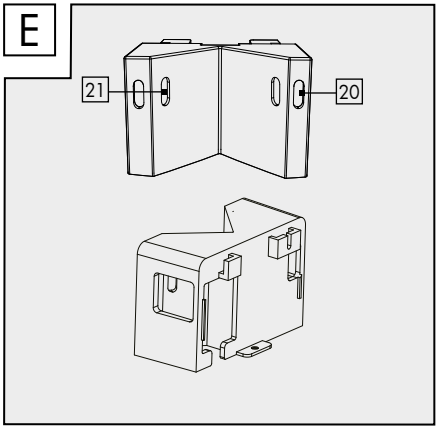
E
20
21

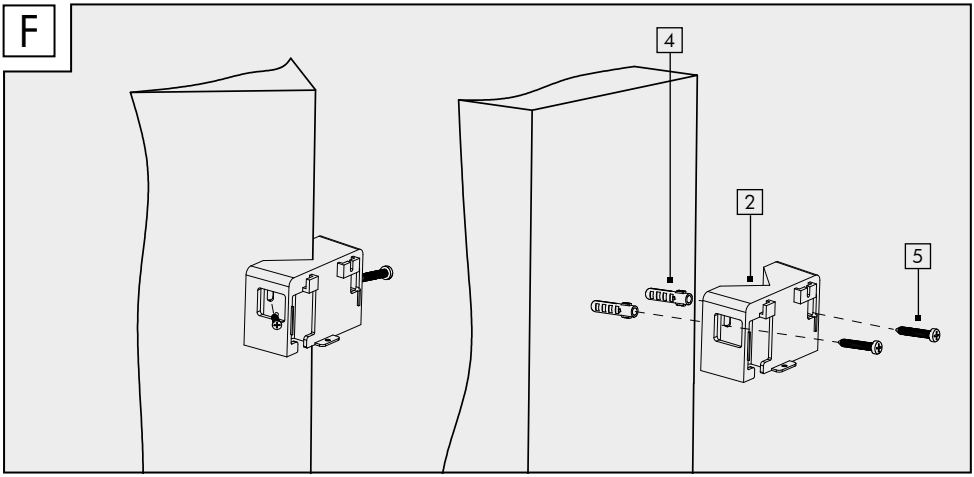
F
4
2
5

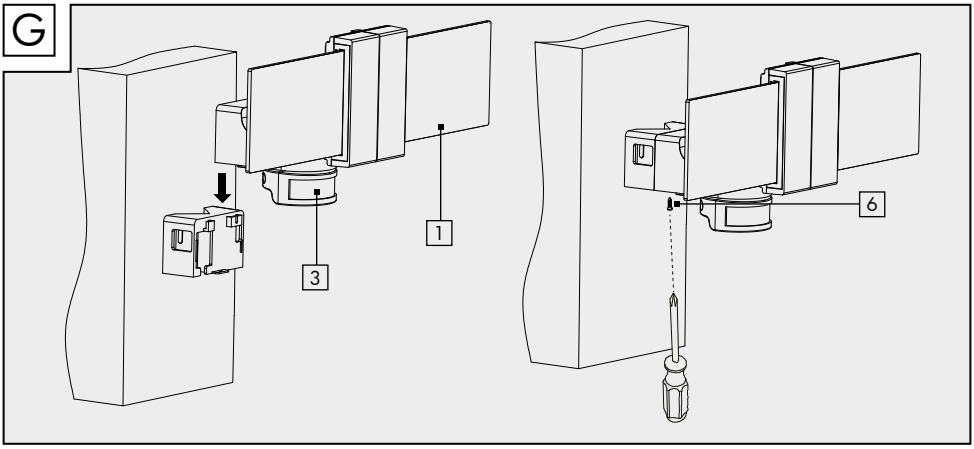
G
1
3
6

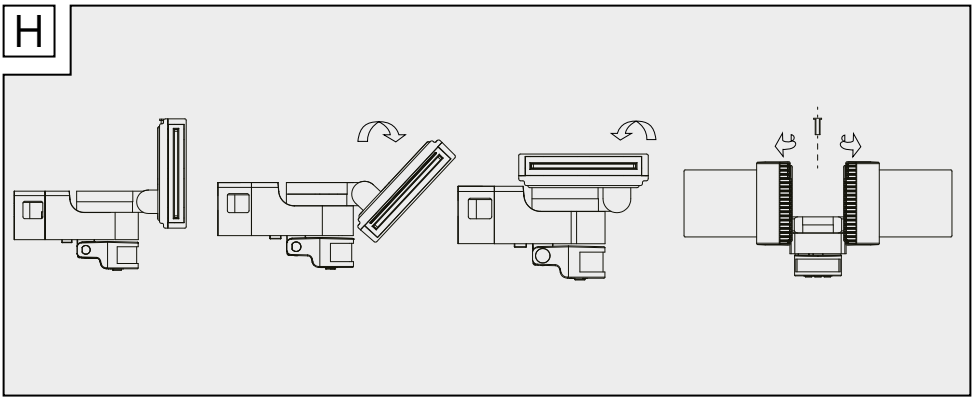
H

ES

Introducción 6
Explicación de los símbolos 6
Uso conforme a lo previsto 6
Volumen de suministro 7
Descripción de componentes 7
Datos técnicos 7
Indicaciones de seguridad 7
Montaje 8
Modo de empleo 10
Limpieza y almacenamiento 11
Subsanación de errores 11
Eliminación de residuos 12
Garantía 12
Servicio postventa 14

IT MT

Introduzione 14
Spiegazione dei simboli 14
Utilizzo conforme alla destinazione d'uso 15
Dotazione 15
Descrizione delle parti 15
Dati tecnici 16
Avvisi di sicurezza 16
Montaggio 17
Utilizzo 19
Pulizia e conservazione 19
Risoluzione dei problemi 20
Smaltimento 20
Garanzia 21
Assistenza 22

GB MT

Introduction 22
Explanation of symbols 22
Intended use 23
Included in package 23
Description of parts 23
Technical data 24
Safety instructions 24
Assembly and installation 25
Operation 26
Cleaning and storage 27
Troubleshooting 27
Disposal 28
Warranty 28
Service 29

DE AT CH

Einleitung 30
Zeichenerklärung 30
Bestimmungsgemäße Verwendung 30
Lieferumfang 31
Teilebeschreibung 31
Technische Daten 31
Sicherheitshinweise 31
Montage 33
Bedienung 34
Reinigung und Lagerung 35
Fehlerbehebung 35
Entsorgung 36
Garantie 36
Service 38

Foco led para exteriores con sensor de movimiento

● Introducción

Enhorabuena por la compra de su nuevo producto. Ha elegido un producto de alta calidad. Lea completa y detenidamente este manual de instrucciones. Este manual forma parte de este producto y contiene información esencial relativa a la puesta en funcionamiento y manejo. Observe en todo momento todas las indicaciones de seguridad. En caso de que tenga preguntas o dudas relacionadas con el manejo del producto, póngase en contacto con su distribuidor o el centro de servicio de atención al cliente. Conserve este manual en un lugar seguro y, en caso de que entregue el producto a terceros, asegúrese de incluir también el presente manual de instrucciones.

● Explicación de los símbolos

Læs instruktionsbogen!

Instruktionsbogen er udgivet (måned/år)

Produktionsdato (måned/år)

Vekselspænding

Livsfare og fare for ulykker for småbørn og børn!

Overhold advarsler og sikkerhedsanvisninger!

Advarsel! Fare for elektrisk stød!

Ikke egnet til indendørs belysning

Registreringsvinkel bevægelsessensor

IP44

Beskyttet mod faste fremmedlegemer med diameter ≥ 1,0 mm, sprøjtevandsbeskyttet

Distancia de detección del detector de movimiento

Registreringsrækkevidde bevægelsessensor

Enhver defekt beskyttelsesskærm skal udskiftes. I tilfælde af en beskadigelse skal projektøren omgående tages ud af drift, og du skal henvende dig på den angivne serviceadresse.

Symbolet „GS“ står for testet sikkerhed. Produkter, som er mærket med dette symbol, overholder kravene i den tyske lov om produktsikkerhed (ProdSG).

Emballage og produkt bortskaffes miljøvenligt!

Emballage af FSC-certificeret blandingstræ

Med CE-mærkningen bekræfter producenten, at dette produkt overholder de gældende europæiske direktiver.

● Uso conforme a lo previsto

El producto ha sido diseñado para iluminar de manera automática espacios en el exterior (p. ej., jardín, terraza, etc.). El producto no es apto para iluminar estancias domésticas. Este producto está destinado exclusivamente a su uso en el ámbito doméstico. No está permitido ningún uso distinto al descrito ni efectuar ninguna

modificación del producto, ya que puede provocar daños materiales o incluso personales. El fabricante o el distribuidor no asumen ninguna responsabilidad por los daños causados por un uso inadecuado o incorrecto.

Este producto contiene una fuente de luz de la clase de eficiencia energética F.

Volumen de suministro

1 foco LED de exterior
1 soporte de pared (para esquinas de casas o paredes de casas) incl. material de montaje (2 tacos, 2 tornillos (montaje), 1 tornillo (soporte de pared)
1 Manual de instrucciones

Descripción de componentes

1 Módulos LED
2 Soporte de pared
3 Sensor de movimiento + sensor crepuscular
4 Taco
5 Tornillo (25 mm)
6 Tornillo (8 mm)
7 LUX (ajuste de la sensibilidad del sensor crepuscular)
8 TIME (ajuste del tiempo de duración de iluminación)
9 SENS (ajuste del rango de detección)
10 Regleta
11 Descarga de tracción
12 Conductor neutro N
13 Conductor de protección PE de la conexión doméstica (amarillo/verde)
14 Conductor externo L de la conexión doméstica
15 Tornillo (tapa)
16 Tapa
17 Tapa de cierre
18 Interruptor de ENCENDIDO y APAGADO
19 Pasacables
20 Agujeros de taladro para los tornillos de montaje (paredes de la casa)
21 Agujeros de taladro para los tornillos de montaje (esquinas de la casa)

Datos técnicos

Número de modelo:	1245-B
Consumo de potencia:	máx. 30 W (2 x 15 W)
Alimentación eléctrica:	220–240 V ~, 50 Hz
Dimensiones:	aprox. 388 x 195 x 172 mm
Peso:	740 g
Flujo luminoso:	máx. 2.400 lm con difusor
Ángulo de dispersión:	320°
Área de proyección máxima:	0,015 m² por cada módulo LED
Tipo de protección:	IP44
Detector de movimiento:	aprox. sensor de 180°, alcance máx. 12 m
Altura de montaje	2,5 - 3 m
Tamaño adecuado del cable para el borne de conexión:	H05RN-F, 3x 1,0 mm²
Índice de reproducción cromática:	80 Ra

Indicaciones de seguridad

Indicaciones de seguridad

¡ADVERTENCIA!

¡PELIGRO DE MUERTE Y DE ACCIDENTES PARA BEBÉS Y NIÑOS!

Nunca deje a los niños solos con el material

de embalaje. Existe riesgo de asfixia provocado por el material de embalaje. A menudo, los niños subestiman los peligros. Mantenga a los niños en todo momento alejados del producto.

- Este producto puede ser utilizado por niños a partir de 8 años, así como por personas con discapacidad física, sensorial o mental o sin experiencia ni conocimientos, siempre que sean vigilados o hayan sido instruidos en el uso seguro de este producto, y entiendan los peligros que puedan surgir con su uso. Los niños no deben jugar con el producto. La limpieza y el mantenimiento por parte del usuario no deben ser realizados por niños sin supervisión.
- **¡PELIGRO DE ASFIXIA!** Mantenga los embalajes y las láminas protectoras y las piezas pequeñas fuera del alcance de los niños. Los niños pueden ingerir piezas pequeñas o las láminas protectoras y asfixiarse con ellas.
- No utilice el producto si observa algún daño.
- La fuente de luz de esta luminaria no puede sustituirse, cuando la fuente de luz haya llegado al final de su vida útil, deberá sustituirse toda la luminaria. Si el usuario final intenta sustituir la fuente de luz, existe un riesgo para la seguridad y no se puede mantener la construcción IP44 a prueba de salpicaduras.
- **¡PELIGRO DE DESCARGA ELÉCTRICA!** Una instalación eléctrica defectuosa o una tensión de red excesivamente elevada pueden producir descargas eléctricas.
- La instalación de este producto implica trabajos en la tensión de la red, por lo que debe ser realizada por un especialista autorizado de acuerdo con las normas de instalación y las condiciones de conexión específicas del país.
- Nunca manipule o modifique el foco.
- Apague inmediatamente el producto y no siga utilizándolo en caso de que presente defectos visibles.
- No abra la carcasa, encargue la reparación a profesionales. Para ello, diríjase a un taller especializado. Quedan excluidas las reclamaciones de responsabilidad y de garantía en caso de reparaciones efectuadas por el cliente, de conexiones inadecuadas o de manejo inapropiado.
- El fabricante/distribuidor de este producto no se responsabilizará de lesiones o daños resultantes de un montaje o uso inadecuado.
- No exceda la tensión de red especificada (consulte los “Datos técnicos”).
- No sumerja nunca el producto en agua o en otros líquidos.
- Mantenga el producto alejado del fuego y de superficies calientes.
- Instale el producto de manera que esté protegido de la lluvia.
- Antes de iniciar los trabajos de montaje, de limpieza y de mantenimiento o en caso de que se produzca una avería, desenrosque el fusible o desconecte el disyuntor (interruptor automático). Utilice un comprobador de tensión para verificar que el producto está libre de tensión.
- **¡RIESGO DE LESIONES!** Una manipulación inadecuada del producto puede producir lesiones.
- Reemplace cualquier cubierta protectora agrietada.
- No mire directamente a la fuente de luz.
- No dirija el producto a los ojos de otras personas o animales.
- **¡NOTA!** Un manejo inadecuado del foco puede provocar daños en el foco. Compruebe periódicamente las conexiones roscadas.

● Montaje

Nota: Saque el producto del embalaje y retire todos los materiales de embalaje.

- Compruebe que en la entrega del producto

se incluyan todas las piezas.

- Compruebe si el producto o alguno de sus componentes presentan daños. En caso de detectar algún daño, no utilice el producto. Póngase en contacto con el distribuidor a través de la dirección del servicio postventa indicada.

Localización del lugar de montaje

- Monte el foco de exterior en una pared estable y sin vibraciones a una altura de 2,5 - 3 m.
- Instale el foco de exterior fuera del alcance de la mano para evitar tocarlo.
- Manténgalo a una distancia mínima de aprox. 20 cm con respecto a otros objetos para garantizar una buena ventilación.
- Si es posible, monte el proyector de exterior en un lugar sin suciedad ni polvo, protegido de la lluvia (por ejemplo, bajo un alero), protegido del sol y de otras influencias climatológicas.
- Asegúrese de que otras fuentes de luz no interfiera en el foco de exterior.
- No oriente el detector de movimiento 3 (ver la fig. A) hacia ventiladores de calefacción, sistemas de aire acondicionado, piscinas y otros objetos con cambios bruscos de temperaturas.
- No oriente el detector de movimiento hacia árboles, arbustos o lugares donde puedan detectarse animales que se muevan.
- Tenga en cuenta que el detector de movimiento reacciona sobre todo a movimientos laterales y no tanto a movimientos longitudinales.

Instalación del foco de exterior

¡PELIGRO DE DESCARGA ELÉCTRICA! Una instalación eléctrica defectuosa o una tensión de red excesivamente elevada pueden producir descargas eléctricas. No sólo supone un riesgo para usted sino también para otras personas.

- Encargue la instalación únicamente a un electricista autorizado.
- Al perforar los orificios de fijación, asegúrese de que no se taladren conductos, cables o tuberías (p. ej., de agua o de gas).
- Lleve a cabo la instalación sin tensión. Desconecte el disyuntor (interruptor automático) del circuito de corriente o desenrosque el fusible. Asegúrelo (p. ej., con una señal de advertencia) frente a reconexiones.
- Tenga en cuenta la polaridad correcta en la regleta 10 durante la instalación. Consulte la figura C para saber cómo conectar el cable / la línea de conexión.
- Asegúrese de que la corriente esté desconectada.
- Tiene la opción de montar el foco de exterior en una pared recta o en una esquina utilizando el soporte de pared 2 (ver la fig. F).

Nota: Asegúrese de montar el soporte de pared en el sentido correcto. Para ello, consulte la figura F.

- Quite el soporte de pared del foco tirando de él hacia abajo.
- Marque las posiciones de los agujeros para el soporte de pared 2 en el lugar de montaje de la pared por medio de los agujeros de taladro 20 (montaje en las paredes de la casa) o de los agujeros de taladro 21 (montaje en las esquinas de la casa) (ver las figs. E y F).
- Taladre dos agujeros (ø 6 mm) e inserte los tacos adecuados 4 (ver la fig. F).
- Atornille el soporte de pared 2 (para el montaje en la pared o en una esquina) introduciendo los tornillos (25 mm) 5 a través de los agujeros de taladro 20 / 21 y apriételos firmemente. Compruebe que el soporte de pared 2 quede bien sujeto.
- Desenrosque el cierre 17 del foco de exterior.
- Quite los tornillos 15 de la tapa 16 (ver la fig. D) y retírela hasta que quede accesible la regleta 10 fijada a la tapa.
- Pase el cable de conexión a través del

cierre 17, el pasacables 19 y la tapa 16 en el siguiente orden antes de comenzar la instalación.

- Conecte el cable de conexión a la regleta 10 (ver la fig. C). Asegúrese de que se conecten correctamente los distintos hilos conductores. Tenga en cuenta que la conexión del conductor de protección 13 debe ser más larga que los demás conductores para que sea la última en romperse en caso de que se caiga el foco de exterior. Conecte el conductor neutro 12 al borne marcado con N y el conductor externo 14 al borne marcado con L para evitar instalaciones erróneas y, por lo tanto, daños en el producto o daños personales.
- Fije el cable de conexión (incl. funda) con la descarga de tracción 11 (ver la fig. C).
- Vuelva a meter la regleta 10 en la carcasa y atornille de nuevo la tapa 16 en el foco de exterior.
- Coloque el pasacables 19 entre la tapa 16 y la tuerca para conseguir un sellado óptimo y fíjelo con el cierre 17 apretándolo con la mano.
- Coloque el foco de exterior desde arriba en el soporte de pared 2 y atorníllelo con los tornillos (8 mm) 6 (ver la fig. G).
  Nota: Las cabezas de los tornillos de la tapa deben quedar hundidas en la tapa para poder fijar el proyector de exterior al soporte de pared.
- Vuelva a conectar el disyuntor del circuito o vuelva a enroscar el fusible.

Ajuste del ángulo de dispersión

- Incline los módulos LED 1 hacia la posición deseada (ver la fig. H).
- Para orientar los módulos LED 1 en diferentes direcciones, retire el soporte situado en el extremo superior de la parte posterior de los LED tirando de él hacia arriba (ver el dibujo H).

● Modo de empleo

El manejo del foco de exterior se realiza mediante los tres botones giratorios situados en la parte inferior del foco de exterior (ver la fig. B).

- El foco de exterior puede conectarse en dos modos distintos:
  1. Modo de detector de movimiento.
  2. Modo continuo.
- Pulse el interruptor de ENCENDIDO/APAGADO/AUTO 18 (ver la fig. D) a la posición "II" para activar el modo de luz continua. Este modo funciona independientemente de la luz del día. Pulse el interruptor ENCENDIDO/APAGADO/AUTO 18 a la posición "0" para apagar el producto. Para activar el modo automático (detector de movimiento), pulse el interruptor ENCENDIDO/APAGADO/AUTO 18 a la posición "I". En este modo pueden realizarse los siguientes ajustes:

Ajuste del rango de detección

- Si gira el regulador SENS 9 (ver la fig. B) en el sentido de las agujas del reloj, aumentará el rango de detección y el detector de movimiento reaccionará a una distancia de aprox. 12 m.
- Gire el regulador SENS 9 en el sentido contrario de las agujas del reloj, disminuirá el rango de detección y el detector de movimientos sólo reaccionará a una distancia de aprox. 0,5 m.

Ajuste del tiempo de duración

- Gire el regulador TIME 8 (ver la fig. B) en el sentido de las agujas del reloj para aumentar el tiempo de duración de iluminación (máx. 5 minutos).
- Gire el regulador TIME 8 en el sentido contrario a las agujas del reloj para reducir el tiempo de duración de iluminación (mínimo 5 segundos).

Ajuste la sensibilidad del sensor crepuscular

- ☐ Gire el regulador LUX 7 (ver la fig. B) en el sentido de las agujas del reloj para aumentar la sensibilidad y el detector de movimientos reaccionará en un entorno claro (p. ej., a la luz del día).
- ☐ Gire el regulador LUX 7 en el sentido contrario de las agujas del reloj, disminuirá la sensibilidad y el detector de movimientos sólo reaccionará en un entorno oscuro (p. ej., por la noche).

● Limpieza y almacenamiento

- ■ **¡PELIGRO DE QUEMADURAS!** La lámpara se calienta cuando está encendida.
- ■ Deje que el foco de exterior se enfríe completamente antes de limpiarlo.
- ■ **¡PELIGRO DE CORTOCIRCUITO!** El agua que haya podido penetrar en la carcasa puede provocar cortocircuitos.
- ■ Antes de limpiar el foco de exterior, desenrosque el fusible o desconecte el disyuntor (interruptor automático) y desconecte el foco de exterior de la toma de corriente. Utilice un comprobador de tensión para verificar si el foco de exterior está libre de tensión.
- ■ No sumerja el foco de exterior en agua.
- ■ Asegúrese de que no entre agua en la carcasa.
- ■ **¡RIESGO DE DAÑOS!** Una limpieza inadecuada del foco de exterior puede producir daños.
- ■ No utilice productos de limpieza agresivos, cepillos con cerdas metálicas o de nylon ni ningún objeto de limpieza afilado o metálico como cuchillos, espátulas duras y similares. Pueden dañar las superficies.
- ■ No utilice productos químicos para la limpieza.
- ☐ Desenrosque el fusible o desconecte el interruptor automático.
- ☐ Utilice un comprobador de tensión para verificar si el foco de exterior está libre de tensión.
- ☐ Deje que el foco de exterior se enfríe completamente.
- ☐ Limpie el foco de exterior con un paño ligeramente humedecido. A continuación, deje que las piezas se sequen completamente.
- ☐ Para guardar el foco de exterior, manténgalo en un lugar seco y protegido del alcance de los niños.

● Subsanación de errores

● = Error
◉ = Causa
○ = Solución

● = El foco de exterior no muestra indicios de funcionamiento.
◉ = La alimentación eléctrica o el cable de conexión están dañados.
○ = Deje que lo revise un técnico especialista.
◉ = El foco de exterior está mal ajustado.
○ = Utilice los botones giratorios para seleccionar el ajuste correcto.
◉ = El cableado está mal.
○ = Deje que lo revise un técnico especialista.
◉ = El rango de detección del detector de movimiento está mal ajustado.
○ = Reajuste el rango de detección del detector de movimiento.

● = El foco de exterior se enciende y se apaga constantemente.
◉ = El foco de exterior detecta movimientos constantemente.
○ = Revise si hay movimientos en la zona de detección.
○ = Compruebe el ajuste del foco de exterior.

○ = Reajuste el rango de detección del detector de movimiento.
○ = Ajuste el tiempo de duración.
○ = Ajuste la sensibilidad del sensor crepuscular.

● = El foco de exterior se calienta.
◉ = Es totalmente normal y no es un ningún defecto.
○ = Asegúrese de que el foco de exterior esté bien ventilado.

¡NOTA! El resto de reparaciones deben ser llevadas a cabo por técnicos especialistas autorizados.

● Eliminación de residuos

Tenga en cuenta el etiquetado de los materiales de embalaje al separar los residuos. Estos se etiquetan con abreviaturas (a) y números (b) con el siguiente significado:
1–7: Plásticos
20–22: Papel y cartón
80–98: Materiales compuestos

Puede informarse sobre cómo desechar el producto usado en su administración local o municipal.

El producto y los materiales de embalaje son reciclables. Deséchelos por separado para un mejor tratamiento de los residuos. El logotipo Triman sólo se aplica en Francia.

En aras de la protección del medioambiente, no deseche el producto con los residuos domésticos cuando ya no esté en uso y deposítelo convenientemente en puntos de reciclado. Para obtener información sobre los puntos de recogida y sus horarios, póngase en contacto con su administración local.

Las pilas dañadas o gastadas deben reciclarse con arreglo a la directiva 2006 / 66 / CE y sus enmiendas. Deseche las pilas y / o el producto en los puntos de recogida provistos.

● Garantía

Estimado/a
cliente: este aparato viene con una garantía de 3 años a contar desde la fecha de compra. En el caso de que se detecten defectos en este producto, le asisten derechos legales frente al vendedor del producto. Estos derechos legales no están limitados por nuestra garantía como se establece a continuación:

Condiciones de garantía
El período de garantía comienza con la fecha de compra. Conserve el ticket de compra original en un lugar seguro. Será necesario como comprobante de la compra. En caso de que produzca un defecto de material o de fabricación dentro de los tres años siguientes a la fecha de compra de este producto, a nuestro criterio, repararemos o reem-plazaremos el producto sin cargo o le reembolsaremos el precio de compra. Esta garantía queda supeditada a la condición de que el aparato defectuoso y el comprobante de compra (ticket de compra) se presenten dentro del período de tres años y que se describa brevemente por escrito el fallo y cuándo se produjo. En caso de que el defecto quede cubierto por nuestra garantía, recibirá de vuelta el producto reparado o uno nuevo. Con la repara-ción o sustitución del producto no se dará comienzo a un nuevo período de garantía.

Período de garantía y reclamaciones legales por defectos

El período de garantía no se prolongará al hacer uso de ella. Esto también se aplica a los componentes sustituidos y reparados. Los daños y defectos eventualmente existentes en el momento de la compra, deben notificarse inmediatamente después de desembalarlo. Tras la conclusión del período de garantía, las reparaciones acometidas están sujetas a costes.

Alcance de la garantía

El aparato se fabricó cuidadosamente de acuerdo con estrictas directrices de calidad y se sometió a rigurosas pruebas antes de su entrega. La garantía se aplica a los materiales o defectos de fabricación. Esta garantía no se aplica a aquellos componentes del producto expuestos al desgaste normal y, por lo tanto, pueden considerarse como piezas de desgaste o a daños en componentes frágiles como, p. ej., interruptores, baterías o que hayan sido fabricados de cristal. Esta garantía se anulará si el producto se ha dañado, ha sido mal utilizado o se han llevado trabajos inadecuados de mantenimiento. La utilización correcta del producto supone el cumplimiento exacto de todas las indicaciones contenidas en el manual de instrucciones. Se deberá evitar necesariamente cualquier uso y acción desaconsejado en el manual de instrucciones o del cual se haya advertido. El producto ha sido diseñado únicamente para uso privado, y no se debe utilizar para fines comerciales. La garantía se anulará, en caso de manejo indebido e inadecuado, uso de la fuerza y en caso de manipulaciones que no hayan sido llevadas a cabo por nuestro servicio técnico autorizado.

Tramitación de una reclamación de garantía

Para garantizar un procesamiento rápido de su solicitud, siga las siguientes **indicaciones:**

- Por favor, al realizar cualquier consulta tenga a mano el ticket de compra y el número de artículo (p. ej., IAN 123456) como comprobante de compra.
- El número de artículo se puede encontrar en la placa de características del producto, en un grabado en el producto, en la portada del manual de instrucciones (abajo a la izquierda) o en la pegatina que hay en la parte trasera o inferior del producto.
- En caso de que se produzcan errores de funcionamiento y otros defectos, póngase primero en contacto con el departamento del servicio postventa mencionado a continuación por teléfono o por correo electrónico.
- A continuación, podrá enviar a portes pagados el producto registrado como defectuoso a la dirección del servicio postventa que se le ha facilitado, adjuntando el comprobante de compra (ticket de compra) e indicando el fallo y cuándo se produjo.

● Servicio postventa

ES

Servicio España
Tel. : 00800 80040044
E-Mail: administration@mynetsend.de

IAN 478564_2410

Por favor, al realizar cualquier consulta tenga a mano el recibo y el número de artículo (p. ej. IAN 123456) como comprobante de compra.

Puede consultar una versión actual del manual de instrucciones en: www.citygate24.de

En **www.lidl-service.com** puede descargar estos y muchos otros manuales, vídeos de productos y software de instalación.
Escaneando el código QR de la portada puede acceder directamente a la página del servicio posventa de Lidl (www.lidl-service.com) y abrir su manual de instrucciones introduciendo el número de artículo (IAN) 123456_7890.

Faro esterno a LED con sensore di movimento

● Introduzione

Ci congratuliamo con voi per l'acquisto del vostro nuovo prodotto. Avete scelto un prodotto di qualità. Vi preghiamo di leggere attentamente e per intero queste istruzioni per l'uso. Le presenti istruzioni fanno parte del prodotto e contengono indicazioni importanti su come mettere in funzione e maneggiare il prodotto stesso. Rispettare sempre tutte le avvertenze di sicurezza. Se avete domande o dubbi riguardanti l'uso del prodotto, vi preghiamo di mettervi in contatto con il vostro rivenditore o con il centro di assistenza. Si prega di conservare con cura queste istruzioni e di consegnarle a eventuali terzi.

● Spiegazione dei simboli

Leggere le istruzioni per l'uso!

Data di pubblicazione delle istruzioni per l'uso (mese/anno)

Data de produção (mês/ano)

Tensione alternata

Pericolo di morte e di infortunio per bambini e infanti!

Seguire le avvertenze di sicurezza!

Attenzione! Pericolo di scossa elettrica!

Non adatto per l'illuminazione di ambienti interni

Angolo di copertura rilevatore di movimento

IP44 Protetto contro corpi estranei solidi dal diametro di ≥ 1,0 mm, protetto contro gli spruzzi d'acqua

Distanza di copertura rilevatore di movimento

Campo di rilevamento di movimento

Sostituire sempre tutte le coperture di protezione rotte. In caso di danno mettere subito il prodotto fuori servizio e rivolgersi all'indirizzo del servizio assistenza indicato.

Il simbolo "GS" sta per sicurezza garantita. I prodotti contrassegnati con questo simbolo sono conformi ai requisiti della legge tedesca sulla sicurezza dei prodotti (ProdSG).

Smaltire l'imballaggio e il prodotto nel rispetto dell'ambiente!

Imballaggio realizzato con mix legno certificato FSC

Con la marcatura CE, il produttore dichiara che questo prodotto è conforme alle vigenti direttive europee.

● Utilizzo conforme alla destinazione d'uso

Il prodotto è stato progettato per l'illuminazione automatica degli ambienti esterni (ad es. giardino, terrazza ecc.). Il prodotto non è adatto per l'illuminazione di ambienti interni domestici. Questo prodotto è stato concepito solo per l'impiego domestico privato. Un utilizzo diverso da quello descritto o non conforme alla destinazione d'uso del prodotto potrebbe causare danni materiali e lesioni alle persone. Il produttore o il rivenditore declinano qualsiasi responsabilità per danni causati da un utilizzo non conforme alla destinazione d'uso o errato.

Queste prodotto contiene una fonte luminosa con classe di efficienza energetica F.

● Dotazione

1 x Faretto da esterno a LED
1 x Supporto a parete (per gli angoli o le pareti della casa) incl. materiale di montaggio (2x tasselli, 2x viti (fissaggio), 1x viti (supporto a parete)
1 x Istruzioni per l'uso

● Descrizione delle parti

1 Modulo LED
2 Supporto da parete
3 Rilevatore di movimento + sensore crepuscolare
4 Tassello
5 Vite (25 mm)
6 Vite (8 mm)
7 LUX (impostazione della sensibilità del sensore crepuscolare)
8 TIME (impostazione della durata dell'illuminazione)
9 SENS (impostazione dell'angolo di rilevamento)
10 Morsettiera
11 Scarico del tiro
12 Conduttore di neutro N
13 Conduttore di protezione PE per l'allacciamento alla rete della casa (giallo/verde)
14 Conduttore estero L per l'allacciamento alla rete della casa
15 Vite (coperchio)
16 Coperchio
17 Cappuccio

18 Interruttore ON / OFF / AUTO
19 Passaggio cavo/guaina cavo
20 Guida per i fori delle viti di fissaggio (alla parete della casa)
21 Guida per i fori delle viti di fissaggio (angoli della casa)

● Dati tecnici

Numero modello:	1245-B
Consumo di elettricità:	max. 30 W (2 x 15 W)
Alimentazione elettrica:	220–240 V ~, 50 Hz
Dimensioni:	ca. 388 x 195 x 172 mm
Peso:	740 g
Flusso luminoso:	max. 2.400 lm con diffusore
Angolo di illuminazione:	320°
Superficie di proiezione massima:	0,015 m^2 per modulo LED
Tipo di protezione:	IP44
Rilevatore di movimento:	ca. sensore 180 °, copertura max. 12 m
Altezza di montaggio	2,5 – 3 m
Sezione idonea del conduttore per il morsetto di collegamento:	H05RN-F, 3x 1,0 mm^2
Indice di riproduzione cromatica:	80 Ra

● Avvisi di sicurezza

Avvisi di sicurezza

⚠ AVVERTENZA!

PERICOLO DI MORTE E DI LESIONI PER BAMBINI E INFANTI! Non lasciare mai i bambini non sorvegliati con il materiale di imballaggio. Sussiste il pericolo di soffocamento a causa del materiale di imballaggio. Spesso i bambini sottovalutano i pericoli. Tenere i bambini sempre a debita distanza dal prodotto.

- L'uso del prodotto da parte di bambini di età superiore a 8 anni e di persone con ridotte capacità fisiche, sensoriali o mentali o con mancanza di esperienza e conoscenza è consentito in presenza di un tutore o qualora dette persone siano state istruite sull'uso sicuro del prodotto e abbiano compreso i pericoli che ne derivano. Il prodotto non è un giocattolo. La pulizia e la manutenzione da parte di bambini sono consentite solo sotto la supervisione di un adulto.
- **PERICOLO DI SOFFOCAMENTO!** Tenere il prodotto, l'imballaggio, le pellicole protettive e la minuteria lontani dalla portata dei bambini. I bambini potrebbero soffocare ingerendo la minuteria e le pellicole protettive.
- Non utilizzare il prodotto qualora questo fosse danneggiato.
- La sorgente luminosa di questo apparecchio non è sostituibile, quando la sorgente luminosa è giunta a fine vita, è necessario sostituire l'intero apparecchio. Se l'utente finale tenta di sostituire la sorgente luminosa, c'è un rischio per la sicurezza e non è possibile mantenere la struttura IP44 a prova di spruzzi.
- **PERICOLO DI SCOSSA ELETTRICA!** L'installazione elettrica errata o una tensione di rete troppo alta potrebbero causare delle scosse elettriche.
- L'installazione del presente prodotto prevede un intervento alla tensione di rete; è pertanto obbligatorio che i lavori vengano eseguiti da un elettricista qualificato in conformità alle norme nazionali in materia di installazione e allacciamento alla rete elettrica.

- Non manomettere né modificare mai il prodotto.
- In caso di guasti evidenti, mettere subito il prodotto fuori servizio.
- Non aprire la cassa, bensì fare eseguire eventuali riparazioni solo da personale qualificato. Per le riparazioni rivolgersi a specialisti. Le riparazioni fai-da-te, il collegamento non corretto oppure l'uso scorretto comportano la decadenza della responsabilità e della garanzia.
- Il produttore/rappresentante del presente prodotto non si assume alcuna responsabilità per le lesioni o i danni causati da un montaggio non a regola d'arte/utilizzo non conforme alla destinazione d'uso.
- Non superare mai la tensione di rete indicata (vedere i "Dati tecnici").
- Non immergere mai il prodotto in acqua o altri liquidi.
- Tenere il prodotto lontano dalle fiamme vive o dalle superfici calde.
- Montare il prodotto in modo che non sia esposto alle intemperie.
- Prima del montaggio, della pulizia o in caso di manutenzione o di guasto, estrarre il fusibile o disattivare l'interruttore salvavita. Verificare che il prodotto sia stato disenergizzato per mezzo di un tester.
- **PERICOLO DI LESIONI!** L'utilizzo improprio del prodotto potrebbe causare delle lesioni.
- Sostituire sempre tutte le coperture danneggiate.
- Non rivolgere mai lo sguardo direttamente verso la fonte luminosa.
- Non orientare mai il prodotto verso gli occhi di altre persone o di animali.
- **AVVISO!** L'utilizzo improprio del faretto da esterno potrebbe causarne il suo danneggiamento. Verificare a intervalli regolari la tenuta delle viti di fissaggio.

● Montaggio

Avvertenza: Estrarre il prodotto dalla confezione e rimuovere il materiale di imballaggio.

- Verificare che la fornitura sia completa.
- Assicurarsi che il prodotto o le singole parti non siano danneggiate. Non usare il prodotto nel caso si riscontrino danni. Rivolgersi all'indirizzo del servizio assistenza o al rivenditore.

Identificazione del punto di montaggio

- ☐ Fissare il faretto da esterno a una parete stabile e non esposta a vibrazioni, a un'altezza di 2,5 - 3 m.
- ☐ Montare il faretto da esterno al di fuori della portata delle persone per evitare qualsiasi tipo di contatto.
- ☐ Mantenere una distanza minima di circa 20 cm da altri oggetti in modo da garantire un'aerazione corretta.
- ☐ Dove possibile, fissare il faretto da esterno a un punto pulito e non polveroso, e al riparo da pioggia (ad es. sotto il cornicione di gronda), sole e altre intemperie.
- ☐ Assicurarsi che il faretto da esterno non sia disturbato da altre fonti luminose.
- ☐ Non rivolgere il rilevatore di movimento 3 (vedi fig. A) verso una pompa di calore, un condizionatore d'aria, la piscina e altri oggetti che sono caratterizzati da variazioni rapide di temperatura.
- ☐ Non rivolgere il rilevatore di movimento verso alberi, siepi o zone di passaggio di animali.
- ☐ Ricordare che il rilevatore di movimento reagisce soprattutto ai movimenti trasversali e non longitudinali.

Montaggio del faretto da esterno

PERICOLO DI SCOSSA ELETTRICA! L'installazione elettrica errata o una tensione di rete troppo alta potrebbero causare delle scosse

elettriche. In questo modo mettete in pericolo voi stessi e le altre persone.

- ☐ Per il montaggio, incaricare esclusivamente un elettricista qualificato.
- ☐ Prima di praticare i fori di fissaggio, verificare che non siano presenti conduttori elettrici, cavi o tubazioni (ad es. acqua o gas).
- ☐ Eseguire in montaggio in totale assenza di tensione di rete. Disattivare l'interruttore salvavita del circuito elettrico o estrarre il fusibile. Assicurarsi che l'interruttore non possa essere ripristinato (ad es. con un cartello di avviso).
- ☐ Durante l'installazione fare attenzione alla polarità corretta della morsettiera 10. Consultare la figura C per vedere come collegare il conduttore/cavo di alimentazione.
- ☐ Verificare che la corrente sia disattivata.
- ☐ Il faretto da esterno può essere montato su una parete diritta con l'apposito supporto da parete 2 oppure su un angolo (vedi fig. F).

Avvertenza: Verificare che il supporto da parete venga montato correttamente. Posizionarlo come illustrato nella figura F.

- ■ Rimuovere il supporto da parete dal faretto spingendolo verso il basso.
- ☐ Trasferire la posizione dei fori per il supporto da parete 2 nel punto di installazione utilizzando i fori guida 20 (montaggio sulle pareti della casa) o i fori guida 21 (montaggio sugli angoli della casa) (vedi fig. E e F).
- ☐ Praticare due fori (ø 6 mm) ed inserire gli appositi tasselli 4 (vedi fig. F).
- ☐ Serrare le viti del supporto da parete 2 (per il montaggio a parete o ad angolo), inserendo prima le viti (25 mm) 5 nei fori guida 20 / 21 e posi serrandole correttamente. Verificare la tenuta corretta del supporto da parete 2.
- ☐ Svitare il cappuccio 17 del faretto da esterno.
- ☐ Rimuovere le viti 15 dal coperchio 16 (vedi fig. D) e rimuoverlo in modo da poter accedere alla morsettiera 10 fissata al coperchio stesso.
- ☐ Prima di iniziare l'installazione, inserire i cavi di collegamento attraverso il cappuccio 17, la guaina 19 e il coperchio 16 nel seguente ordine.
- ☐ Collegare il cavo di collegamento alla morsettiera 10 (vedi fig. C). Assicurarsi che i fili vengano collegati correttamente. Ricordare che il collegamento del conduttore di protezione 13 è più lungo degli altri conduttori perché in caso di distacco del faretto da esterno, questo sarà l'ultimo a staccarsi. Collegare il conduttore neutro 12 al morsetto contrassegnato con la N e il conduttore esterno 14 al morsetto L. Solo in questo modo si evitano errori di installazione e quindi danni al prodotto e lesioni alle persone.
- ☐ Fissare il cavo di collegamento (con mantello) allo scarico della trazione 11 (vedi fig. C).
- ☐ Inserire nuovamente la morsettiera 10 nel corpo e avvitare il coperchio 16 al faretto da esterno.
- ☐ Posizionare la guaina 19 tra il coperchio 16 e il dado in modo da sigillare perfettamente il cappuccio 17, che dovrà essere serrato a mano.
- ☐ Inserire dall'alto il faretto da esterno nel supporto da parete 2 e avvitare questo con le due viti (8 mm) 6 (vedi fig. G).
  Avvertenza: Le teste delle viti del coperchio devono essere svasate in modo che il faretto da esterno possa essere inserito nel supporto da parete.
- ☐ Attivare i salvavita del circuito elettrico o riavvitare il fusibile.

Regolazione dell'angolo di illuminazione

- ☐ Inclinare il modulo LED 1 nella posizione desiderata (vedi fig. H).

- Per regolare il modulo LED 1 nelle diverse direzioni, rimuovere il supporto che si trova sull'estremità superiore, nel lato posteriore del LED, estraendolo verso l'alto (vedi in disegno H)

● Utilizzo

Per mettere in funzione il faretto da esterno, utilizzare le tre manopole che si trovano nella sua estremità inferiore (vedi Fig. B).

- Il faretto da esterno dispone di due modalità di accensione:
  1. Modalità rilevatore di movimento
  2. Modalità funzionamento continuo.
- Premere l'interruttore ON / OFF / AUTO 18 (vedi fig. D) in posizione "II" per attivare la modalità funzionamento continuo. Questa modalità dipende dalla luminosità della luce diurna. Premere l'interruttore ON / OFF / AUTO 18 in posizione "0" per spegnere il prodotto. Premere l'interruttore ON / OFF / AUTO 18 in posizione "I" per attivare la modalità automatica (rilevatore di movimento). In questa modalità è possibile effettuare le seguenti impostazioni:

Impostazione campo di copertura

- Ruotare il regolatore SENS 9 (vedi fig. B) in senso orario, in modo da allargare il campo di rilevamento e il rilevatore di movimento reagisce già a partire da una distanza di ca. 12 m.
- Ruotare il regolatore SENS 9 in senso antiorario, in modo da restringere il campo di rilevamento e il rilevatore di movimento reagisce già a partire da una distanza di ca. 0,5 m.

Impostazione durata di illuminazione

- Ruotando il regolatore TIME 8 (vedi fig. B) in senso orario, la durata di illuminazione aumenta (max. 5 minuti).
- Ruotando il regolatore TIME 8 in senso antiorario, la durata di illuminazione diminuisce (minimo 5 secondi).

Impostazione della sensibilità e del sensore crepuscolare

- Ruotando il regolatore LUX 7 (vedi fig. B) in senso orario, si aumenta la sensibilità e il rilevatore di movimento reagisce già quando è chiaro (ad es. luce diurna).
- Ruotando il regolatore LUX 7 in senso antiorario, si diminuisce la sensibilità e il rilevatore di movimento reagisce solo quando è buio (ad es. di notte).

● Pulizia e conservazione

- **PERICOLO DI USTIONI!** Quando è acceso, il faretto è caldo.
- Prima di iniziare a pulirlo, aspettare che il faretto da esterno sia completamente freddo.
- **PERICOLO DI CORTOCIRCUITO!** Se dell'acqua si infiltra nel corpo, questa può causare un cortocircuito.
- Prima di iniziare a pulire il faretto da esterno, estrarre il fusibile o spegnere l'interruttore salvavita in modo che questo sia scollegato dalla rete di corrente. Verificare che il prodotto sia stato disenergizzato per mezzo di un tester.
- Non immergere mai il faretto da esterno nell'acqua.
- Fare attenzione che l'acqua non si infiltri nell'alloggiamento.
- **PERICOLO DI DANNEGGIAMENTO!** La pulizia errata del faretto da esterno potrebbe danneggiarlo.
- Non usare detergenti aggressivi, spazzole con setole di metallo o di nylon, né oggetti per la pulizia appuntiti o metallici come coltelli, spatole dure o oggetti simili. Questi oggetti possono rovinare la superficie.
- Per la pulizia non usare mai sostanze chimiche.
- Estarre il fusibile o disattivare l'interruttore salvavita del circuito elettrico.

- ☐ Verificare che il prodotto sia stato disenergizzato per mezzo di un tester.
- ☐ Aspettare che il faretto da esterno sia completamente freddo.
- ☐ Pulire il faretto da esterno con un panno leggermente umido. Poi lasciare asciugare bene le parti pulite.
- ☐ Conservare il faretto da esterno in un luogo asciutto e lontano dalla portata dei bambini.

● Risoluzione dei problemi

● = Guasto
◉ = Causa
○ = Soluzione

● = Il faretto da esterno non funziona.
◉ = L'alimentazione di corrente o il cavo di collegamento sono guasti.
○ = Fare controllare il faretto da esterno a un elettricista.
◉ = Il faretto da esterno è stato configurato in modo errato.
○ = Selezionare la configurazione corretta con le manopole.
◉ = Il cablaggio è errato.
○ = Fare controllare il faretto da esterno a un elettricista.
◉ = L'angolo di rilevamento del rilevatore di movimento non è stato impostato correttamente.
○ = Regolare l'angolo di rilevamento del rilevatore di movimento.

● = Il faretto da esterno si accende e spegne continuamente.
◉ = Il faretto da esterno rileva continuamente dei movimenti.
○ = Controllare eventuali movimenti nell'angolo di rilevamento.
○ = Verificare la configurazione del faretto da esterno.
○ = Regolare l'angolo di rilevamento del rilevatore di movimento.
○ = Regolare la durata dell'illuminazione.
○ = Regolare la sensibilità del sensore crepuscolare.

● = Il faretto da esterno diventa caldo.
◉ = Si tratta di un fenomeno normale e non di un guasto.
○ = Assicurarsi che il faretto da esterno sia ben aerato.

AVVISO! Per tutte le altre riparazioni rivolgersi a un tecnico qualificato.

● Smaltimento

Osservare l'identificazione dei materiali di imballaggio per la raccolta differenziata, che sono contrassegnati da abbreviazioni (a) e da numeri (b) con il seguente significato:

1–7: Materie plastiche
20–22: Carta e cartone
80–98: Materiali compositi

E' possibile informarsi circa le possibilità di smaltimento del prodotto usato presso la vostra amministrazione comunale o cittadina.

Il prodotto e il materiale di imballaggio sono riciclabili; smaltire questi separatamente in modo da garantire un riciclo migliore. Il logo Triman è valido solamente per la Francia.

Per questioni di tutela ambientale non conferire il prodotto usato insieme ai rifiuti domestici, ma provvedere al suo corretto smaltimento. Presso l'amministrazione competente è possibile ricevere informazioni circa i centri di raccolta e i relativi orari di apertura.

Le batterie guaste o esauste devono essere riciclate ai sensi della Direttiva 2006/66/CE e relative modifiche. Conferire le batterie e / o il prodotto presso i centri di raccolta indicati.

● Garanzia

Gentile cliente,
questo dispositivo è coperto da una garanzia di 3 anni a partire dalla data di acquisto. In caso di difetti del prodotto, l'acquirente può far valere i propri diritti previsti per legge nei confronti del venditore. Detti diritti previsti per legge non vengono limitati in alcun modo dalla garanzia di seguito riportata.

Condizioni di garanzia
Il periodo di garanzia decorre dalla data di acquisto. Si inviata a conservare lo scontrino di acquisto originale in buone condizioni. Questo servirà come giustificativo dell'avvenuto acquisto. Se entro tre anni dalla data di acquisto di questo prodotto, viene riscontrato un difetto di materiale o di fabbricazione, ci impegnano - a nostra esclusiva discrezione - a riparare o sostituire gratuitamente il prodotto. La copertura della garanzia è valida se entro il termine dei tre anni è possibile presentare il dispositivo difettoso e il documento di acquisto (scontrino) e se viene spiegato per iscritto la tipologia del difetto e quando si è manifestato. Se il difetto è coperto dalla nostra garanzia, riceverà il prodotto riparato o uno nuovo sostitutivo. La riparazione o la sostituzione del prodotto non rappresentano l'inizio di un nuovo periodo di garanzia.

Durata della garanzia e reclami per difetti dei prodotti previsti dalla legge
La durata della garanzia non viene prolungata dalla prestazione prevista dalle condizioni di garanzia. Ciò vale anche per i componenti sostituiti o riparati. Consigliamo di comunicare i danni o i difetti presenti al momento dell'acquisto, immediatamente dopo aver disimballato il prodotto. Alla scadenza del periodo di garanzia, tutte le nuove riparazioni saranno a carico del cliente.

Copertura della garanzia
Il dispositivo è stato realizzato secondo severe direttive di qualità e ed è stato accuratamente controllato prima della consegna. La prestazione in garanzia vale per difetti di materiale e per difetti di fabbricazione. La presente garanzia non si estende a parti del prodotto soggette a normale usura e che pertanto possono essere considerate parti soggette a usura o a danni a parti fragili, come ad es. interruttore, batterie, o parti realizzate in vetro. La garanzia decade in caso di danneggiamento del prodotto, di utilizzo o di manutenzione scorretti. Per un utilizzo conforme alla destinazione d'uso del prodotto è importante rispettare alla lettere le istruzioni per l'uso. Le destinazioni d'uso non conformi e le operazioni sconsigliate o evidenziate nelle istruzioni per l'uso devono essere evitate. Il prodotto è stato concepito esclusivamente per l'utilizzo privato e non commerciale. L'utilizzo improprio o errato, forzature o interventi non autorizzata dalla nostra filiale di assistenza autorizzata fanno decadere la garanzia.

Procedura in caso di reclamo di garanzia
Per consentire l'evasione rapida del suo reclamo, invitiamo a seguire la procedura sotto **Avvertenza:**

- Per qualsiasi richiesta si invita a conservare lo scontrino e il codice dell'articolo (ad es. IAN 123456) da esibire come prova d'acquisto.
- Il codice dell'articolo è leggibile sulla targhetta del prodotto, stampigliato su questo, sulla copertina delle istruzioni (in basso a sinistra) o sull'adesivo applicato sul

retro o il fondo del prodotto stesso.

- In caso di anomalie di funzionamento o di altri difetti, è importante contattare telefonicamente o per e-mail il servizio assistenza riportato sotto.
- Un prodotto difettoso può essere spedito gratuitamente all'indirizzo del servizio assistenza, corredato di documento di acquisto (scontrino), di una descrizione scritta del difetto e quando questo si è verificato.

Assistenza

IT

Assistenza Italia
Tel. : 00800 80040044
E-Mail: administration@mynetsend.de

MT

Assistenza Malta
Tel. : 00800 80040044
E-Mail: administration@mynetsend.de

IAN 478564_2410

Per qualsiasi richiesta si prega di conservare lo scontrino e il codice dell'articolo (ad es. IAN 123456) da esibire come prova d'acquisto.

La versione aggiornata delle istruzioni per l'uso è disponibile nel sito: www.citygate24.de

Dalla pagina **www.lidl-service.com** è possibile scaricare altri manuali, video sui prodotti e il software di installazione. Grazie al codice QR si può accedere direttamente alla pagina Lidl-Service (www.lidl-service.com) e inserendo il numero articolo (IAN) 123456_7890 è possibile visualizzare e scaricare le istruzioni per l'uso complete.

LED Outdoor Light with Motion Sensor

Introduction

Congratulations on the purchase of your new product. You have chosen a high-quality product. Please read these operating instructions thoroughly and carefully. These instructions are an essential part of the product and contain important information on first-time use and handling. Always observe all safety instructions. If you have any questions or are unsure how to operate the product, please contact your retailer or service centre. Please keep this manual in a safe place and pass it on to third parties where necessary.

Explanation of symbols

	Read the operating instructions!
	Issue date of instruction manual (month/year)
	Date of manufacture (month/year)
~	Alternating current
	Risk of fatal injury and accidents for infants and children!
	Observe warning notices and safety instructions!
	Warning! Risk of electric shock!
	Not suitable for indoor lighting
	Detection angle Motion detector
IP44	Protected against solid foreign objects with a diameter of ≥ 1.0 mm, splash-proof

Detection distance
Motion detector

Detection range
Motion detector

A cracked protective cover must always be replaced. Discontinue use of the product immediately if damaged in any way, and contact the service address stated below.

The "GS" symbol stands for safety-tested. Products that are marked with this symbol meet the requirements of the German Product Safety Act (Produktsicherheitsgesetz).

Dispose of packaging and product in an environmentally friendly manner!

Packaging made of FSC certified wood mix

With the CE label, the manufacturer confirms that this product complies with the applicable European directives.

Intended use

The product is intended for automatic illumination in outdoor areas (e.g. garden, patio, etc.). The product is not suitable for general indoor lighting in the home. This product is intended for use in private households only. Any type of use other than that described above or any modification of the product is prohibited and likely to cause damage or even personal injury. The manufacturer or retailer accepts no liability for loss or damage that occurs as a result of use other than intended or incorrect use.

This product contains a light source with a Class F energy efficiency rating.

Included in package

1x LED outdoor floodlight
1x wall bracket (for mounting on walls or in corners) incl. fixings (2x wall plugs, 2x screws (fastening), 1x screw (wall bracket)
1x instruction manual

Description of parts

1 LED modules
2 Wall bracket
3 Motion and twilight sensor
4 Wall plugs
5 Screw (25mm)
6 Screw (8mm)
7 LUX control (for setting sensitivity of twilight sensor)
8 TIME control (for setting the illumination time)
9 SENS control (for setting the detection range)
10 Terminal strip
11 Strain relief clamp
12 Neutral conductor N
13 Household mains protective earth conductor PE (yellow/green)
14 Household mains live conductor L
15 Screw (cover plate)
16 Lid
17 Cap
18 On/Off/Auto switch
19 Cable grommet
20 Guide holes for fixing screws (when mounting on straight walls)
21 Guide holes for fixing screws (when mounting on corners)

Technical data

Model number:	1245-B
Power consumption:	max. 30 W (2x 15 W)
Power supply:	220–240 V ~, 50 Hz
Dimensions:	approx. 388 x 195 x 172 mm
Weight:	740 g
Luminous flux:	max. 2,400 lm with diffuser
Beam width:	320°
Maximum projection area:	0.015 m^2 per LED module
Protection rating:	IP44
Motion sensor:	field of view: approx. 180°; max. range: 12 m
Mounting height	2.5–3 m
Suitable conductor cross-section for power supply terminal:	H05RN-F, 3x 1.0 mm^2
Colour reproduction index:	80 Ra

Safety instructions

Safety instructions

⚠ WARNING!

RISK OF FATAL INJURY AND ACCIDENTS TO INFANTS AND CHILDREN! Never leave children unsupervised with the packaging material. There is a danger of suffocation from the packaging material. Children often underestimate the dangers. Always keep children away from the product.

- This product can be used by children aged 8 years and over, as well as by persons with limited physical, sensory or mental abilities or lacking in experience and knowledge if they have been supervised and instructed as to the safe use of the product and understand the resulting hazards. Do not let children play with the product. Cleaning and maintenance may not be carried out by children without proper supervision.
- **RISK OF SUFFOCATION!** Keep the product, packing/protective film and small parts away from children. Children may swallow small parts or protective film and choke or suffocate on them.
- Do not use the product if you notice any damage.
- The light source of this luminaire is not replaceable, when the light source has reached the end of its life, the entire luminaire must be replaced. If the end user attempts to replace the light source, there is a safety risk and the splash-proof IP44 construction cannot be maintained.
- **RISK OF ELECTRIC SHOCK!** Incorrect electrical installation or a power supply voltage that is too high can potentially cause electric shocks.
- Installing this product involves working on the mains electricity supply so it may only be carried out by a competent person according to the national regulations for installation and connection in the country of use.
- Never tamper with or modify the product.
- If the product has any identifiable faults, stop using it immediately.
- Do not open up the casing and only have the product repaired by qualified professionals. To that end you should contact a specialist repairer. Liability or warranty claims are excluded if repairs are carried out autonomously and in the event of improper connection or handling of the device.
- The manufacturer/distributor of this product accepts no responsibility whatsoever for

personal injury or damage resulting from incorrect installation or use.
- Do not exceed the specified mains voltage (see "Technical data").
- Do not immerse the product in water or any other liquids.
- Keep the product away from naked flames and hot surfaces.
- Install the product in a position where it will be protected from rain.
- Before starting installation, cleaning or maintenance work, or if ever a fault occurs, remove the mains fuse or switch off the circuit-breaker for the circuit. Use a voltage tester to check that the product is isolated from the power supply.
- **RISK OF INJURY!** Incorrect handling of the product may potentially result in personal injury.
- Should the protective cover be split or cracked, it must be replaced.
- Never look directly into the light source.
- Never point the light into the eyes of other people or animals.
- **PLEASE NOTE!** Improper handling of the lamp may lead to damage to the product. Check the screw fixings at regular intervals.

● Assembly and installation

Instructions: Remove the product from its packaging and remove all packing material.
- Check that all package contents are present.
- Check if the product or individual parts are damaged. If that is the case, do not use the product. Please contact the retailer via the service address indicated.

Choosing the installation position

- ☐ Fix the outdoor floodlight at a height of 2.5–3 m to a sturdy wall that is not subject to vibration.
- ☐ Only install the outdoor floodlight outside of the hand-contact zone so as to prevent it being touched.
- ☐ Position it at least 20cm away from other objects so as to ensure good ventilation.
- ☐ If possible, mount the outdoor floodlight in a position where it will not be exposed to dirt or dust and is protected from rain (e.g. under a roof overhang), sun and other weathering effects.
- ☐ Take care to ensure that the outdoor floodlight is not affected by interference from another light source.
- ☐ Do not point the motion sensor 3 (see fig. A) towards heating fans, air conditioning units, swimming pools or other objects with rapidly changing temperatures.
- ☐ Do not point the motion sensor towards trees, bushes or areas where moving animals can be detected.
- ☐ Take into account that the motion sensor responds primarily to movement across its field of view and is less sensitive to movement directly towards or away from it.

Mounting the outdoor floodlight

RISK OF ELECTRIC SHOCK!
Incorrect electrical installation or a power supply voltage that is too high can potentially cause electric shocks. Failure to take account of that risk endangers not only yourself but other people as well.
- ☐ You should only have the product installed by a qualified electrician.
- ☐ When drilling the fixing holes, take care to avoid drilling through wiring, cables or pipes (e.g. water or gas pipes).
- ☐ Make sure the power supply is disconnected during installation. Switch off the circuit-breaker for the circuit concerned or remove the fuse. Safeguard it against being switched on again (e.g. by displaying a warning notice).
- ☐ Observe the correct polarity when connecting the wires to the terminal strip 10 . Refer to Figure C for details of how to connect the wiring/supply cable to the terminals.

- ☐ Make sure that the mains power supply is switched off.
- ☐ You can choose to mount the outdoor floodlight on a flat wall or in a corner using the wall bracket 2 (see fig. F).

Instructions: Make sure that you mount the wall bracket the correct way around. Refer to Figure F for guidance.

- ■ Remove the wall holder from the floodlight by pulling it downwards.
- ☐ With the wall bracket 2 in its intended mounting position, mark the positions on the wall for the fixing holes using either guide holes 20 (for mounting on walls) or guide holes 21 (for mounting in corners) (see figs. E and F).
- ☐ Drill two holes (ø 6 mm) and insert the matching wall plugs 4 (see fig. F).
- ☐ Screw the wall bracket 2 (for wall or corner mounting) in place by inserting the screws (25 mm) 5 through the guide holes 20/21 and firmly tightening them. Check that the wall bracket 2 is fixed firmly in place.
- ☐ Unscrew the gland nut 17 from the outdoor floodlight.
- ☐ Remove the screws 15 from the cover plate 16 (see fig. D), then remove the cover plate to gain access to the terminal strip attached to it 10.
- ☐ Feed the power supply cable first through the gland nut 17, then through the cable grommet 19, and finally through the cover plate 16, before starting installation.
- ☐ Connect the power supply cable to the terminal strip 10 (see fig. C). Make sure that the individual cable cores are correctly connected. Take care to ensure that the earth conductor 13 is longer than the other conductors so that, if the cable is torn away from the outdoor floodlight, the earth conductor comes away last. Connect the neutral conductor 12 to the terminal marked 'N' and the live conductor 14 to the terminal marked 'L' so as to avoid incorrect installation and consequent damage to the product or personal injury.
- ☐ Secure the power supply cable (incl. sheath) with the strain relief clamp 11 (see fig. C).
- ☐ Guide the terminal strip 10 back into the housing and screw the cover plate 16 back onto the outdoor floodlight.
- ☐ Position the cable grommet 19 between the cover plate 16 and nut so as to obtain the best possible seal and fix it in place by hand-tightening the gland nut 17.
- ☐ Slot the outdoor floodlight onto the wall bracket 2 from above and secure it to the bracket with the screw (8mm) 6 (see fig. G).
  Instructions: The screws on the cover plate must have countersunk heads to allow the outdoor floodlight to fit securely onto the wall bracket.
- ☐ Reset the circuit-breaker for the affected circuit or reinstall the fuse.

Setting the beam width

- ☐ Tilt the LED modules 1 into the desired position (see fig. H).
- ☐ To adjust the orientation of the LED modules 1, remove the holder on the upper end of the back of the LEDs by pulling it upwards (see fig. H).

● Operation

The outdoor floodlight is operated by means of the three control knobs on the bottom end of the light (see Fig. B).

- ☐ The outdoor floodlight comes with two activation modes:
  1. Motion sensor mode
  2. Constant mode
- ☐ To activate constant mode, set the On/Off/Auto switch 18 (see fig. D) to position II. In this mode, the light remains on regardless of light conditions. To switch the product off, set the On/Off/Auto switch 18 to position 0. To activate automatic mode (motion sensor), set the On/Off/Auto switch 18 to

position I. This mode allows the following settings to be made:

Setting the detection range

- ☐ Turning the SENS control 9 (see fig. B) clockwise increases the detection range so that the motion sensor responds to movement as far away as approx. 12 m.
- ☐ Turning the SENS control 9 anticlockwise decreases the detection range so that the motion sensor only responds to movement as close as approx. 0.5 m.

Setting the burn time

- ☐ Turning the TIME control 8 (see fig. B) clockwise increases the illumination time (max. 5 minutes).
- ☐ Turning the TIME control 8 anticlockwise decreases the illumination time (min. 5 seconds).

Setting the sensitivity of the twilight sensor

- ☐ Turning the LUX control 7 (see fig. B) clockwise increases the sensitivity so that the motion sensor responds even in brighter ambient light conditions (e.g. daylight).
- ☐ Turning the LUX control 7 anticlockwise decreases the sensitivity so that the motion sensor only responds in darker ambient light conditions (e.g. at night).

● Cleaning and storage

- ■ **RISK OF BURNS!** The light becomes hot when switched on.
- ■ Always allow the outdoor floodlight to completely cool down before cleaning it.
- ■ **RISK OF SHORT CIRCUIT!** Water penetrating into the casing can potentially cause a short circuit.
- ■ Before cleaning, remove the mains fuse or switch off the circuit-breaker for the circuit to isolate the outdoor floodlight from the mains power supply. Use a voltage tester to check that the outdoor floodlight is isolated from the power supply.
- ■ Do not immerse the outdoor floodlight in water.
- ■ Make sure that no water gets into the casing.
- ■ **RISK OF DAMAGE!** Cleaning the outdoor floodlight incorrectly can potentially cause damage.
- ■ Do not use corrosive cleaning agents, brushes with metal or nylon bristles, or sharp or metallic cleaning implements such as knives, hard spatulas, etc. These may damage surfaces.
- ■ Do not use any chemicals for cleaning.
- ☐ Switch off the circuit-breaker or remove the fuse for the circuit.
- ☐ Use a voltage tester to check that the outdoor floodlight is isolated from the power supply.
- ☐ Allow the outdoor floodlight to completely cool down.
- ☐ Wipe down the outdoor floodlight with a slightly moistened cloth. Allow all parts to dry completely.
- ☐ If storing the outdoor floodlight away, keep it in a dry place where it is safely out of the reach of children.

● Troubleshooting

● = Fault
◉ = Cause
○ = Solution

● = The outdoor floodlight fails to function.
◉ = There is a fault with the power supply or cable.
○ = Have it checked by a trained professional.
◉ = The outdoor floodlight is incorrectly adjusted.
○ = Use the control knobs to adjust the settings properly.
◉ = The wiring is incorrect.

○ = Have it checked by a trained professional.
◉ = The detection range of the motion sensor is badly adjusted.
○ = Readjust the detection range of the motion sensor.

● = The outdoor floodlight constantly switches on and off.
◉ = The outdoor floodlight constantly responds to movement.
○ = Check the detection zone for moving objects/animals.
○ = Check the adjustment of the outdoor floodlight.
○ = Readjust the detection range of the motion sensor.
○ = Adjust the illumination time.
○ = Adjust the sensitivity of the twilight sensor.

● = The outdoor floodlight gets hot.
◉ = That is quite normal and not a fault.
○ = Make sure that the outdoor floodlight is well ventilated.

PLEASE NOTE! Any other repairs may only be carried out by a qualified electrician.

● Disposal

Note the labels on the packaging materials when sorting the waste; they are marked with abbreviations (a) and numbers (b) with the following meanings:

1-7:	Plastics
20-22:	Paper and cardboard
80-98:	Composite materials

You can find out how to dispose of the used product by contacting your local district or city council.

The packaging consists of environmentally friendly material, which can be disposed of at your local recycling centres. The Green Dot does not apply to Germany in this case.

In the interest of environmental protection, when the product has reached the end of its useful life, do not dispose of it as general household waste but have it properly recycled. For information on recycling centres and their opening times, please contact your local council.

Faulty or used batteries must be recycled in accordance with Directive 2006/66/EC and its amendments. Return batteries and/or the product to the local recycling facilities provided.

● Warranty

Dear customer, This product comes with a 3-year warranty from the date of purchase. In the event that this product is faulty, you have legal rights against the seller of the product. These statutory rights are not restricted by our warranty as set out below.

Warranty terms

The warranty period begins with the date of purchase. Please keep the original receipt in a safe place. It is required as proof of purchase. If a material or manufacturing defect occurs within three years of the date of purchase, we will repair or replace the product for you free of charge, or refund the purchase price, at our discretion. This warranty service is granted provided that the faulty device and the proof of purchase (receipt) are presented within three years, along with a brief written description of the fault and of when it occurred. If the fault is covered by our warranty, we will return the fixed product or send you a new one. No new warranty period shall begin upon repair or replacement of the product.

Warranty period and statutory warranty claims
The warranty period is not renewed after a warranty service has been granted. This rule shall also apply for any replaced or repaired parts. Any damage or faults that already existed when buying the product must be reported immediately upon unpacking the product. A fee is charged for any repairs that are carried out after the end of the warranty period.

Warranty scope
The device was carefully manufactured according to the strictest quality guidelines and thoroughly tested before delivery. The warranty applies to material or manufacturing defects. This warranty does not apply to product parts that are subject to normal wear and tear and can therefore be regarded as wearing parts, or damage to fragile parts, such as switches, rechargeable batteries or parts that are made of glass. This warranty is void if the product has been damaged, improperly used or serviced. To ensure proper use, all instructions included in the manual must be followed carefully. All uses and actions that users are discouraged from or warned of in the manual must be avoided under all circumstances. The product is intended for private household use only, and not for commercial activities. The warranty is void, if the product is treated inappropriately, if force is applied, and in the case of any manipulation that is not carried out by our authorised service branch.

Warranty processing
To ensure your request is handled swiftly, please observe the following **Notes:**

- Please have the receipt and the article number (e.g. IAN 123456) ready as proof of purchase for all enquiries.
- Please refer to the type plate on the product, an engraving on the product, the cover of the manual (bottom left) or the sticker on the back or base of the product to find out the product number.
- In the case of any malfunctions or other defects, please call or email the service department indicated below as a first step.
- After your product has been registered as faulty, you can send it to the specified service address, free of charge. Please include the proof of purchase (receipt) and information about the defect and about when it occurred.

● Service

GB

Service Great Britain
Tel.: 00800 80040044
E-Mail: administration@mynetsend.de

MT

Service Malta
Tel. : 00800 80040044
E-Mail: administration@mynetsend.de

IAN 478564_2410

Please have the receipt and the article number (e.g. IAN 123456) ready as proof of purchase for all enquiries.
You can find an up-to-date version of the operating instructions at:
www.citygate24.de
You can download this and many other manuals, product videos and installation software at **www.lidl-service.com**.
Scanning the QR code on the front page will take you directly to the Lidl Service web page (www.lidl-service.com) where you can access the user instructions by entering the item number (IAN) 123456_7890.

LED-Außenstrahler mit Bewegungsmelder

● Einleitung

Wir beglückwünschen Sie zum Kauf Ihres neuen Produkts. Sie haben sich damit für ein hochwertiges Produkt entschieden. Bitte lesen Sie diese Bedienungsanleitung vollständig und sorgfältig durch. Diese Anleitung gehört zu diesem Produkt und enthält wichtige Hinweise zur Inbetriebnahme und Handhabung. Beachten Sie immer alle Sicherheitshinweise. Sollten Sie Fragen haben oder unsicher in Bezug auf die Handhabung des Produkts sein, setzen Sie sich bitte mit Ihrem Händler oder der Servicestelle in Verbindung. Bewahren Sie diese Anleitung bitte sorgfältig auf und geben Sie sie ggf. an Dritte weiter.

● Zeichenerklärung

Bedienungsanleitung lesen!

Ausgabedatum der Bedienungsanleitung (Monat/Jahr)

Herstellungsdatum (Monat/Jahr)

Wechselspannung

Lebens- und Unfallgefahr für Kleinkinder und Kinder!

Warn- und Sicherheitshinweise beachten!

Warnung! Stromschlaggefahr!

Nicht zur Raumbeleuchtung geeignet

Erfassungswinkel Bewegungsmelder

IP44 Geschützt gegen feste Fremdkörper mit Durchmesser ≥ 1,0 mm, spritzwassergeschützt

Erfassungsdistanz Bewegungsmelder

Erfassungsdistanz Bewegungsmelder

Jede zersprungene Schutzabdeckung muss ersetzt werden. Nehmen Sie das Produkt im Falle einer Beschädigung umgehend außer Betrieb, und wenden Sie sich an die genannte Serviceadresse.

Das Symbol „GS“ steht für Geprüfte Sicherheit. Produkte, die mit diesem Zeichen gekennzeichnet sind, entsprechen den Anforderungen des deutschen Produktsicherheitsgesetzes (ProdSG).

Entsorgen Sie Verpackung und Produkt umweltgerecht!

Verpackung aus FSC-zertifiziertem Mix-Holz

Mit der CE-Kennzeichnung bestätigt der Hersteller, dass dieses Produkt den geltenden europäischen Richtlinien entspricht.

● Bestimmungsgemäße Verwendung

Das Produkt ist für eine automatische Beleuchtung im Außenbereich (z. B. Garten, Terrasse etc.) vorgesehen. Das Produkt ist nicht für die Raumbeleuchtung im Haushalt geeignet. Dieses Produkt ist nur für den Einsatz in privaten Haushalten vorgesehen. Eine andere Verwendung als zuvor

beschrieben oder eine Veränderung des Produkts ist nicht zulässig und kann zu Sachschäden oder sogar zu Personenschäden führen. Der Hersteller oder Händler übernimmt keine Haftung für Schäden, die durch nicht bestimmungsgemäßen oder falschen Gebrauch entstanden sind.

Dieses Produkt enthält eine Lichtquelle der Energieeffizienzklasse F.

Lieferumfang

1 x LED-Außenstrahler
1 x Wandhalterung (für Hausecken oder Hauswände) inkl. Montagematerial (2x Dübel, 2x Schrauben (Befestigung), 1x Schrauben (Wandhalterung)
1 x Bedienungsanleitung

Teilebeschreibung

1 LED-Module
2 Wandhalterung
3 Bewegungsmelder + Dämmerungssensor
4 Dübel
5 Schraube (25 mm)
6 Schraube (8 mm)
7 LUX (Einstellung für die Sensibilität des Dämmerungssensors)
8 TIME (Einstellung für die Leuchtdauer)
9 SENS (Einstellung für den Erfassungsbereich)
10 Lüsterklemme
11 Zugentlastung
12 Neutralleiter N Hausanschluss
13 Schutzleiter PE Hausanschluss (gelb/grün)
14 Außenleiter L Hausanschluss
15 Schraube (Deckel)
16 Deckel
17 Verschluss
18 EIN-/AUS-/AUTO-Schalter
19 Kabeldurchlass/Kabeltülle
20 Führungslöcher für Befestigungsschrauben (Hauswände)
21 Führungslöcher für Befestigungsschrauben (Hausecken)

Technische Daten

Modellnummer:	1245-B
Leistungsaufnahme:	max. 30 W (2 x 15 W)
Stromversorgung:	220–240 V ~, 50 Hz
Abmessungen:	ca. 388 x 195 x 172 mm
Gewicht:	740 g
Lichtstrom:	max. 2.400 lm mit Diffusor
Abstrahlwinkel:	320°
Maximale Projektionsfläche:	0.015 m^2 je LED Modul
Schutzart:	IP44
Bewegungs-melder:	ca. 180° Sensor, Reichweite max. 12 m
Montagehöhe	2,5 - 3 m
Geeigneter Leiterquerschnitt für Anschluss-klemme:	H05RN-F, 3x 1,0 mm^2
Farbwiedergabe-index:	80 Ra

Sicherheitshinweise

Sicherheitshinweise

⚠ WARNUNG!

LEBENS- UND UNFALLGEFAHR FÜR KLEINKINDER UND KINDER! Lassen Sie Kinder niemals unbeaufsichtigt mit dem Verpackungsmaterial. Es besteht Erstickungsgefahr durch

Verpackungsmaterial. Kinder unterschätzen häufig die Gefahren. Halten Sie Kinder stets vom Produkt fern.

- Dieses Produkt kann von Kindern ab 8 Jahren und darüber sowie von Personen mit verringerten physischen, sensorischen oder mentalen Fähigkeiten oder Mangel an Erfahrung und Wissen benutzt werden, wenn sie beaufsichtigt oder bezüglich des sicheren Gebrauchs des Produkts unterwiesen wurden und die daraus resultierenden Gefahren verstehen. Kinder dürfen nicht mit dem Produkt spielen. Reinigung und Benutzerwartung dürfen nicht von Kindern ohne Beaufsichtigung durchgeführt werden.
- **ERSTICKUNGSGEFAHR!** Halten Sie das Produkt, Verpackungs- und Schutzfolien sowie Kleinteile von Kindern fern. Kinder können Kleinteile oder Schutzfolien verschlucken und daran ersticken.
- Verwenden Sie das Produkt nicht, wenn Sie irgendwelche Beschädigungen feststellen.
- Die Lichtquelle dieser Leuchte ist nicht austauschbar, wenn die Lichtquelle das Ende ihrer Lebensdauer erreicht hat, muss die gesamte Leuchte ersetzt werden. Wenn der Endnutzer versucht, die Lichtquelle zu ersetzen, besteht ein Sicherheitsrisiko und die spritzwassergeschützte IP44-Konstruktion kann nicht eingehalten werden.
- **STROMSCHLAGGEFAHR!** Fehlerhafte Elektroinstallation oder zu hohe Netzspannung können zu elektrischem Stromschlag führen.
- Bei der Installation dieses Produktes handelt es sich um eine Arbeit an der Netzspannung; sie muss daher von einer autorisierten Fachkraft nach den länderspezifischen Installationsvorschriften und Anschlussbedingungen durchgeführt werden.
- Manipulieren oder verändern Sie niemals das Produkt.
- Nehmen Sie das Produkt bei erkennbarem Defekt umgehend außer Betrieb.
- Öffnen Sie das Gehäuse nicht, sondern überlassen Sie die Reparatur Fachkräften. Wenden Sie sich dazu an eine Fachwerkstatt. Bei eigenständig durchgeführten Reparaturen, unsachgemäßem Anschluss oder falscher Bedienung sind Haftungs- und Garantieansprüche ausgeschlossen.
- Der Hersteller/Vertreiber dieses Produktes übernimmt keine Verantwortung für Verletzungen oder Schäden, die als Folge unsachgemäßer Montage/unsachgemäßen Gebrauchs entstehen.
- Überschreiten Sie nicht die angegebene Netzspannung (siehe „Technische Daten“).
- Tauchen Sie das Produkt nicht in Wasser oder andere Flüssigkeiten.
- Halten Sie das Produkt von offenem Feuer und heißen Flächen fern.
- Montieren Sie das Produkt so, dass es vor Regen geschützt ist.
- Drehen Sie vor Beginn der Montage-, vor Reinigungs- und Wartungsarbeiten oder wenn eine Störung auftritt die Sicherung heraus bzw. schalten Sie den Sicherungsautomaten aus. Überprüfen Sie mit einem Spannungsprüfer, ob das Produkt spannungsfrei ist.
- **VERLETZUNGSGEFAHR!** Unsachgemäßer Umgang mit dem Produkt kann zu Verletzungen führen.
- Jede zersprungene Schutzabdeckung ist zu ersetzen.
- Nicht direkt in die Lichtquelle hineinschauen.
- Richten Sie das Produkt nicht auf die Augen von anderen Menschen oder Tieren.
- **HINWEIS!** Unsachgemäßer Umgang mit der Leuchte kann zu Beschädigungen der Leuchte führen. Kontrollieren Sie in regelmäßigen Abständen die Schraubverbindungen.

● Montage

Hinweis: Nehmen Sie das Produkt aus der Verpackung und entfernen Sie sämtliche Verpackungsmaterialien.

- Prüfen Sie, ob die Lieferung vollständig ist.
- Prüfen Sie, ob das Produkt oder die Einzelteile Schäden aufweisen. Ist dies der Fall, benutzen Sie das Produkt nicht. Wenden Sie sich über die angegebene Serviceadresse an den Inverkehrbringer.

Montageort finden

- ☐ Befestigen Sie den Außenstrahler an einer stabilen und vibrationsfreien Wand in einer Höhe von 2,5 - 3 m.
- ☐ Installieren Sie den Außenstrahler nur außerhalb des Handbereichs, um Berührungen zu vermeiden.
- ☐ Halten Sie einen Mindestabstand von etwa 20 cm zu anderen Objekten ein, um eine gute Belüftung sicherzustellen.
- ☐ Wenn möglich, montieren Sie den Außenstrahler an einem schmutz- und staubfreien Ort, geschützt vor Regen (z. B. unter einem Dachvorsprung), geschützt vor Sonne und anderen Witterungseinflüssen.
- ☐ Achten Sie darauf, dass der Außenstrahler nicht von einer anderen Lichtquelle gestört wird.
- ☐ Richten Sie den Bewegungsmelder 3 (siehe Abb. A) nicht auf Heizungslüfter, Klimaanlagen, Pools und andere Objekte mit schnell wechselnden Temperaturen.
- ☐ Richten Sie den Bewegungsmelder nicht auf Bäume, Büsche oder Orte, an denen herumlaufende Tiere wahrgenommen werden könnten.
- ☐ Berücksichtigen Sie, dass der Bewegungsmelder vor allem auf Quer- und nicht so sehr auf Längsbewegungen reagiert.

Außenstrahler montieren

STROMSCHLAGGEFAHR!
Fehlerhafte Elektroinstallation oder zu hohe Netzspannung können zu elektrischem Stromschlag führen. Sie gefährden nicht nur sich, sondern auch andere Personen.

- ☐ Lassen Sie die Installation ausschließlich durch eine autorisierte Elektrofachkraft durchführen.
- ☐ Achten Sie beim Bohren der Befestigungslöcher darauf, dass keine Leitungen, Kabel oder Rohre (z. B. Wasser oder Gasleitungen) angebohrt werden.
- ☐ Führen Sie die Installation im spannungsfreien Zustand durch. Schalten Sie den Sicherungsautomaten des Stromkreises aus oder drehen Sie die Sicherung heraus. Sichern Sie ihn (z. B. mit einem Warnschild) vor Wiedereinschalten.
- ☐ Bitte beachten Sie bei der Installation die korrekte Polung an der Lüsterklemme 10. Entnehmen Sie bitte der Abbildung C die Information, wie die Leitung/ Anschlussleitung anzuklemmen ist.
- ☐ Stellen Sie sicher, dass der Strom abgeschaltet ist.
- ☐ Sie haben die Möglichkeit, den Außenstrahler mittels Wandhalterung 2 an einer geraden Wand oder auf einer Ecke zu montieren (siehe Abb. F).

Hinweis: Achten Sie darauf, dass Sie die Wandhalterung richtig herum montieren. Richten Sie sich nach der Abbildung F.

- Entnehmen Sie den Wandhalter vom Strahler indem Sie ihn nach unten hin wegziehen.
- ☐ Übertragen Sie die Positionen der Bohrungen für die Wandhalterung 2 mittels der Führungslöcher 20 (Montage an Hauswänden) oder Führungslöcher 21 (Montage auf Hausecken) an der Montagestelle auf die Wand (siehe Abb. E und F).
- ☐ Bohren Sie zwei Löcher (ø 6 mm) und

setzen Sie passende Dübel 4 ein (siehe Abb. F).
- Schrauben Sie die Wandhalterung 2 (für Wand- oder Eckmontage) fest, indem Sie die Schrauben (25 mm) 5 durch die Führungslöcher 20 / 21 stecken und diese fest anziehen. Überprüfen Sie den festen Sitz der Wandhalterung 2 .
- Drehen Sie den Verschluss 17 des Außenstrahlers ab.
- Entfernen Sie die Schrauben 15 vom Deckel 16 (siehe Abb. D) und nehmen diesen soweit ab, bis die am Deckel befestigte Lüsterklemme 10 zugänglich ist.
- Führen Sie das Anschlusskabel in folgender Reihenfolge durch den Verschluss 17 , die Kabeltülle 19 und den Deckel 16 , bevor Sie mit der Installation beginnen.
- Schließen Sie die Anschlussleitung an die Lüsterklemme 10 (siehe Abb. C) an. Achten Sie darauf, dass die einzelnen Adern korrekt angeschlossen werden. Beachten Sie, dass der Schutzleiter 13 länger als die anderen Leiter sein muss, damit dieser im Falle eines Abreißens des Außenstrahlers als Letztes abreißt. Schließen Sie den Neutralleiter 12 an die mit N gekennzeichnete Klemme und den Außenleiter 14 an die mit L gekennzeichnete Klemme an, um eine Fehlinstallation und somit eine Beschädigung des Produktes oder von Personen zu vermeiden.
- Fixieren Sie das Anschlusskabel (inkl. Mantel) mit der Zugentlastung 11 (siehe Abb. C).
- Führen Sie die Lüsterklemme 10 in das Gehäuse zurück und schrauben Sie den Deckel 16 wieder am Außenstrahler fest.
- Positionieren Sie die Kabeltülle 19 zwischen Deckel 16 und Mutter für eine optimale Abdichtung und fixieren diese mit dem Verschluss 17 , indem Sie diesen handfest zu drehen.
- Stecken Sie den Außenstrahler von oben auf die Wandhalterung 2 und schrauben Sie diesen mit der Schrauben (8 mm) 6 fest (siehe Abb. G).
  Hinweis: Die Schraubenköpfe vom Deckel müssen versenkt werden, damit der Außenstrahler auf die Wandhalterung aufgesteckt werden kann.
- Schalten Sie den Sicherungsautomaten des Stromkreises wieder ein oder drehen Sie die Sicherung wieder hinein.

Abstrahlwinkel einstellen

- Neigen Sie die LED-Module 1 in die gewünschte Position (siehe Abb. H).
- Um die LED Module 1 in unterschiedliche Richtungen zu verstellen, entfernen Sie den Halter der sich am oberen Ende auf der Rückseite der LED´s befindet, indem sie ihn nach oben heraus ziehen (siehe Abb. H)

● Bedienung

Den Außenstrahler bedienen Sie über die drei Drehknöpfe am unteren Ende des Außenstrahlers (siehe Abb. B).
- Der Außenstrahler verfügt über zwei Schalt-Modi:
  1. Modus Bewegungsmelder
  2. Modus Dauerbetrieb.
- Drücken Sie den EIN-/AUS-/AUTO-Schalter 18 (siehe Abb. D) in Position „II“, um den Dauerlichtmodus einzuschalten. Dieser Modus ist unabhängig von der Tageshelligkeit. Drücken Sie den EIN-/AUS-/AUTO-Schalter 18 in Position „0“, um das Produkt auszuschalten. Drücken Sie den EIN-/AUS-/AUTO-Schalter 18 in Position „I“, um den Automatikmodus (Bewegungsmelder) einzuschalten. In diesem Modus können folgende Einstellungen vorgenommen werden:

Erfassungsbereich einstellen

- Drehen Sie den Regler SENS 9 (siehe Abb. B) im Uhrzeigersinn, so nimmt der

Erfassungsbereich zu und der Bewegungsmelder reagiert bereits ab einer Entfernung von ca. 12 m.

- ☐ Drehen Sie den Regler SENS [9] entgegen dem Uhrzeigersinn, so nimmt der Erfassungsbereich ab und der Bewegungsmelder reagiert erst ab einer Entfernung von ca. 0,5 m.

Leuchtdauer einstellen

- ☐ Drehen Sie den Regler TIME [8] (siehe Abb. B) im Uhrzeigersinn, so nimmt die Leuchtdauer (max. 5 Minute) zu.
- ☐ Drehen Sie den Regler TIME [8] entgegen dem Uhrzeigersinn, so nimmt die Leuchtdauer ab (minimum 5 Sekunden).

Sensitivität des Dämmerungssensors einstellen

- ☐ Drehen Sie den Regler LUX [7] (siehe Abb. B) im Uhrzeigersinn, so nimmt die Sensibilität zu und der Bewegungsmelder reagiert bereits in einer hellen Umgebung (z. B. bei Tageslicht).
- ☐ Drehen Sie den Regler LUX [7] entgegen dem Uhrzeigersinn, so nimmt die Sensibilität ab und der Bewegungsmelder reagiert erst in einer dunkleren Umgebung (z. B. in der Nacht).

● Reinigung und Lagerung

- ■ **VERBRENNUNGSGEFAHR!** Das Leuchtmittel wird im eingeschalteten Zustand heiß.
- ■ Lassen Sie den Außenstrahler vor jeder Reinigung vollständig abkühlen.
- ■ **KURZSCHLUSSGEFAHR!** In das Gehäuse eingedrungenes Wasser kann einen Kurzschluss verursachen.
- ■ Drehen Sie vor der Reinigung die Sicherung heraus bzw. schalten Sie den Sicherungsautomaten aus und trennen Sie den Außenstrahler vom Stromnetz.
  Überprüfen Sie mit einem Spannungsprüfer, ob der Außenstrahler spannungsfrei ist.
- ■ Tauchen Sie den Außenstrahler nicht ins Wasser.
- ■ Achten Sie darauf, dass kein Wasser in das Gehäuse gelangt.
- ■ **BESCHÄDIGUNGSGEFAHR!** Unsachgemäßes Reinigen des Außenstrahlers kann zu Beschädigung führen.
- ■ Verwenden Sie keine aggressiven Reinigungsmittel, Bürsten mit Metall- oder Nylonborsten sowie keine scharfen oder metallischen Reinigungsgegenstände, wie Messer, harte Spachtel und dergleichen. Diese können die Oberflächen beschädigen.
- ■ Nutzen Sie zur Reinigung keine Chemikalien.
- ☐ Drehen Sie die Sicherung heraus bzw. schalten Sie den Sicherungsautomaten aus.
- ☐ Überprüfen Sie mit einem Spannungsprüfer, ob der Außenstrahler spannungsfrei ist.
- ☐ Lassen Sie den Außenstrahler vollständig abkühlen.
- ☐ Wischen Sie den Außenstrahler mit einem leicht angfeuchteten Tuch ab. Lassen Sie danach alle Teile vollständig trocknen.
- ☐ Zum Aufbewahren den Außenstrahler an einem trockenen, vor Kindern geschützten Ort lagern.

● Fehlerbehebung

● = Fehler
◉ = Ursache
○ = Lösung

● = Der Außenstrahler zeigt keine Funktion.
◉ = Die Stromversorgung oder die Anschlussleitung ist defekt.
○ = Lassen Sie dies durch eine Fachkraft überprüfen.
◉ = Der Außenstrahler ist falsch eingestellt.

○ = Wählen Sie die richtige Einstellung über die Drehknöpfe.
◉ = Die Verkabelung ist falsch.
○ = Lassen Sie dies durch eine Fachkraft überprüfen.
◉ = Der Erfassungsbereich des Bewegungsmelders ist schlecht justiert.
○ = Justieren Sie den Erfassungsbereich des Bewegungsmelders nach.

● = Der Außenstrahler schaltet sich ständig ein und aus.
◉ = Der Außenstrahler erfasst ständig Bewegungen.

○ = Prüfen Sie den Erfassungsbereich auf Bewegungen.
○ = Prüfen Sie die Einstellung des Außenstrahlers.
○ = Justieren Sie den Erfassungsbereich des Bewegungsmelders nach.
○ = Justieren Sie die Leuchtdauer.
○ = Justieren Sie die Sensitivität des Dämmerungssensors.

● = Der Außenstrahler erwärmt sich.
◉ = Das ist ganz normal und kein Defekt.
○ = Achten Sie darauf, dass der Außenstrahler gut belüftet wird.

HINWEIS! Alle weiteren Reparaturen müssen von einer autorisierten Fachkraft vorgenommen werden.

● Entsorgung

Beachten Sie die Kennzeichnung der Verpackungsmaterialien bei der Abfalltrennung, diese sind gekennzeichnet mit Abkürzungen (a) und Nummern (b) mit folgender Bedeutung:
1–7: Kunststoffe
20–22: Papier und Pappe
80–98: Verbundstoffe

Möglichkeiten zur Entsorgung des ausgedienten Produkts erfahren Sie bei Ihrer Gemeinde- oder Stadtverwaltung.

Die Verpackung besteht aus umweltfreundlichem Material, das bei Ihren örtlichen Recyclingzentren entsorgt werden kann. Der Grüne Punkt gilt in diesem Fall nicht für Deutschland.

Werfen Sie Ihr Produkt, wenn es ausgedient hat, im Interesse des Umweltschutzes nicht in den Hausmüll, sondern führen Sie es einer fachgerechten Entsorgung zu. Über Sammelstellen und deren Öffnungszeiten können Sie sich bei Ihrer zuständigen Verwaltung informieren.

● Garantie

Sehr geehrte Kundin, sehr geehrter Kunde, Sie erhalten auf dieses Gerät 3 Jahre Garantie ab Kaufdatum. Im Falle von Produktmängeln stehen Ihnen gegenüber dem Verkäufer des Produkts gesetzliche Rechte zu. Diese gesetzlichen Rechte werden durch unsere im Folgenden dargestellten Garantiebedingungen nicht eingeschränkt.

Garantiebedingungen
Die Garantiefrist beginnt mit dem Kaufdatum. Bitte bewahren Sie den Original Kassenbon gut auf. Dieser wird als Nachweis für den Kauf benötigt. Tritt innerhalb von drei Jahren ab dem Kaufdatum dieses Produkts ein Material- oder Fabrikationsfehler auf, wird das Produkt von uns – nach unserer Wahl – für Sie kostenlos repariert, ersetzt, oder der Kaufpreis erstattet. Diese Garantieleistung setzt voraus, dass innerhalb der Drei-Jahres-Frist das defekte Gerät und der Kaufbeleg (Kassenbon) vorgelegt und schriftlich kurz beschrieben wird, worin der Mangel besteht

und wann er aufgetreten ist. Wenn der Defekt durch unsere Garantie gedeckt wird, erhalten Sie das reparierte oder ein neues Produkt zurück. Mit Reparatur oder Austausch des Produkts beginnt kein neuer Garantiezeitraum.

Garantiezeit und gesetzliche Mängelansprüche

Die Garantiezeit wird durch die Gewährleistung nicht verlängert. Dies gilt auch für ersetzte und reparierte Teile. Eventuell schon beim Kauf vorhandene Schäden und Mängel müssen sofort nach dem Auspacken gemeldet werden. Nach Ablauf der Garantiezeit anfallende Reparaturen sind kostenpflichtig.

Garantieumfang

Das Gerät wurde nach strengen Qualitätsrichtlinien sorgfältig produziert und vor Anlieferung gewissenhaft geprüft. Die Garantieleistung gilt für Material- oder Fabrikationsfehler. Diese Garantie erstreckt sich nicht auf Produktteile, die normaler Abnutzung ausgesetzt sind und daher als Verschleißteile angesehen werden können oder auf Beschädigungen an zerbrechlichen Teilen, z. B. Schalter, Akkus oder aus Glas gefertigte Teile. Diese Garantie verfällt, wenn das Produkt beschädigt, nicht sachgemäß benutzt oder gewartet wurde. Für eine sachgemäße Benutzung des Produkts sind alle in der Bedienungsanleitung aufgeführten Anweisungen genau einzuhalten. Verwendungszwecke und Handlungen, von denen in der Bedienungsanleitung abgeraten oder vor denen gewarnt wird, sind unbedingt zu vermeiden. Das Produkt ist lediglich für den privaten und nicht für den gewerblichen Gebrauch bestimmt. Bei missbräuchlicher und unsachgemäßer Behandlung, Gewaltanwendung und bei Eingriffen, die nicht von unserer autorisierten Service-Niederlassung vorgenommen wurden, erlischt die Garantie.

Abwicklung im Garantiefall

Um eine schnelle Bearbeitung Ihres Anliegens zu gewährleisten, folgen Sie bitte den folgenden **Hinweisen:**

- ☐ Bitte halten Sie für alle Anfragen den Kassenbon und die Artikelnummer (z. B. IAN 123456) als Nachweis für den Kauf bereit.
- ☐ Die Artikelnummer entnehmen Sie bitte dem Typenschild am Produkt, einer Gravur am Produkt, dem Titelblatt Ihrer Anleitung (unten links) oder dem Aufkleber auf der Rück- oder Unterseite des Produktes.
- ☐ Sollten Funktionsfehler oder sonstige Mängel auftreten, kontaktieren Sie zunächst die nachfolgend benannte Service-Abteilung telefonisch oder per E-Mail.
- ☐ Ein als defekt erfasstes Produkt können Sie dann unter Beifügung des Kaufbelegs (Kassenbon) und der Angabe, worin der Mangel besteht und wann er aufgetreten ist, für Sie portofrei an die Ihnen mitgeteilte Service-Anschrift übersenden.

● Service

DE

Service Deutschland
Tel.: 00800 80040044
E-Mail: administration@mynetsend.de

AT

Service Österreich
Tel.: 00800 80040044
E-Mail: administration@mynetsend.de

CH

Service Schweiz
Tel.: 00800 80040044
E-Mail: administration@mynetsend.de

IAN 478564_2410

Bitte halten Sie für alle Anfragen den Kassenbon und die Artikelnummer (z. B. IAN 123456) als Nachweis für den Kauf bereit.

Eine aktuelle Version der Bedienungsanleitung finden Sie unter: www.citygate24.de

Auf **www.lidl-service.com** können Sie diese und viele weitere Handbücher, Produktvideos und Installationssoftware herunterladen.
Mit dem QR-Code auf dem Titelblatt gelangen Sie direkt auf die Lidl-Service-Seite (www.lidlservice.com) und können durch die Eingabe der Artikelnummer (IAN) 123456_7890 Ihre Bedienungsanleitung öffnen.

FSC
MIX
Paper
FSC® C164456

citygate24 GmbH
Altstädter Straße 8
20095 Hamburg
GERMANY
c@ctg-24.net

04/2025
Model No.: 1245-B

08/2025

IAN 478564_2410

5